工　事　設　計　書　等

工事設計書等のダウンロードにあたって

　知り得た情報は、関東地方整備局以外の者の権利を含む場合があるため、ダウンロードを行った個人又は法人における１次利用に限るものとし、有償無償に関わらず「第三者への提供行為※」を行わないでください。

※「他の第三者への提供行為」・・・PDFデータのまま、あるいは、紙に出力して等の手段に関わらず、ダウンロードを行った個人又は法人以外の他者による２次利用につながる一切の行為を指します。

国土交通省　関東地方整備局
長野国道事務所

鏡

１．工事名

工事名	Ｒ７松本国道出張所管内橋梁補修維持他工事
工事地名	長野県安曇野市明科地先

２．工事内容

１）	発注年月	令和 8年 1月		１２）	設 計 年 月	令和 8年 3月	
２）	事務所名	長野国道事務所　管理第二課		１３）	機械損料一括補正	0	労務費一括割増　0%
３）	工事番号	2025011017		１４）	単価適用年月	2026年 3月	
４）	契約区分	単年度（繰越を含む）の分任官		１５）	歩掛適用年月	2026年 3月	
５）	変更回数	0回		１６）	前請負工事費	0	
６）	主 工 種	橋梁保全工事		１７）	前請負代金額	0	
７）	工 事 量			１８）	調 整 区 分	0	
８）	工　　期	332日間	自　令和 8年 4月 1日	１９）	共通仮設費対象額		
		（当初）	至　令和 9年 2月26日	２０）	現場管理費対象額		
		（ 0回変更）	至　年 月 日	２１）	一般管理費等対象額		
９）	施 工 県	長野県		２２）	処 分 費 等	670,841	
１０）	地　　区	安曇野地区		２３）	公 告 日	令和 8年 1月30日	
１１）	河川・路線	一般国道１９号		２４）	入 札 締 切 日	年 月 日	

３．予算科目

1)　予算科目：	2)　目：	3)　目の細分：	4)　事業名：

設計内訳書

工事名	Ｒ７松本国道出張所管内橋梁補修維持他工事　（当　初）	事業区分	道路維持･修繕
		工事区分	橋梁保全工事

工事区分・工種・種別・細別	規格	単位	数量	単価	金額	数量増減	金額増減	摘要
橋梁保全工事 (明科地区)		式	1		38,624,436			
舗装工		式	1		17,746,524			
舗装打換え工 (会田川橋)(夜間)		式	1		1,423,924			
舗装版切断	ｱｽﾌｧﾙﾄ舗装版 舗装厚 50mm	m	37	927.6	34,321			単-1号
舗装版破砕(急速施工)	ｱｽﾌｧﾙﾄ舗装版 舗装版厚 50mm	m2	166	868.3	144,137			単-2号
殻運搬	舗装版破砕	m3	8	8,844	70,752			単-3号
殻処分	ｱｽﾌｧﾙﾄ殻	m3	8	2,938	23,504			単-4号
橋面防水	塗膜防水	m2	166	3,449	572,534			単-5号
表層 (急速施工)	改質Ⅱ型密粒度ｱｽｺﾝ(13) 舗装厚 50mm	m2	166	3,486	578,676			単-6号
切削ｵｰﾊﾞｰﾚｲ工 (夜間)		式	1		16,322,600			
切削ｵｰﾊﾞｰﾚｲ	平均切削深さ5cm 一層 段差すりつけ無 改質Ⅱ型密粒度ｱｽｺﾝ(20) 舗装厚 50mm	m2	3,500	4,206	14,721,000			単-7号

設計内訳書

工事名	Ｒ７松本国道出張所管内橋梁補修維持他工事　（当　初）	事業区分	道路維持･修繕
		工事区分	橋梁保全工事

工事区分・工種・種別・細別	規格	単位	数量	単価	金額	数量増減	金額増減	摘要
殻運搬(路面切削)	ｱｽﾌｧﾙﾄ殻	m3	175	6,214	1,087,450			単-8号
殻処分	ｱｽﾌｧﾙﾄ殻	m3	175	2,938	514,150			単-9号
区画線工		式	1		1,036,091			
区画線工 (会田川橋)(夜間)		式	1		82,005			
溶融式区画線(1) 外側線	溶融式手動 実線 白 15cm 厚1.5mm 排水性舗装無	m	39	473	18,447			単-10号
溶融式区画線(2) 中央線	溶融式手動 実線 黄 15cm 厚1.5mm 排水性舗装無	m	19	553.7	10,520			単-11号
溶融式区画線(3) ｾﾞﾌﾞﾗ外側線	溶融式手動 実線 白 15cm 厚1.5mm 排水性舗装無	m	20	473	9,460			単-12号
溶融式区画線(4) ｾﾞﾌﾞﾗ	溶融式手動 ｾﾞﾌﾞﾗ 白 30cm 厚1.5mm 排水性舗装無	m	8	913.5	7,308			単-13号
溶融式区画線(5) 停止線	溶融式手動 ｾﾞﾌﾞﾗ 白 45cm 厚1.5mm 排水性舗装無	m	4	1,170	4,680			単-14号
溶融式区画線(6) 横断歩道線	溶融式手動 ｾﾞﾌﾞﾗ 白 45cm 厚1.5mm 排水性舗装無	m	27	1,170	31,590			単-15号
区画線工 (夜間)		式	1		954,086			
溶融式区画線(1) 外側線	溶融式手動 実線 白 15cm 厚1.5mm 排水性舗装無	m	902	473	426,646			単-16号

設計内訳書

工事名	Ｒ７松本国道出張所管内橋梁補修維持他工事　（当　初）	事業区分	道路維持･修繕
		工事区分	橋梁保全工事

工事区分・工種・種別・細別	規格	単位	数量	単価	金額	数量増減	金額増減	摘要
溶融式区画線(2) 中央線	溶融式手動 実線 黄 15cm 厚1.5mm 排水性舗装無	m	444	553.7	245,842			単-17号
溶融式区画線(3) ｾﾞﾌﾞﾗ外側線	溶融式手動 実線 白 15cm 厚1.5mm 排水性舗装無	m	66	473	31,218			単-18号
溶融式区画線(4) ｾﾞﾌﾞﾗ	溶融式手動 ｾﾞﾌﾞﾗ 白 30cm 厚1.5mm 排水性舗装無	m	26	913.5	23,751			単-19号
溶融式区画線(5) 停止線	溶融式手動 ｾﾞﾌﾞﾗ 白 45cm 厚1.5mm 排水性舗装無	m	17	1,170	19,890			単-20号
溶融式区画線(6) 横断歩道線	溶融式手動 ｾﾞﾌﾞﾗ 白 45cm 厚1.5mm 排水性舗装無	m	61	1,170	71,370			単-21号
溶融式区画線(7) 破線	溶融式手動 破線 白 15cm 厚1.5mm 排水性舗装無	m	14	508.2	7,114			単-22号
溶融式区画線(8) 矢印・記号・文字	溶融式手動 矢印・記号・文字 白 15cm換算 厚1.5mm 排水性舗装無	m	113	1,135	128,255			単-23号
橋梁付属物工		式	1		11,085,375			
伸縮継手工 (会田川橋)		式	1		11,085,375			
鋼製伸縮継手補修 (夜間)	補修普通2車線 伸縮量 20mm 誘導版付	m	18.7	277,100	5,181,770			単-24号
鋼製伸縮継手補修 (夜間)	新設軽量2車線 伸縮量 30mm 縦目地	m	39.4	148,500	5,850,900			単-25号

設計内訳書

工事名	Ｒ７松本国道出張所管内橋梁補修維持他工事　（当　初）	事業区分	道路維持･修繕
		工事区分	橋梁保全工事

工事区分・工種・種別・細別	規格	単位	数量	単価	金額	数量増減	金額増減	摘要
殻運搬 （夜間）	ｺﾝｸﾘｰﾄ殻（無筋）	m3	4	6,519	26,076			単-26号
殻処分 （夜間）	ｺﾝｸﾘｰﾄ殻（無筋）	m3	4	2,938	11,752			単-27号
現場発生品運搬	既設伸縮装置	式	1		14,877			内-1号
橋梁補修工		式	1		2,003,598			
ひび割れ補修工		式	1		356,100			
低圧注入工法 （会田川橋）	1構造物当り補修延べ延長 0.5m ｴﾎﾟｷｼ樹脂系	構造物	1	175,000	175,000			単-28号
低圧注入工法 （木戸橋）	1構造物当り補修延べ延長 3.4m ｴﾎﾟｷｼ樹脂系	構造物	1	181,100	181,100			単-29号
断面修復工		式	1		1,647,498			
左官工法 （会田川橋）	1構造物当り修復延べ体積 0.261m3 ﾎﾟﾘﾏｰｾﾒﾝﾄﾓﾙﾀﾙ 鉄筋ｹﾚﾝ・鉄筋防錆処理有	構造物	1	1,006,000	1,006,000			単-30号
左官工法 （木戸橋）	1構造物当り修復延べ体積 0.007m3 ﾎﾟﾘﾏｰｾﾒﾝﾄﾓﾙﾀﾙ 鉄筋ｹﾚﾝ・鉄筋防錆処理有	構造物	1	343,700	343,700			単-31号
左官工法 （木戸橋）	1構造物当り修復延べ体積 0.026m3 ﾎﾟﾘﾏｰｾﾒﾝﾄﾓﾙﾀﾙ 鉄筋ｹﾚﾝ・鉄筋防錆処理無	構造物	1	294,400	294,400			単-32号

設計内訳書

工事名	Ｒ７松本国道出張所管内橋梁補修維持他工事　（当　初）	事業区分	道路維持･修繕
		工事区分	橋梁保全工事

工事区分・工種・種別・細別	規格	単位	数量	単価	金額	数量増減	金額増減	摘要
ｺﾝｸﾘｰﾄ殻積込・運搬(断面修復工) (会田川橋)	ｺﾝｸﾘｰﾄ殻(無筋)	m3	0.3	6,779	2,033			単-33号
ｺﾝｸﾘｰﾄ殻積込・運搬(断面修復工) (木戸橋)	ｺﾝｸﾘｰﾄ殻(無筋)	m3	0.03	6,779	203			単-34号
殻処分 (会田川橋)	ｺﾝｸﾘｰﾄ殻(無筋)	m3	0.3	3,525	1,057			単-35号
殻処分 (木戸橋)	ｺﾝｸﾘｰﾄ殻(無筋)	m3	0.03	3,525	105			単-36号
橋梁維持工		式	1		501,840			
応急処理工		式	1		501,840			
応急処理		式	1		501,840			内-2号
仮設工		式	1		6,251,008			
足場工		式	1		2,425,148			
足場 (会田川橋)(夜間)		式	1		1,845,076			内-3号
足場 (木戸橋)		式	1		580,072			内-4号
交通管理工		式	1		3,825,860			

設計内訳書

工事名	Ｒ７松本国道出張所管内橋梁補修維持他工事　（当　初）	事業区分	道路維持･修繕
		工事区分	橋梁保全工事

工事区分・工種・種別・細別	規格	単位	数量	単価	金額	数量増減	金額増減	摘要
交通誘導警備員		式	1		3,825,860			内-5号
直接工事費		式	1		38,624,436			
共通仮設費		式	1		8,552,375			
共通仮設費		式	1		781,375			
運搬費		式	1		265,200			
建設機械運搬費		式	1		265,200			内-6号
技術管理費		式	1		63,175			
道路施設基本ﾃﾞｰﾀ作成費用		式	1		63,175			内-7号
現場環境改善費（率計上）		式	1		453,000			
共通仮設費（率計上）		式	1		7,771,000			
純工事費		式	1		47,176,811			
現場管理費		式	1		26,546,000			

設計内訳書

工事名	Ｒ７松本国道出張所管内橋梁補修維持他工事　（当　初）	事業区分	道路維持･修繕
		工事区分	橋梁保全工事

工事区分・工種・種別・細別	規格	単位	数量	単価	金額	数量増減	金額増減	摘要
工事原価		式	1		120,051,661			
一般管理費等		式	1		18,278,339			
工事価格		式	1		138,330,000			
消費税相当額		式	1		13,833,000			
工事費計		式	1		152,163,000			

設計内訳書

工事名	Ｒ７松本国道出張所管内橋梁補修維持他工事　（当　初）	事業区分	道路維持･修繕
		工事区分	橋梁保全工事

工事区分・工種・種別・細別	規格	単位	数量	単価	金額	数量増減	金額増減	摘要
橋梁保全工事 (宮渕地区)		式	1		17,741,579			
舗装工		式	1		1,714,248			
橋面防水工 (夜間)		式	1		764,082			
橋面防水	塗膜防水	m2	198	3,859	764,082			単-1号
舗装打換え工 (車道部)(夜間)		式	1		711,410			
舗装版切断	ｱｽﾌｧﾙﾄ舗装版 舗装厚 50mm	m	54	927.6	50,090			単-2号
舗装版破砕(急速施工)	ｱｽﾌｧﾙﾄ舗装版 舗装版厚 50mm	m2	136	868.3	118,088			単-3号
殻運搬	舗装版破砕	m3	7	8,844	61,908			単-4号
殻処分	ｱｽﾌｧﾙﾄ殻	m3	7	2,820	19,740			単-5号
表層 (急速施工)	改質Ⅱ型密粒度ｱｽｺﾝ(13) 舗装厚 50mm	m2	136	3,394	461,584			単-6号
舗装打換え工 (ﾌﾗｯﾄ歩道部) (夜間)		式	1		117,993			
舗装版切断	ｱｽﾌｧﾙﾄ舗装版 舗装厚 50mm	m	7	927.6	6,493			単-7号

設計内訳書

工事名	Ｒ７松本国道出張所管内橋梁補修維持他工事　（当　初）	事業区分	道路維持･修繕
		工事区分	橋梁保全工事

工事区分・工種・種別・細別	規格	単位	数量	単価	金額	数量増減	金額増減	摘要
舗装版破砕(急速施工)	ｱｽﾌｧﾙﾄ舗装版 舗装版厚 50mm	m2	26	868.3	22,575			単-8号
殻運搬	舗装版破砕	m3	1.3	8,844	11,497			単-9号
殻処分	ｱｽﾌｧﾙﾄ殻	m3	1.3	2,820	3,666			単-10号
表層 (急速施工)	再生細粒度ｱｽｺﾝ(13) 舗装厚 50mm	m2	26	2,837	73,762			単-11号
舗装打換え工 (ﾏｳﾝﾄｱｯﾌﾟ歩道部) (夜間)		式	1		120,763			
舗装版切断	ｱｽﾌｧﾙﾄ舗装版 舗装厚 30mm	m	9	927.6	8,348			単-12号
舗装版破砕(急速施工)	ｱｽﾌｧﾙﾄ舗装版 舗装版厚 30mm	m2	35	868.3	30,390			単-13号
殻運搬	舗装版破砕	m3	1.1	8,844	9,728			単-14号
殻処分	ｱｽﾌｧﾙﾄ殻	m3	1.1	2,820	3,102			単-15号
表層 (急速施工)	再生細粒度ｱｽｺﾝ(13) 舗装厚 30mm	m2	35	1,977	69,195			単-16号
区画線工		式	1		25,494			
区画線工 (夜間)		式	1		25,494			

設計内訳書

工事名	Ｒ７松本国道出張所管内橋梁補修維持他工事　（当　初）	事業区分	道路維持･修繕
		工事区分	橋梁保全工事

工事区分・工種・種別・細別	規格	単位	数量	単価	金額	数量増減	金額増減	摘要
溶融式区画線(1) 外側線	溶融式手動 実線 白 15cm 厚1.5mm 排水性舗装無	m	34	473	16,082			単-17号
溶融式区画線(2) 中央線	溶融式手動 実線 黄 15cm 厚1.5mm 排水性舗装無	m	17	553.7	9,412			単-18号
橋梁付属物工		式	1		14,086,917			
伸縮継手工		式	1		14,086,917			
鋼製伸縮継手補修 (夜間)	補修普通2車線 伸縮量30mm 二重止水構造付 誘導版付	m	44.6	271,100	12,091,060			単-19号
鋼製伸縮継手補修 (夜間)	新設普通2車線 伸縮量30mm 二重止水構造付 誘導版付	m	10.2	189,700	1,934,940			単-20号
殻運搬 (夜間)	ｺﾝｸﾘｰﾄ殻(無筋)	m3	3	6,519	19,557			単-21号
殻処分 (夜間)	ｺﾝｸﾘｰﾄ殻(無筋)	m3	3	3,760	11,280			単-22号
現場発生品運搬	既設伸縮装置	式	1		30,080			内-1号
橋梁維持工		式	1		501,840			
応急処理工		式	1		501,840			
応急処理		式	1		501,840			内-2号

設計内訳書

工事名	Ｒ７松本国道出張所管内橋梁補修維持他工事　（当　初）	事業区分	道路維持･修繕
		工事区分	橋梁保全工事

工事区分・工種・種別・細別	規格	単位	数量	単価	金額	数量増減	金額増減	摘要
仮設工		式	1		1,413,080			
交通管理工		式	1		1,413,080			
交通誘導警備員		式	1		1,413,080			内-3号
直接工事費		式	1		17,741,579			
共通仮設費		式	1		5,254,000			
共通仮設費		式	1		548,000			
現場環境改善費（率計上）		式	1		548,000			
共通仮設費（率計上）		式	1		4,706,000			
純工事費		式	1		22,995,579			
現場管理費		式	1		14,894,000			
工事原価		式	1		37,889,579			

設計内訳書

工事名	Ｒ７松本国道出張所管内橋梁補修維持他工事　（当　初）	事業区分	道路維持･修繕
		工事区分	橋梁保全工事

工事区分・工種・種別・細別	規格	単位	数量	単価	金額	数量増減	金額増減	摘要
橋梁保全工事 (平田地区)		式	1		3,245,271			
舗装工		式	1		2,493,920			
橋面防水工 (夜間)		式	1		706,486			
橋面防水	塗膜防水	m2	187	3,778	706,486			単-1号
舗装打換え工 (車道部)(夜間)		式	1		1,624,432			
舗装版切断	ｱｽﾌｧﾙﾄ舗装版 平均舗装厚 135mm	m	42	927.6	38,959			単-2号
舗装版破砕(急速施工)	ｱｽﾌｧﾙﾄ舗装版 平均舗装版厚 135mm	m2	137	868.3	118,957			単-3号
殻運搬	舗装版破砕	m3	18	5,927	106,686			単-4号
殻処分	ｱｽﾌｧﾙﾄ殻	m3	18	4,230	76,140			単-5号
ﾚﾍﾞﾘﾝｸﾞ層(急速施工)	改質Ⅱ型密粒度ｱｽｺﾝ(13) 平均舗装厚 45mm	m2	137	3,123	427,851			単-6号
基層 (急速施工)	改質Ⅱ型密粒度ｱｽｺﾝ(13) 舗装厚 40mm	m2	137	2,853	390,861			単-7号
表層 (急速施工)	改質Ⅱ型密粒度ｱｽｺﾝ(13) 舗装厚 50mm	m2	137	3,394	464,978			単-8号

設計内訳書

工事名	Ｒ７松本国道出張所管内橋梁補修維持他工事　（当　初）	事業区分	道路維持･修繕
		工事区分	橋梁保全工事

工事区分・工種・種別・細別	規格	単位	数量	単価	金額	数量増減	金額増減	摘要
舗装打換え工 (ﾏｳﾝﾄｱｯﾌﾟ 歩道部) (夜間)		式	1		163,002			
舗装版切断	ｱｽﾌｧﾙﾄ舗装版 舗装厚 30mm	m	9	927.6	8,348			単-9号
舗装版破砕(急速施工)	ｱｽﾌｧﾙﾄ舗装版 舗装版厚 30mm	m2	49	868.3	42,546			単-10号
殻運搬	舗装版破砕	m3	1.5	5,927	8,890			単-11号
殻処分	ｱｽﾌｧﾙﾄ殻	m3	1.5	4,230	6,345			単-12号
表層 (急速施工)	再生細粒度ｱｽｺﾝ(13) 舗装厚 30mm	m2	49	1,977	96,873			単-13号
区画線工		式	1		25,021			
区画線工 (夜間)		式	1		25,021			
溶融式区画線(1) 外側線	溶融式手動 実線 白 15cm 厚1.5mm 排水性舗装無	m	33	473	15,609			単-14号
溶融式区画線(2) 中央線	溶融式手動 実線 黄 15cm 厚1.5mm 排水性舗装無	m	17	553.7	9,412			単-15号
橋梁維持工		式	1		501,840			
応急処理工		式	1		501,840			

設計内訳書

工事名	Ｒ７松本国道出張所管内橋梁補修維持他工事　（当　初）	事業区分	道路維持･修繕
		工事区分	橋梁保全工事

工事区分・工種・種別・細別	規格	単位	数量	単価	金額	数量増減	金額増減	摘要
応急処理		式	1		501,840			内-1号
仮設工		式	1		224,490			
交通管理工		式	1		224,490			
交通誘導警備員		式	1		224,490			内-2号
直接工事費		式	1		3,245,271			
共通仮設費		式	1		1,398,000			
共通仮設費		式	1		132,000			
現場環境改善費（率計上）		式	1		132,000			
共通仮設費（率計上）		式	1		1,266,000			
純工事費		式	1		4,643,271			
現場管理費		式	1		3,796,000			
工事原価		式	1		8,439,271			

一式当たり内訳書

現場発生品運搬

第　1号内訳書

単価使用年月	2026. 3
歩掛使用年月	2026. 3
労務調整係数	1.000-00-00-2-0

名称	規格	単位	数量	単価	金額	数量増減	金額増減	摘要
現場発生品及び支給品運搬	ﾄﾗｯｸ[ｸﾚｰﾝ装置付]ﾍﾞｰｽﾄﾗｯｸ4～4.5t積、吊能力2.9t 有り 20.0km以下	t	0.68	11,760	7,996			
現場発生品及び支給品積込み・荷卸し	ﾄﾗｯｸ[ｸﾚｰﾝ装置付]ﾍﾞｰｽﾄﾗｯｸ4～4.5t積、吊能力2.9t	t	0.68	10,120	6,881			
合　計					14,877			

［長野県安曇野市明科地先　　］

一式当たり内訳書

応急処理

第　2号内訳書

単価使用年月	2026. 3
歩掛使用年月	2026. 3
労務調整係数	1.000-00-00-2-0

名称	規格	単位	数量	単価	金額	数量増減	金額増減	摘要
【労務】								
普通作業員		人	20	25,092	501,840			
合　計					501,840			

一式当たり内訳書

足場
第　3号内訳書　　(会田川橋)(夜間)

単価使用年月	2026. 3
歩掛使用年月	2026. 3
労務調整係数	1.000-00-00-2-50

名称	規格	単位	数量	単価	金額	数量増減	金額増減	摘要
足場	1ヶ月以下	m 2	41	15,260	625,660			
朝顔（床版補強工用）	片側朝顔 1月	m 2	41	646	26,486			
防護工（床版補強工用）	片側朝顔 ｼｰﾄ張防護 1月	m 2	41	133	5,453			
足場工（床版補強工用）	桁高1.5m未満 1月	m 2	139	7,764	1,079,196			
朝顔（床版補強工用）	片側朝顔 1月	m 2	139	646	89,794			
防護工（床版補強工用）	片側朝顔 ｼｰﾄ張防護 1月	m 2	139	133	18,487			
合　計					1,845,076			

一式当たり内訳書

足場
第　4号内訳書　　（木戸橋）

単価使用年月	2026. 3
歩掛使用年月	2026. 3
労務調整係数	1.000-00-00-2-0

名称	規格	単位	数量	単価	金額	数量増減	金額増減	摘要
足場工（床版補強工用）	桁高1.5m未満 0.5月	m２	62	5,104	316,448			
朝顔（床版補強工用）	片側朝顔 0.5月	m２	62	426	26,412			
防護工（床版補強工用）	片側朝顔 ｼｰﾄ張防護 0.5月	m２	62	85	5,270			
足場工	手摺先行型枠組足場 必要 標準	掛m２	43	5,394	231,942			
合　計					580,072			

一式当たり内訳書

交通誘導警備員

第　5号内訳書

単価使用年月	2026. 3
歩掛使用年月	2026. 3
労務調整係数	1.000-00-00-2-0

名称	規格	単位	数量	単価	金額	数量増減	金額増減	摘要
【会田川橋】								
交通誘導警備員Ａ	平日夜間作業	人日	49	26,170	1,282,330			
交通誘導警備員Ｂ	平日夜間作業	人日	74	23,410	1,732,340			
【木戸橋】								
交通誘導警備員Ａ	平日昼間作業	人日	3	17,450	52,350			
交通誘導警備員Ｂ	平日昼間作業	人日	3	15,610	46,830			
【切削ｵｰﾊﾞｰﾚｲ区間】								
交通誘導警備員Ａ	平日夜間作業	人日	12	26,170	314,040			
交通誘導警備員Ｂ	平日夜間作業	人日	17	23,410	397,970			
合　計					3,825,860			

一式当たり内訳書

建設機械運搬費

第　6号内訳書

単価使用年月	2026. 3
歩掛使用年月	2026. 3
労務調整係数	1.000-00-00-2-0

名称	規格	単位	数量	単価	金額	数量増減	金額増減	摘要
貨物自動車による運搬（1車1回） 【往復】	路面切削機(ﾎｲｰﾙ式･廃材積込装置付) 2.0m 55.2km 無 有 20600円	台	2	132,600	265,200			
合　計					265,200			

［長野県安曇野市明科地先　　］

一式当たり内訳書

道路施設基本ﾃﾞｰﾀ作成費用

第　7号内訳書

単価使用年月	2026. 3
歩掛使用年月	2026. 3
労務調整係数	1.000-00-00-2-0

名称	規格	単位	数量	単価	金額	数量増減	金額増減	摘要
道路施設基本ﾃﾞｰﾀ作成費用	技術員×1.75人	式	1		63,175			
合　計					63,175			

一式当たり内訳書

現場発生品運搬

第　1号内訳書

単価使用年月	2026. 3
歩掛使用年月	2026. 3
労務調整係数	1.000-00-00-2-0

名称	規格	単位	数量	単価	金額	数量増減	金額増減	摘要
現場発生品及び支給品運搬	ﾄﾗｯｸ[ｸﾚｰﾝ装置付]ﾍﾞｰｽﾄﾗｯｸ4～4.5t積、吊能力2.9t 有り 5.0km以下	t	2.31	2,902	6,703			
現場発生品及び支給品積込み・荷卸し	ﾄﾗｯｸ[ｸﾚｰﾝ装置付]ﾍﾞｰｽﾄﾗｯｸ4～4.5t積、吊能力2.9t	t	2.31	10,120	23,377			
合　計					30,080			

［長野県松本市宮渕地先　　］

一式当たり内訳書

応急処理

第　2号内訳書

単価使用年月	2026. 3
歩掛使用年月	2026. 3
労務調整係数	1.000-00-00-2-0

名称	規格	単位	数量	単価	金額	数量増減	金額増減	摘要
【労務】								
普通作業員		人	20	25,092	501,840			
合　計					501,840			

一式当たり内訳書

交通誘導警備員

第　3号内訳書

単価使用年月	2026. 3
歩掛使用年月	2026. 3
労務調整係数	1.000-00-00-2-0

名称	規格	単位	数量	単価	金額	数量増減	金額増減	摘要
交通誘導警備員Ａ	平日夜間作業	人日	37	26,170	968,290			
交通誘導警備員Ｂ	平日夜間作業	人日	19	23,410	444,790			
合　計					1,413,080			

一式当たり内訳書

応急処理

第　1号内訳書

単価使用年月	2026. 3
歩掛使用年月	2026. 3
労務調整係数	1.000-00-00-2-0

名称	規格	単位	数量	単価	金額	数量増減	金額増減	摘要
【労務】								
普通作業員		人	20	25,092	501,840			
合　計					501,840			

一式当たり内訳書

交通誘導警備員

第　2号内訳書

単価使用年月	2026. 3
歩掛使用年月	2026. 3
労務調整係数	1.000-00-00-2-0

名称	規格	単位	数量	単価	金額	数量増減	金額増減	摘要
交通誘導警備員Ａ	平日夜間作業	人日	5	26,170	130,850			
交通誘導警備員Ｂ	平日夜間作業	人日	4	23,410	93,640			
合　計					224,490			

１次単価表

単価使用年月	2026. 3
歩掛使用年月	2026. 3
労務調整係数	1.000-00-00-2-50

単－1号	舗装版切断	ｱｽﾌｧﾙﾄ舗装版 舗装厚 50mm	単位	m	数量	1	単価	927.6

名称	規格	単位	数量	単価	金額	摘要
舗装版切断	ｱｽﾌｧﾙﾄ舗装版 15cm以下 全ての費用	m	1	927.6	927.6	
計					927.6	
単価					927.6	円／m

単価使用年月	2026. 3
歩掛使用年月	2026. 3
労務調整係数	1.000-00-00-2-50

単－2号	舗装版破砕(急速施工)	ｱｽﾌｧﾙﾄ舗装版 舗装版厚 50mm	単位	m2	数量	1	単価	868.3

名称	規格	単位	数量	単価	金額	摘要
直接掘削積込	舗装版のみの打換え 40cm以下 無	m２	1	868.3	868.3	
計					868.3	
単価					868.3	円／m2

１次単価表

単価使用年月	2026. 3
歩掛使用年月	2026. 3
労務調整係数	1.000-00-00-2-50

単－3号	殻運搬	舗装版破砕	単位	m3	数量	1	単価	8,844

名称	規格	単位	数量	単価	金額	摘要
殻運搬	舗装版破砕 機械積込(騒音対策不要､舗装版厚15cm以下) 有り 60.0km以下 全ての費用	ｍ３	1	8,844	8,844	
計					8,844	
単価					8,844	円／m3

単価使用年月	2026. 3
歩掛使用年月	2026. 3
労務調整係数	1.000-00-00-2-50

単－4号	殻処分	ｱｽﾌｧﾙﾄ殻	単位	m3	数量	1	単価	2,938

名称	規格	単位	数量	単価	金額	摘要
処分費（ｔ）		t	2.35	1,250	2,937.5	
計					2,937.5	
単価					2,938	円／m3

１次単価表

単価使用年月	2026. 3
歩掛使用年月	2026. 3
労務調整係数	1.000-00-00-2-50

単－5号	橋面防水	塗膜防水	単位	m2	数量	1	単価	3,449

名称	規格	単位	数量	単価	金額	摘要
塗膜系防水	補修 有 31.9m/100m2 有 21.1m/100m2 有	m２	1	3,449	3,449	
計					3,449	
単価					3,449	円／m2

単価使用年月	2026. 3
歩掛使用年月	2026. 3
労務調整係数	1.000-00-00-2-50

単－6号	表層 (急速施工)	改質Ⅱ型密粒度ｱｽｺﾝ(13) 舗装厚 50mm	単位	m2	数量	1	単価	3,486

名称	規格	単位	数量	単価	金額	摘要
舗装の敷均し転圧	1,000m2未満 舗装版のみの打換え 各種 2.35t/m3 1層 50mm 無	m２	1	3,486	3,486	
計					3,486	
単価					3,486	円／m2

１次単価表

単価使用年月	2026. 3
歩掛使用年月	2026. 3
労務調整係数	1.000-00-00-2-50

単－7号	切削ｵｰﾊﾞｰﾚｲ	平均切削深さ5cm 一層 段差すりつけ無 改質Ⅱ型密粒度ｱｽｺﾝ(20) 舗装厚 50mm	単位	m2	数量	1	単価	4,206

名称	規格	単位	数量	単価	金額	摘要
切削オーバーレイ	7cm以下 一層 無 50mm 各種 2.35t/m3 ﾀｯｸｺｰﾄ	m２	1	4,206	4,206	
計					4,206	
単価					4,206	円／m2

単価使用年月	2026. 3
歩掛使用年月	2026. 3
労務調整係数	1.000-00-00-2-50

単－8号	殻運搬(路面切削)	ｱｽﾌｧﾙﾄ殻	単位	m3	数量	1	単価	6,214

名称	規格	単位	数量	単価	金額	摘要
殻運搬（路面切削）	有り 46.0km以下 全ての費用	m３	1	6,214	6,214	
計					6,214	
単価					6,214	円／m3

１次単価表

単価使用年月	2026. 3
歩掛使用年月	2026. 3
労務調整係数	1.000-00-00-2-50

単－9号	殻処分	ｱｽﾌｧﾙﾄ殻	単位	m3	数量	1	単価	2,938

名称	規格	単位	数量	単価	金額	摘要
処分費（ｔ）		t	2.35	1,250	2,937.5	
計					2,937.5	
単価					2,938	円／m3

単価使用年月	2026. 3
歩掛使用年月	2026. 3
労務調整係数	1.000-00-00-2-50

単－10号	溶融式区画線(1) 外側線	溶融式手動 実線 白 15cm 厚1.5mm 排水性舗装無	単位	m	数量	1	単価	473

名称	規格	単位	数量	単価	金額	摘要
区画線設置	有り 溶融式手動 無し 実線 15cm 無し 1.5mm 無し 無し 含有量15～18% 白 アスファルト舗装 全ての費用	m	1	473	473	
計					473	
単価					473	円／m

１次単価表

単価使用年月	2026. 3
歩掛使用年月	2026. 3
労務調整係数	1.000-00-00-2-50

単－11号	溶融式区画線(2) 中央線	溶融式手動 実線 黄 15cm 厚1.5mm 排水性舗装無	単位	m	数量	1	単価	553.7

名称	規格	単位	数量	単価	金額	摘要
区画線設置	有り 溶融式手動 無し 実線 15cm 無し 1.5mm 無し 無し 含有量15～18% 黄　鉛・クロムフリー アスファルト舗装 全ての費用	m	1	553.7	553.7	
計					553.7	
単価					553.7	円／m

単価使用年月	2026. 3
歩掛使用年月	2026. 3
労務調整係数	1.000-00-00-2-50

単－12号	溶融式区画線(3) ｾﾞﾌﾞﾗ外側線	溶融式手動 実線 白 15cm 厚1.5mm 排水性舗装無	単位	m	数量	1	単価	473

名称	規格	単位	数量	単価	金額	摘要
区画線設置	有り 溶融式手動 無し 実線 15cm 無し 1.5mm 無し 無し 含有量15～18% 白 アスファルト舗装 全ての費用	m	1	473	473	
計					473	
単価					473	円／m

１次単価表

単価使用年月	2026. 3
歩掛使用年月	2026. 3
労務調整係数	1.000-00-00-2-50

単－13号	溶融式区画線(4) ｾﾞﾌﾞﾗ	溶融式手動 ｾﾞﾌﾞﾗ 白 30cm 厚1.5mm 排水性舗装無	単位	m	数量	1	単価	913.5

名称	規格	単位	数量	単価	金額	摘要
区画線設置	有り 溶融式手動 無し ゼブラ 30cm 無し 1.5mm 無し 無し 含有量15～18% 白 アスファルト舗装 全ての費用	m	1	913.5	913.5	
計					913.5	
単価					913.5	円／m

単価使用年月	2026. 3
歩掛使用年月	2026. 3
労務調整係数	1.000-00-00-2-50

単－14号	溶融式区画線(5) 停止線	溶融式手動 ｾﾞﾌﾞﾗ 白 45cm 厚1.5mm 排水性舗装無	単位	m	数量	1	単価	1,170

名称	規格	単位	数量	単価	金額	摘要
区画線設置	有り 溶融式手動 無し ゼブラ 45cm 無し 1.5mm 無し 無し 含有量15～18% 白 アスファルト舗装 全ての費用	m	1	1,170	1,170	
計					1,170	
単価					1,170	円／m

１次単価表

単価使用年月	2026. 3
歩掛使用年月	2026. 3
労務調整係数	1.000-00-00-2-50

単－15号	溶融式区画線(6) 横断歩道線	溶融式手動 ｾﾞﾌﾞﾗ 白 45cm 厚1.5mm 排水性舗装無	単位	m	数量	1	単価	1,170

名称	規格	単位	数量	単価	金額	摘要
区画線設置	有り 溶融式手動 無し ゼブラ 45cm 無し 1.5mm 無し 無し 含有量15～18% 白 アスファルト舗装 全ての費用	m	1	1,170	1,170	
計					1,170	
単価					1,170	円／m

単価使用年月	2026. 3
歩掛使用年月	2026. 3
労務調整係数	1.000-00-00-2-50

単－16号	溶融式区画線(1) 外側線	溶融式手動 実線 白 15cm 厚1.5mm 排水性舗装無	単位	m	数量	1	単価	473

名称	規格	単位	数量	単価	金額	摘要
区画線設置	有り 溶融式手動 無し 実線 15cm 無し 1.5mm 無し 無し 含有量15～18% 白 アスファルト舗装 全ての費用	m	1	473	473	
計					473	
単価					473	円／m

１次単価表

単価使用年月	2026. 3
歩掛使用年月	2026. 3
労務調整係数	1.000-00-00-2-50

単－17号	溶融式区画線(2) 中央線	溶融式手動 実線 黄 15cm 厚1.5mm 排水性舗装無	単位	m	数量	1	単価	553.7

名称	規格	単位	数量	単価	金額	摘要
区画線設置	有り 溶融式手動 無し 実線 15cm 無し 1.5mm 無し 無し 含有量15～18% 黄　鉛・クロムフリー アスファルト舗装 全ての費用	m	1	553.7	553.7	
計					553.7	
単価					553.7	円／m

単価使用年月	2026. 3
歩掛使用年月	2026. 3
労務調整係数	1.000-00-00-2-50

単－18号	溶融式区画線(3) ｾﾞﾌﾞﾗ外側線	溶融式手動 実線 白 15cm 厚1.5mm 排水性舗装無	単位	m	数量	1	単価	473

名称	規格	単位	数量	単価	金額	摘要
区画線設置	有り 溶融式手動 無し 実線 15cm 無し 1.5mm 無し 無し 含有量15～18% 白 アスファルト舗装 全ての費用	m	1	473	473	
計					473	
単価					473	円／m

１次単価表

単価使用年月	2026. 3
歩掛使用年月	2026. 3
労務調整係数	1.000-00-00-2-50

単－19号	溶融式区画線(4) ｾﾞﾌﾞﾗ	溶融式手動 ｾﾞﾌﾞﾗ 白 30cm 厚1.5mm 排水性舗装無	単位	m	数量	1	単価	913.5

名称	規格	単位	数量	単価	金額	摘要
区画線設置	有り 溶融式手動 無し ゼブラ 30cm 無し 1.5mm 無し 無し 含有量15～18% 白 アスファルト舗装 全ての費用	m	1	913.5	913.5	
計					913.5	
単価					913.5	円／m

単価使用年月	2026. 3
歩掛使用年月	2026. 3
労務調整係数	1.000-00-00-2-50

単－20号	溶融式区画線(5) 停止線	溶融式手動 ｾﾞﾌﾞﾗ 白 45cm 厚1.5mm 排水性舗装無	単位	m	数量	1	単価	1,170

名称	規格	単位	数量	単価	金額	摘要
区画線設置	有り 溶融式手動 無し ゼブラ 45cm 無し 1.5mm 無し 無し 含有量15～18% 白 アスファルト舗装 全ての費用	m	1	1,170	1,170	
計					1,170	
単価					1,170	円／m

１次単価表

単価使用年月	2026. 3
歩掛使用年月	2026. 3
労務調整係数	1.000-00-00-2-50

単－21号	溶融式区画線(6) 横断歩道線	溶融式手動 ｾﾞﾌﾞﾗ 白 45cm 厚1.5mm 排水性舗装無	単位	m	数量	1	単価	1,170

名称	規格	単位	数量	単価	金額	摘要
区画線設置	有り 溶融式手動 無し ゼブラ 45cm 無し 1.5mm 無し 無し 含有量15～18% 白 アスファルト舗装 全ての費用	m	1	1,170	1,170	
計					1,170	
単価					1,170	円／m

単価使用年月	2026. 3
歩掛使用年月	2026. 3
労務調整係数	1.000-00-00-2-50

単－22号	溶融式区画線(7) 破線	溶融式手動 破線 白 15cm 厚1.5mm 排水性舗装無	単位	m	数量	1	単価	508.2

名称	規格	単位	数量	単価	金額	摘要
区画線設置	有り 溶融式手動 無し 破線 15cm 無し 1.5mm 無し 無し 含有量15～18% 白 アスファルト舗装 全ての費用	m	1	508.2	508.2	
計					508.2	
単価					508.2	円／m

１次単価表

単価使用年月	2026. 3
歩掛使用年月	2026. 3
労務調整係数	1.000-00-00-2-50

単－23号	溶融式区画線(8) 矢印・記号・文字	溶融式手動 矢印・記号・文字 白 15cm換算 厚1.5mm 排水性舗装無	単位	m	数量	1	単価	1,135

名称	規格	単位	数量	単価	金額	摘要
区画線設置	有り 溶融式手動 無し 矢印･記号･文字 15cm換算 無し 1.5mm 無し 無し 含有量15～18% 白 アスファルト舗装	m	1	1,135	1,135	
計					1,135	
単価					1,135	円／m

単価使用年月	2026. 3
歩掛使用年月	2026. 3
労務調整係数	1.000-00-00-2-50

単－24号	鋼製伸縮継手補修 (夜間)	補修普通2車線 伸縮量20mm 誘導版付	単位	m	数量	18.7	単価	277,100

名称	規格	単位	数量	単価	金額	摘要
橋梁用伸縮継手装置設置工	補修 普通型 2車線相当 有 有	m	18.7	276,500	5,170,550	
人力積込	コンクリート殻（無筋）	m３	1.53	7,152	10,942.56	
計					5,181,492.56	
単価					277,100	円／m

１次単価表

単価使用年月	2026. 3
歩掛使用年月	2026. 3
労務調整係数	1.000-00-00-2-50

単－25号	鋼製伸縮継手補修 （夜間）	新設軽量2車線 伸縮量30mm 縦目地	単位	m	数量	39.4	単価	148,500

名称	規格	単位	数量	単価	金額	摘要
橋梁用伸縮継手装置設置工	新設 軽量型 有 有	m	39.4	148,000	5,831,200	
人力積込	コンクリート殻（無筋）	m３	2.3	7,152	16,449.6	
計					5,847,649.6	
単価					148,500	円／m

単価使用年月	2026. 3
歩掛使用年月	2026. 3
労務調整係数	1.000-00-00-2-50

単－26号	殻運搬 （夜間）	ｺﾝｸﾘｰﾄ殻(無筋)	単位	m3	数量	1	単価	6,519

名称	規格	単位	数量	単価	金額	摘要
殻運搬	ｺﾝｸﾘｰﾄ(無筋)構造物とりこわし 機械積込 有り 41.3km以下 全ての費用	m３	1	6,519	6,519	
計					6,519	
単価					6,519	円／m3

１次単価表

単価使用年月	2026. 3
歩掛使用年月	2026. 3
労務調整係数	1.000-00-00-2-50

単－27号	殻処分 （夜間）	ｺﾝｸﾘｰﾄ殻（無筋）	単位	m3	数量	1	単価	2,938

名称	規格	単位	数量	単価	金額	摘要
処分費（ｍ３）		ｍ３	1	2,938	2,938	
計					2,938	
単価					2,938	円／m3

単価使用年月	2026. 3
歩掛使用年月	2026. 3
労務調整係数	1.000-00-00-2-0

単－28号	低圧注入工法 （会田川橋）	1構造物当り補修延べ延長 0.5m ｴﾎﾟｷｼ樹脂系	単位	構造物	数量	1	単価	175,000

名称	規格	単位	数量	単価	金額	摘要
ひび割れ補修工（低圧注入工法）	25m未満 0.026kg 0.147kg 2個	構造物	1	175,000	175,000	
計					175,000	
単価					175,000	円／構造物

１次単価表

単価使用年月	2026. 3
歩掛使用年月	2026. 3
労務調整係数	1.000-00-00-2-0

単－29号	低圧注入工法 (木戸橋)	1構造物当り補修延べ延長 3.4m ｴﾎﾟｷｼ樹脂系	単位	構造物	数量	1	単価	181,100

名称	規格	単位	数量	単価	金額	摘要
ひび割れ補修工（低圧注入工法）	25m未満 0.184kg 0.52kg 12個	構造物	1	181,100	181,100	
計					181,100	
単価					181,100	円／構造物

単価使用年月	2026. 3
歩掛使用年月	2026. 3
労務調整係数	1.000-00-00-2-0

単－30号	左官工法 (会田川橋)	1構造物当り修復延べ体積 0.261m3 ﾎﾟﾘﾏｰｾﾒﾝﾄﾓﾙﾀﾙ 鉄筋ｹﾚﾝ・鉄筋防錆処理有	単位	構造物	数量	1	単価	1,006,000

名称	規格	単位	数量	単価	金額	摘要
断面修復工（左官工法）	有り 0.1m3以上 0.261m3	構造物	1	1,006,000	1,006,000	
計					1,006,000	
単価					1,006,000	円／構造物

１次単価表

単価使用年月	2026. 3
歩掛使用年月	2026. 3
労務調整係数	1.000-00-00-2-0

単－31号	左官工法 (木戸橋)	1構造物当り修復延べ体積 0.007m3 ﾎﾟﾘﾏｰｾﾒﾝﾄﾓﾙﾀﾙ 鉄筋ｹﾚﾝ・鉄筋防錆処理有	単位	構造物	数量	1	単価	343,700

名称	規格	単位	数量	単価	金額	摘要
断面修復工（左官工法）	有り 0.1m3未満 0.007m3	構造物	1	343,700	343,700	
計					343,700	
単価					343,700	円／構造物

単価使用年月	2026. 3
歩掛使用年月	2026. 3
労務調整係数	1.000-00-00-2-0

単－32号	左官工法 (木戸橋)	1構造物当り修復延べ体積 0.026m3 ﾎﾟﾘﾏｰｾﾒﾝﾄﾓﾙﾀﾙ 鉄筋ｹﾚﾝ・鉄筋防錆処理無	単位	構造物	数量	1	単価	294,400

名称	規格	単位	数量	単価	金額	摘要
断面修復工（左官工法）	無し 0.1m3未満 0.026m3	構造物	1	294,400	294,400	
計					294,400	
単価					294,400	円／構造物

１次単価表

単価使用年月	2026. 3
歩掛使用年月	2026. 3
労務調整係数	1.000-00-00-2-0

単－33号	ｺﾝｸﾘｰﾄ殻積込・運搬(断面修復工) (会田川橋)	ｺﾝｸﾘｰﾄ殻(無筋)	単位	m3	数量	1	単価	6,779

名称	規格	単位	数量	単価	金額	摘要
コンクリート殻積込・運搬（断面修復工）	無し 11.5ｋｍ以下 良好	ｍ３	1	6,779	6,779	
計					6,779	
単価					6,779	円／m3

単価使用年月	2026. 3
歩掛使用年月	2026. 3
労務調整係数	1.000-00-00-2-0

単－34号	ｺﾝｸﾘｰﾄ殻積込・運搬(断面修復工) (木戸橋)	ｺﾝｸﾘｰﾄ殻(無筋)	単位	m3	数量	1	単価	6,779

名称	規格	単位	数量	単価	金額	摘要
コンクリート殻積込・運搬（断面修復工）	無し 11.5ｋｍ以下 良好	ｍ３	1	6,779	6,779	
計					6,779	
単価					6,779	円／m3

１次単価表

単価使用年月	2026. 3
歩掛使用年月	2026. 3
労務調整係数	1.000-00-00-2-0

単－35号	殻処分 （会田川橋）	ｺﾝｸﾘｰﾄ殻（無筋）	単位	m3	数量	1	単価	3,525

名称	規格	単位	数量	単価	金額	摘要
処分費（ｍ３）		ｍ３	1	3,525	3,525	
計					3,525	
単価					3,525	円／m3

単価使用年月	2026. 3
歩掛使用年月	2026. 3
労務調整係数	1.000-00-00-2-0

単－36号	殻処分 （木戸橋）	ｺﾝｸﾘｰﾄ殻（無筋）	単位	m3	数量	1	単価	3,525

名称	規格	単位	数量	単価	金額	摘要
処分費（ｍ３）		ｍ３	1	3,525	3,525	
計					3,525	
単価					3,525	円／m3

参考資料（１）

単価使用年月	2026. 3
歩掛使用年月	2026. 3
労務調整係数	1.000-00-00-2-50

	直接掘削積込	舗装版のみの打換え 40cm以下 無	単位	ｍ２	数量	100	単価 868.3

名称	規格	単位	数量	単価	金額	摘要
土木一般世話役		人	0.165	49,113	8,103	
特殊作業員		人	0.495	43,452	21,508	
普通作業員		人	0.66	37,638	24,841	
バックホウ（山積０．４５ｍ３）運転	舗装版のみの打換え	日	0.769	37,770	29,045	
諸雑費（率＋まるめ） 4%		式	1		3,333	
計					86,830	
単価					868.3	円／ｍ２

参考資料（1）

単価使用年月	2026. 3
歩掛使用年月	2026. 3
労務調整係数	1.000-00-00-2-50

	処分費（t）		単位	t	数量	100	単価 1,250

名称	規格	単位	数量	単価	金額	摘要
処分費 中部興業(有)【夜間】	アスファルト殻	t	100	1,250	125,000	
計					125,000	
単価					1,250	円／t

参考資料（１）

単価使用年月	2026. 3
歩掛使用年月	2026. 3
労務調整係数	1.000-00-00-2-50

	塗膜系防水	補修 有 31.9m/100m2 有 21.1m/100m2 有	単位	ｍ２	数量	100	単価 3,449

名称	規格	単位	数量	単価	金額	摘要
橋面防水工　塗膜系防水（アスファルト系）	補修	ｍ２	100	2,903.75	290,375	
排水用導水管（材料費）	φ18×5 ステンレス製	m	33.495	1,260	42,203	
成形目地材（材料費）	幅50mm 厚さ5mm	m	22.155	555	12,296	
諸雑費（まるめ）		式	1		26	
計					344,900	
単価					3,449	円／ｍ２

参考資料（１）

単価使用年月	2026. 3
歩掛使用年月	2026. 3
労務調整係数	1.000-00-00-2-50

	舗装の敷均し転圧	1,000m2未満 舗装版のみの打換え 各種 2.35t/m3 1層 50mm 無	単位	ｍ２	数量	100	単価 3,486

名称	規格	単位	数量	単価	金額	摘要
土木一般世話役		人	0.074	49,113	3,634	
特殊作業員		人	0.223	43,452	9,689	
普通作業員		人	0.297	37,638	11,178	
改質アスファルト混合物【夜間】	改質Ⅱ型密粒度アスコン(13)	ｔ	12.573	21,400	269,062	
タイヤローラ（８～２０ｔ）運転	舗装版のみの打換え	日	0.184	53,260	9,799	
振動ローラ運転	舗装版のみの打換え	日	0.188	49,740	9,351	
アスファルトフィニッシャ（ホイール型）運転	舗装版のみの打換え	日	0.333	67,520	22,484	
諸雑費（率＋まるめ） 4%		式	1		13,403	
計					348,600	
単価					3,486	円／ｍ２

参考資料（１）

単価使用年月	2026. 3
歩掛使用年月	2026. 3
労務調整係数	1.000-00-00-2-50

	切削オーバーレイ	7cm以下 一層 無 50mm 各種 2.35t/m3 ﾀｯｸｺｰﾄ	単位	ｍ２	数量	100	単価	4,206

名称	規格	単位	数量	単価	金額	摘要
土木一般世話役		人	0.137	49,113	6,728	
特殊作業員		人	0.41	43,452	17,815	
普通作業員		人	0.683	37,638	25,706	
改質アスファルト混合物【夜間】	改質Ⅱ型密粒度アスコン(20)	t	12.573	20,100	252,717	
アスファルト乳剤	ＰＫ－４　タックコート用	L	43	114	4,902	
路面切削機運転	7cm以下 一層	日	0.137	270,700	37,085	
路面清掃車運転	7cm以下 一層	日	0.137	84,700	11,603	
アスファルトフィニッシャ運転	7cm以下 一層	日	0.137	164,400	22,522	
ロードローラ運転	7cm以下 一層	日	0.137	70,990	9,725	
タイヤローラ運転	7cm以下 一層	日	0.137	68,230	9,347	
諸雑費（率＋まるめ） 16%		式	1		22,450	

参考資料（１）

単価使用年月	2026. 3
歩掛使用年月	2026. 3
労務調整係数	1.000-00-00-2-50

	切削オーバーレイ	7cm以下 一層 無 50mm 各種 2.35t/m3 ﾀｯｸｺｰﾄ	単位	ｍ２	数量	100	単価	4,206

名称	規格	単位	数量	単価	金額	摘要
計					420,600	
単価					4,206	円／ｍ２

参考資料（１）

単価使用年月	2026. 3
歩掛使用年月	2026. 3
労務調整係数	1.000-00-00-2-50

	区画線設置	有り 溶融式手動 無し 実線 15cm 無し 1.5mm 無し 無し 含有量15～18% 白 アスファルト舗装 全ての費用	単位	m	数量	1,000	単価	473

名称	規格	単位	数量	単価	金額	摘要
区画線設置（溶融式）	夜間　豪雪無　実線15cm　制約無	m	1,000	309.06	309,060	
トラフィックペイント	３種１号　ビーズ１５～１８　白　溶融型	ｋｇ	570	235	133,950	
ガラスビーズ	０．１０６～０．８５０ｍｍ	ｋｇ	25	180	4,500	
接着用プライマー	区画線用	ｋｇ	25	485	12,125	
軽油		L	40	139	5,560	
諸雑費（率＋まるめ） 5%		式	1		7,805	
計					473,000	
単価					473	円／m

参考資料（１）

単価使用年月	2026. 3
歩掛使用年月	2026. 3
労務調整係数	1.000-00-00-2-50

	区画線設置	有り 溶融式手動 無し 実線 15cm 無し 1.5mm 無し 無し 含有量15～18% 黄　鉛・クロムフリー アスファルト舗装 全ての費用	単位	m	数量	1,000	単価 553.7

名称	規格	単位	数量	単価	金額	摘要
区画線設置（溶融式）	夜間　豪雪無　実線15cm　制約無	m	1,000	309.06	309,060	
トラフィックペイント	３種１号　ビーズ１５～１８　黄　鉛・フリー　溶融	ｋｇ	570	370	210,900	
ガラスビーズ	０．１０６～０．８５０mm	ｋｇ	25	180	4,500	
接着用プライマー	区画線用	ｋｇ	25	485	12,125	
軽油		L	40	139	5,560	
諸雑費（率＋まるめ） 5%		式	1		11,555	
計					553,700	
単価					553.7	円／m

参考資料（１）

単価使用年月	2026. 3
歩掛使用年月	2026. 3
労務調整係数	1.000-00-00-2-50

	区画線設置	有り 溶融式手動 無し ゼブラ 30cm 無し 1.5mm 無し 無し 含有量15～18% 白 アスファルト舗装 全ての費用	単位	m	数量	1,000	単価	913.5

名称	規格	単位	数量	単価	金額	摘要
区画線設置（溶融式）	夜間　豪雪無　ゼブラ30cm　制約無	m	1,000	588.54	588,540	
トラフィックペイント	３種１号　ビーズ１５～１８　白　溶融型	ｋｇ	1,130	235	265,550	
ガラスビーズ	０．１０６～０．８５０ｍｍ	ｋｇ	50	180	9,000	
接着用プライマー	区画線用	ｋｇ	50	485	24,250	
軽油		L	77	139	10,703	
諸雑費（率＋まるめ） 5%		式	1		15,457	
計					913,500	
単価					913.5	円／m

参考資料（１）

単価使用年月	2026. 3
歩掛使用年月	2026. 3
労務調整係数	1.000-00-00-2-50

	区画線設置	有り 溶融式手動 無し ゼブラ 45cm 無し 1.5mm 無し 無し 含有量15～18% 白 アスファルト舗装 全ての費用	単位	m	数量	1,000	単価	1,170

名称	規格	単位	数量	単価	金額	摘要
区画線設置（溶融式）	夜間　豪雪無　ゼブラ45cm　制約無	m	1,000	685.44	685,440	
トラフィックペイント	３種１号　ビーズ１５～１８　白　溶融型	ｋｇ	1,700	235	399,500	
ガラスビーズ	０．１０６～０．８５０ｍｍ	ｋｇ	75	180	13,500	
接着用プライマー	区画線用	ｋｇ	75	485	36,375	
軽油		L	89	139	12,371	
諸雑費（率＋まるめ） 5%		式	1		22,814	
計					1,170,000	
単価					1,170	円／m

参考資料（１）

単価使用年月	2026. 3
歩掛使用年月	2026. 3
労務調整係数	1.000-00-00-2-50

	区画線設置	有り 溶融式手動 無し 破線 15cm 無し 1.5mm 無し 無し 含有量15～18% 白 アスファルト舗装 全ての費用	単位	m	数量	1,000	単価	508.2

名称	規格	単位	数量	単価	金額	摘要
区画線設置（溶融式）	夜間　豪雪無　破線15cm　制約無	m	1,000	343.74	343,740	
トラフィックペイント	３種１号　ビーズ１５～１８　白　溶融型	ｋｇ	570	235	133,950	
ガラスビーズ	０．１０６～０．８５０mm	ｋｇ	25	180	4,500	
接着用プライマー	区画線用	ｋｇ	25	485	12,125	
軽油		L	44	139	6,116	
諸雑費（率＋まるめ） 5%		式	1		7,769	
計					508,200	
単価					508.2	円／m

参考資料（１）

単価使用年月	2026. 3
歩掛使用年月	2026. 3
労務調整係数	1.000-00-00-2-50

	区画線設置	有り 溶融式手動 無し 矢印･記号･文字 15cm換算 無し 1.5mm 無し 無し 含有量15～18% 白 アスファルト舗装	単位	m	数量	1,000	単価	1,135

名称	規格	単位	数量	単価	金額	摘要
区画線設置（溶融式）	夜間　豪雪無　矢印・記号・文字　制約無	m	1,200	773.16	927,792	
トラフィックペイント	３種１号　ビーズ１５～１８　白　溶融型	ｋｇ	684	235	160,740	
ガラスビーズ	０．１０６～０．８５０ｍｍ	ｋｇ	30	180	5,400	
接着用プライマー	区画線用	ｋｇ	30	485	14,550	
軽油		L	120	139	16,680	
諸雑費（率＋まるめ） 5%		式	1		9,838	
計					1,135,000	
単価					1,135	円／m

参考資料（１）

単価使用年月	2026. 3
歩掛使用年月	2026. 3
労務調整係数	1.000-00-00-2-50

	橋梁用伸縮継手装置設置工	補修 普通型 2車線相当 有 有	単位	m	数量	1	単価	276,500

名称	規格	単位	数量	単価	金額	摘要
橋梁用伸縮装置（材料費）	伸縮量20mm 誘導板付(ﾒﾀﾙｼﾞｮｲﾝﾄ同等品)	m	1	125,000	125,000	
伸縮装置工　補修	２車線　普通型	m	1	151,500	151,500	
諸雑費（まるめ）		式	1		0	
計					276,500	
単価					276,500	円／m

参考資料（１）

単価使用年月	2026. 3
歩掛使用年月	2026. 3
労務調整係数	1.000-00-00-2-50

	人力積込	コンクリート殻（無筋）	単位	ｍ３	数量	1	単価 7,152

名称	規格	単位	数量	単価	金額	摘要
人力積込	岩塊･玉石	ｍ３	1	7,152	7,152	
計					7,152	
単価					7,152	円／ｍ３

参考資料（1）

単価使用年月	2026. 3
歩掛使用年月	2026. 3
労務調整係数	1.000-00-00-2-50

	橋梁用伸縮継手装置設置工	新設 軽量型 有 有	単位	m	数量	1	単価	148,000

名称	規格	単位	数量	単価	金額	摘要
橋梁用伸縮装置（材料費）	伸縮量30mm 突合せ型 縦目地用(ﾒﾀﾙｼﾞｮｲﾝﾄ同等品)	m	1	82,200	82,200	
伸縮装置工　新設	軽量型	m	1	65,751	65,751	
諸雑費（まるめ）		式	1		49	
計					148,000	
単価					148,000	円／m

参考資料（１）

単価使用年月	2026. 3
歩掛使用年月	2026. 3
労務調整係数	1.000-00-00-2-50

	人力積込	コンクリート殻（無筋）	単位	ｍ３	数量	1	単価	7,152

名称	規格	単位	数量	単価	金額	摘要
人力積込	岩塊･玉石	ｍ３	1	7,152	7,152	
計					7,152	
単価					7,152	円／ｍ３

単価使用年月	2026. 3
歩掛使用年月	2026. 3
労務調整係数	1.000-00-00-2-50

	処分費（ｍ３）		単位	ｍ３	数量	100	単価	2,938

名称	規格	単位	数量	単価	金額	摘要
処分費 中部興業(有)【夜間】	コンクリート殻（無筋）	ｍ３	100	2,938	293,800	
計					293,800	
単価					2,938	円／ｍ３

参考資料（1）

単価使用年月	2026. 3
歩掛使用年月	2026. 3
労務調整係数	1.000-00-00-2-0

	ひび割れ補修工（低圧注入工法）	25m未満 0.026kg 0.147kg 2個	単位	構造物	数量	1	単価	175,000

名称	規格	単位	数量	単価	金額	摘要
土木一般世話役		人	1.5	32,742	49,113	
特殊作業員		人	2.4	28,968	69,523	
普通作業員		人	1.8	25,092	45,165	
注入材（材料費）	エポキシ樹脂系	ｋｇ	0.026	3,400	88	
シール材（材料費）	エポキシ樹脂系	ｋｇ	0.201	2,630	528	
注入器（材料費）	低圧注入用	本	2	420	840	
諸雑費（率＋まるめ） 6%		式	1		9,743	
計					175,000	
単価					175,000	円／構造物

参考資料（1）

単価使用年月	2026. 3
歩掛使用年月	2026. 3
労務調整係数	1.000-00-00-2-0

	ひび割れ補修工（低圧注入工法）	25m未満 0.184kg 0.52kg 12個	単位	構造物	数量	1	単価	181,100

名称	規格	単位	数量	単価	金額	摘要
土木一般世話役		人	1.5	32,742	49,113	
特殊作業員		人	2.4	28,968	69,523	
普通作業員		人	1.8	25,092	45,165	
注入材（材料費）	エポキシ樹脂系	ｋｇ	0.184	3,400	625	
シール材（材料費）	エポキシ樹脂系	ｋｇ	0.712	2,630	1,872	
注入器（材料費）	低圧注入用	本	12	420	5,040	
諸雑費（率＋まるめ） 6%		式	1		9,762	
計					181,100	
単価					181,100	円／構造物

参考資料（1）

単価使用年月	2026. 3
歩掛使用年月	2026. 3
労務調整係数	1.000-00-00-2-0

	断面修復工（左官工法）	有り 0.1m3以上 0.261m3	単位	構造物	数量	1	単価	1,006,000

名称	規格	単位	数量	単価	金額	摘要
土木一般世話役		人	7.308	32,742	239,278	
特殊作業員		人	13.833	28,968	400,714	
普通作業員		人	7.308	25,092	183,372	
ポリマーセメントモルタル（材料費）	左官工法用	m３	0.308	380,000	117,040	
諸雑費（率＋まるめ） 8%		式	1		65,596	
計					1,006,000	
単価					1,006,000	円／構造物

参考資料（１）

単価使用年月	2026. 3
歩掛使用年月	2026. 3
労務調整係数	1.000-00-00-2-0

	断面修復工（左官工法）	有り 0.1m3未満 0.007m3	単位	構造物	数量	1	単価	343,700

名称	規格	単位	数量	単価	金額	摘要
土木一般世話役		人	2.8	32,742	91,677	
特殊作業員		人	5.3	28,968	153,530	
普通作業員		人	2.8	25,092	70,257	
ポリマーセメントモルタル（材料費）	左官工法用	ｍ３	0.008	380,000	3,040	
諸雑費（率＋まるめ） 8%		式	1		25,196	
計					343,700	
単価					343,700	円／構造物

参考資料（1）

単価使用年月	2026. 3
歩掛使用年月	2026. 3
労務調整係数	1.000-00-00-2-0

	断面修復工（左官工法）	無し 0.1m3未満 0.026m3	単位	構造物	数量	1	単価	294,400

名称	規格	単位	数量	単価	金額	摘要
土木一般世話役		人	2.4	32,742	78,580	
特殊作業員		人	4.5	28,968	130,356	
普通作業員		人	2.3	25,092	57,711	
ポリマーセメントモルタル（材料費）	左官工法用	m３	0.031	380,000	11,780	
諸雑費（率＋まるめ） 6%		式	1		15,973	
計					294,400	
単価					294,400	円／構造物

参考資料（１）

単価使用年月	2026. 3
歩掛使用年月	2026. 3
労務調整係数	1.000-00-00-2-0

	コンクリート殻積込・運搬（断面修復工）	無し 11.5ｋｍ以下 良好	単位	ｍ３	数量	10	単価 6,779

名称	規格	単位	数量	単価	金額	摘要
普通作業員		人	1.299	25,092	32,594	
ダンプトラック運転	良好	日	1.06	33,200	35,192	
諸雑費（まるめ）		式	1		4	
計					67,790	
単価					6,779	円／ｍ３

参考資料（１）

単価使用年月	2026. 3
歩掛使用年月	2026. 3
労務調整係数	1.000-00-00-2-0

	処分費（ｍ３）		単位	ｍ３	数量	100	単価 3,525

名称	規格	単位	数量	単価	金額	摘要
処分費 共和リテック(株)	コンクリート殻（無筋）	ｍ３	100	3,525	352,500	
計					352,500	
単価					3,525	円／ｍ３

参考資料（１）

単価使用年月	2026. 3
歩掛使用年月	2026. 3
労務調整係数	1.000-00-00-2-50

	朝顔（床版補強工用）	片側朝顔 1月	単位	ｍ２	数量	1	単価 646

名称	規格	単位	数量	単価	金額	摘要
橋りょう特殊工		人	0.022	28,228	621	
足場材損料		月	0.5	50	25	
諸雑費（まるめ）		式	1		0	
計					646	
単価					646	円／ｍ２

参考資料（１）

単価使用年月	2026. 3
歩掛使用年月	2026. 3
労務調整係数	1.000-00-00-2-50

	防護工（床版補強工用）	片側朝顔 ｼｰﾄ張防護 1月	単位	ｍ２	数量	1	単価 133

名称	規格	単位	数量	単価	金額	摘要
橋りょう特殊工		人	0.004	28,228	112	
シート張防護材損料		月	0.5	42	21	
諸雑費（まるめ）		式	1		0	
計					133	
単価					133	円／ｍ２

参考資料（１）

単価使用年月	2026. 3
歩掛使用年月	2026. 3
労務調整係数	1.000-00-00-2-50

	足場工（床版補強工用）	桁高1.5m未満 1月	単位	ｍ２	数量	1	単価 7,764

名称	規格	単位	数量	単価	金額	摘要
橋りょう特殊工		人	0.13	56,457	7,339	
足場材損料		月	1	425	425	
諸雑費（まるめ）		式	1		0	
計					7,764	
単価					7,764	円／ｍ２

参考資料（１）

単価使用年月	2026. 3
歩掛使用年月	2026. 3
労務調整係数	1.000-00-00-2-0

	足場工（床版補強工用）	桁高1.5m未満 0.5月	単位	ｍ２	数量	1	単価 5,104

名称	規格	単位	数量	単価	金額	摘要
橋りょう特殊工		人	0.13	37,638	4,892	
足場材損料		月	0.5	425	212	
諸雑費（まるめ）		式	1		0	
計					5,104	
単価					5,104	円／ｍ２

参考資料（１）

単価使用年月	2026. 3
歩掛使用年月	2026. 3
労務調整係数	1.000-00-00-2-0

	朝顔（床版補強工用）	片側朝顔 0.5月	単位	ｍ２	数量	1	単価 426

名称	規格	単位	数量	単価	金額	摘要
橋りょう特殊工		人	0.022	18,819	414	
足場材損料		月	0.25	50	12	
諸雑費（まるめ）		式	1		0	
計					426	
単価					426	円／ｍ２

参考資料（１）

単価使用年月	2026. 3
歩掛使用年月	2026. 3
労務調整係数	1.000-00-00-2-0

	防護工（床版補強工用）	片側朝顔 ｼｰﾄ張防護 0.5月	単位	ｍ２	数量	1	単価 85

名称	規格	単位	数量	単価	金額	摘要
橋りょう特殊工		人	0.004	18,819	75	
シート張防護材損料		月	0.25	42	10	
諸雑費（まるめ）		式	1		0	
計					85	
単価					85	円／ｍ２

参考資料（１）

単価使用年月	2026. 3
歩掛使用年月	2026. 3
労務調整係数	1.000-00-00-2-0

	足場工	手摺先行型枠組足場 必要 標準	単位	掛ｍ２	数量	100	単価	5,394

名称	規格	単位	数量	単価	金額	摘要
土木一般世話役		人	1.6	32,742	52,387	
とび工		人	8.5	29,682	252,297	
普通作業員		人	1.3	25,092	32,619	
ラフテレーンクレーン［油圧伸縮ジブ型］	２５ｔ吊	日	1.4	53,200	74,480	
諸雑費（率＋まるめ） 31%		式	1		127,617	
計					539,400	
単価					5,394	円／掛ｍ２

参考資料（1）

単価使用年月	2026. 3
歩掛使用年月	2026. 3
労務調整係数	1.000-00-00-2-50

	交通誘導警備員Ａ	平日夜間作業	単位	人日	数量	1	単価	26,170

名称	規格	単位	数量	単価	金額	摘要
交通誘導警備員Ａ		人	1	26,163	26,163	
諸雑費（まるめ）		式	1		7	
計					26,170	
単価					26,170	円／人日

単価使用年月	2026. 3
歩掛使用年月	2026. 3
労務調整係数	1.000-00-00-2-50

	交通誘導警備員Ｂ	平日夜間作業	単位	人日	数量	1	単価	23,410

名称	規格	単位	数量	単価	金額	摘要
交通誘導警備員Ｂ		人	1	23,409	23,409	
諸雑費（まるめ）		式	1		1	
計					23,410	
単価					23,410	円／人日

参考資料（1）

単価使用年月	2026. 3
歩掛使用年月	2026. 3
労務調整係数	1.000-00-00-2-0

	交通誘導警備員Ａ	平日昼間作業	単位	人日	数量	1	単価	17,450

名称	規格	単位	数量	単価	金額	摘要
交通誘導警備員Ａ		人	1	17,442	17,442	
諸雑費（まるめ）		式	1		8	
計					17,450	
単価					17,450	円／人日

単価使用年月	2026. 3
歩掛使用年月	2026. 3
労務調整係数	1.000-00-00-2-0

	交通誘導警備員Ｂ	平日昼間作業	単位	人日	数量	1	単価	15,610

名称	規格	単位	数量	単価	金額	摘要
交通誘導警備員Ｂ		人	1	15,606	15,606	
諸雑費（まるめ）		式	1		4	
計					15,610	
単価					15,610	円／人日

参考資料（1）

単価使用年月	2026. 3
歩掛使用年月	2026. 3
労務調整係数	1.000-00-00-2-50

	交通誘導警備員Ａ	平日夜間作業	単位	人日	数量	1	単価	26,170

名称	規格	単位	数量	単価	金額	摘要
交通誘導警備員Ａ		人	1	26,163	26,163	
諸雑費（まるめ）		式	1		7	
計					26,170	
単価					26,170	円／人日

単価使用年月	2026. 3
歩掛使用年月	2026. 3
労務調整係数	1.000-00-00-2-50

	交通誘導警備員Ｂ	平日夜間作業	単位	人日	数量	1	単価	23,410

名称	規格	単位	数量	単価	金額	摘要
交通誘導警備員Ｂ		人	1	23,409	23,409	
諸雑費（まるめ）		式	1		1	
計					23,410	
単価					23,410	円／人日

参考資料（１）

単価使用年月	2026. 3
歩掛使用年月	2026. 3
労務調整係数	1.000-00-00-2-0

	貨物自動車による運搬（１車１回） 【往復】	路面切削機(ﾎｲｰﾙ式･廃材積込装置付) 2.0m 55.2km 無 有 20600円	単位	台	数量	1	単価	132,600

名称	規格	単位	数量	単価	金額	摘要
貨物自動車基本運賃	20t車以上30t車まで 100kmまで	台	1	112,000	112,000	
貨物自動車運送料金	運搬中の賃料（損料）Ｋ（Ｋ’）	台	1	20,600	20,600	
諸雑費（まるめ）		式	1		0	
計					132,600	
単価					132,600	円／台

参考資料（２）

単価使用年月	2026. 3
歩掛使用年月	2026. 3
労務調整係数	1.000-00-00-2-50

	バックホウ（山積０．４５ｍ３）運転	舗装版のみの打換え	単位	日	数量	1	単価	37,770

名称	規格	単位	数量	単価	金額	摘要
運転手（特殊）		人	0.65	42,381	27,547	
軽油		L	24	139	3,336	
バックホウ（クローラ）［標準］	山積０．４５ｍ３（平積０．３５ｍ３）	日	1.24	5,550	6,882	
諸雑費（まるめ）		式	1		5	
計					37,770	
単価					37,770	円／日

参考資料（２）

単価使用年月	2026. 3
歩掛使用年月	2026. 3
労務調整係数	1.000-00-00-2-50

	タイヤローラ（８～２０ｔ）運転	舗装版のみの打換え	単位	日	数量	1	単価	53,260

名称	規格	単位	数量	単価	金額	摘要
運転手（特殊）		人	1	42,381	42,381	
軽油		L	34	139	4,726	
タイヤローラ［普通型］	運転質量８～２０ｔ	日	1.34	4,590	6,150	
諸雑費（まるめ）		式	1		3	
計					53,260	
単価					53,260	円／日

参考資料（２）

単価使用年月	2026. 3
歩掛使用年月	2026. 3
労務調整係数	1.000-00-00-2-50

	振動ローラ運転	舗装版のみの打換え	単位	日	数量	1	単価	49,740

名称	規格	単位	数量	単価	金額	摘要
運転手（特殊）		人	1	42,381	42,381	
軽油		L	18	139	2,502	
振動ローラ（舗装用）［搭乗・コンバインド式］	運転質量３～４ｔ	日	1.34	3,620	4,850	
諸雑費（まるめ）		式	1		7	
計					49,740	
単価					49,740	円／日

参考資料（２）

単価使用年月	2026. 3
歩掛使用年月	2026. 3
労務調整係数	1.000-00-00-2-50

	アスファルトフィニッシャ（ホイール型）運転	舗装版のみの打換え	単位	日	数量	1	単価 67,520

名称	規格	単位	数量	単価	金額	摘要
運転手（特殊）		人	0.68	42,381	28,819	
軽油		L	38	139	5,282	
アスファルトフィニッシャ	［ホイール型］舗装幅２．３～６．０ｍ	日	1.11	30,100	33,411	
諸雑費（まるめ）		式	1		8	
計					67,520	
単価					67,520	円／日

参考資料（２）

単価使用年月	2026. 3
歩掛使用年月	2026. 3
労務調整係数	1.000-00-00-2-50

	路面切削機運転	7cm以下 一層	単位	日	数量	1	単価	270,700

名称	規格	単位	数量	単価	金額	摘要
運転手（特殊）		人	1	42,381	42,381	
軽油		L	215	139	29,885	
路面切削機［ホイール式・廃材積込装置付］	排ガス型（第３次）　切削幅２．０ｍ　深さ２３ｃｍ	供用日	1.28	155,000	198,400	
諸雑費（まるめ）		式	1		34	
計					270,700	
単価					270,700	円／日

参考資料（２）

単価使用年月	2026. 3
歩掛使用年月	2026. 3
労務調整係数	1.000-00-00-2-50

	路面清掃車運転	7cm以下 一層	単位	日	数量	1	単価	84,700

名称	規格	単位	数量	単価	金額	摘要
運転手（一般）		人	1	36,720	36,720	
軽油		L	39	139	5,421	
路面清掃車［ブラシ・四輪式・路面切削工事用］	ホッパ容量１．５ｍ３	供用日	1.15	37,000	42,550	
諸雑費（まるめ）		式	1		9	
計					84,700	
単価					84,700	円／日

参考資料（２）

単価使用年月	2026. 3
歩掛使用年月	2026. 3
労務調整係数	1.000-00-00-2-50

	アスファルトフィニッシャ運転	7cm以下 一層	単位	日	数量	1	単価	164,400

名称	規格	単位	数量	単価	金額	摘要
運転手（特殊）		人	1	42,381	42,381	
軽油		L	59	139	8,201	
アスファルトフィニッシャ［ホイール型］	排ガス対策２０１４年規制　舗装幅２．３～６．０ｍ	供用日	1.28	88,900	113,792	
諸雑費（まるめ）		式	1		26	
計					164,400	
単価					164,400	円／日

参考資料（２）

単価使用年月	2026. 3
歩掛使用年月	2026. 3
労務調整係数	1.000-00-00-2-50

	ロードローラ運転	7cm以下 一層	単位	日	数量	1	単価 70,990

名称	規格	単位	数量	単価	金額	摘要
運転手（特殊）		人	1	42,381	42,381	
軽油		L	29	139	4,031	
ロードローラ［マカダム・排ガス型２０１４年規制］	運転質量１０ｔ　締固め幅２．１ｍ	供用日	1.28	19,200	24,576	
諸雑費（まるめ）		式	1		2	
計					70,990	
単価					70,990	円／日

参考資料（２）

単価使用年月	2026. 3
歩掛使用年月	2026. 3
労務調整係数	1.000-00-00-2-50

	タイヤローラ運転	7cm以下 一層	単位	日	数量	1	単価 68,230

名称	規格	単位	数量	単価	金額	摘要
運転手（特殊）		人	1	42,381	42,381	
軽油		L	22	139	3,058	
タイヤローラ［普通型・排ガス対策２０１４年規制］	運転質量１３～１４ｔ	供用日	1.28	17,800	22,784	
諸雑費（まるめ）		式	1		7	
計					68,230	
単価					68,230	円／日

参考資料（２）

単価使用年月	2026. 3
歩掛使用年月	2026. 3
労務調整係数	1.000-00-00-2-0

	ダンプトラック運転	良好	単位	日	数量	1	単価	33,200

名称	規格	単位	数量	単価	金額	摘要
運転手（一般）		人	0.89	24,480	21,787	
軽油		L	19.2	139	2,668	
ダンプトラック［オンロード・ディーゼル］	４ｔ積級	供用日	1.02	8,310	8,476	
ダンプトラック［オンロード・ディーゼル］	タイヤ(供用日当り)	供用日	1.02	261	266	
諸雑費（まるめ）		式	1		3	
計					33,200	
単価					33,200	円／日

１次単価表

単価使用年月	2026. 3
歩掛使用年月	2026. 3
労務調整係数	1.000-00-00-2-50

単－1号	橋面防水	塗膜防水	単位	m2	数量	1	単価	3,859

名称	規格	単位	数量	単価	金額	摘要
塗膜系防水	補修 有 62.2m/100m2 有 61.3m/100m2 有	m２	1	3,859	3,859	
計					3,859	
単価					3,859	円／m2

単価使用年月	2026. 3
歩掛使用年月	2026. 3
労務調整係数	1.000-00-00-2-50

単－2号	舗装版切断	ｱｽﾌｧﾙﾄ舗装版 舗装厚 50mm	単位	m	数量	1	単価	927.6

名称	規格	単位	数量	単価	金額	摘要
舗装版切断	ｱｽﾌｧﾙﾄ舗装版 15cm以下 全ての費用	m	1	927.6	927.6	
計					927.6	
単価					927.6	円／m

１次単価表

単価使用年月	2026. 3
歩掛使用年月	2026. 3
労務調整係数	1.000-00-00-2-50

単－3号	舗装版破砕(急速施工)	ｱｽﾌｧﾙﾄ舗装版 舗装版厚 50mm	単位	m2	数量	1	単価	868.3

名称	規格	単位	数量	単価	金額	摘要
直接掘削積込	舗装版のみの打換え 40cm以下 無	m２	1	868.3	868.3	
計					868.3	
単価					868.3	円／m2

単価使用年月	2026. 3
歩掛使用年月	2026. 3
労務調整係数	1.000-00-00-2-50

単－4号	殻運搬	舗装版破砕	単位	m3	数量	1	単価	8,844

名称	規格	単位	数量	単価	金額	摘要
殻運搬	舗装版破砕 機械積込(騒音対策不要､舗装版厚15cm以下) 有り 60.0km以下 全ての費用	m３	1	8,844	8,844	
計					8,844	
単価					8,844	円／m3

１次単価表

単価使用年月	2026. 3
歩掛使用年月	2026. 3
労務調整係数	1.000-00-00-2-50

単－5号	殻処分	ｱｽﾌｧﾙﾄ殻	単位	m3	数量	1	単価	2,820

名称	規格	単位	数量	単価	金額	摘要
処分費（ｔ）		t	2.35	1,200	2,820	
計					2,820	
単価					2,820	円／m3

単価使用年月	2026. 3
歩掛使用年月	2026. 3
労務調整係数	1.000-00-00-2-50

単－6号	表層 (急速施工)	改質Ⅱ型密粒度ｱｽｺﾝ(13) 舗装厚 50mm	単位	m2	数量	1	単価	3,394

名称	規格	単位	数量	単価	金額	摘要
舗装の敷均し転圧	1,000m2未満 舗装版のみの打換え 各種 2.35t/m3 1層 50mm 無	ｍ２	1	3,394	3,394	
計					3,394	
単価					3,394	円／m2

１次単価表

単価使用年月	2026. 3
歩掛使用年月	2026. 3
労務調整係数	1.000-00-00-2-50

単－7号	舗装版切断	ｱｽﾌｧﾙﾄ舗装版 舗装厚 50mm	単位	m	数量	1	単価	927.6

名称	規格	単位	数量	単価	金額	摘要
舗装版切断	ｱｽﾌｧﾙﾄ舗装版 15cm以下 全ての費用	m	1	927.6	927.6	
計					927.6	
単価					927.6	円／m

単価使用年月	2026. 3
歩掛使用年月	2026. 3
労務調整係数	1.000-00-00-2-50

単－8号	舗装版破砕(急速施工)	ｱｽﾌｧﾙﾄ舗装版 舗装版厚 50mm	単位	m2	数量	1	単価	868.3

名称	規格	単位	数量	単価	金額	摘要
直接掘削積込	舗装版のみの打換え 40cm以下 無	m２	1	868.3	868.3	
計					868.3	
単価					868.3	円／m2

１次単価表

単価使用年月	2026. 3
歩掛使用年月	2026. 3
労務調整係数	1.000-00-00-2-50

単－9号	殻運搬	舗装版破砕	単位	m3	数量	1	単価	8,844

名称	規格	単位	数量	単価	金額	摘要
殻運搬	舗装版破砕 機械積込(騒音対策不要、舗装版厚15cm以下) 有り 60.0km以下 全ての費用	ｍ３	1	8,844	8,844	
計					8,844	
単価					8,844	円／m3

単価使用年月	2026. 3
歩掛使用年月	2026. 3
労務調整係数	1.000-00-00-2-50

単－10号	殻処分	ｱｽﾌｧﾙﾄ殻	単位	m3	数量	1	単価	2,820

名称	規格	単位	数量	単価	金額	摘要
処分費（ｔ）		t	2.35	1,200	2,820	
計					2,820	
単価					2,820	円／m3

１次単価表

単価使用年月	2026. 3
歩掛使用年月	2026. 3
労務調整係数	1.000-00-00-2-50

単－11号	表層 (急速施工)	再生細粒度ｱｽｺﾝ(13) 舗装厚 50mm	単位	m2	数量	1	単価	2,837

名称	規格	単位	数量	単価	金額	摘要
舗装の敷均し転圧	1,000m2未満 舗装版のみの打換え 各種 2.3t/m3 1層 50mm 無	m２	1	2,837	2,837	
計					2,837	
単価					2,837	円／m2

単価使用年月	2026. 3
歩掛使用年月	2026. 3
労務調整係数	1.000-00-00-2-50

単－12号	舗装版切断	ｱｽﾌｧﾙﾄ舗装版 舗装厚 30mm	単位	m	数量	1	単価	927.6

名称	規格	単位	数量	単価	金額	摘要
舗装版切断	ｱｽﾌｧﾙﾄ舗装版 15cm以下 全ての費用	m	1	927.6	927.6	
計					927.6	
単価					927.6	円／m

１次単価表

単価使用年月	2026. 3
歩掛使用年月	2026. 3
労務調整係数	1.000-00-00-2-50

単－13号	舗装版破砕(急速施工)	ｱｽﾌｧﾙﾄ舗装版 舗装版厚 30mm	単位	m2	数量	1	単価	868.3

名称	規格	単位	数量	単価	金額	摘要
直接掘削積込	舗装版のみの打換え 40cm以下 無	m２	1	868.3	868.3	
計					868.3	
単価					868.3	円／m2

単価使用年月	2026. 3
歩掛使用年月	2026. 3
労務調整係数	1.000-00-00-2-50

単－14号	殻運搬	舗装版破砕	単位	m3	数量	1	単価	8,844

名称	規格	単位	数量	単価	金額	摘要
殻運搬	舗装版破砕 機械積込(騒音対策不要､舗装版厚15cm以下) 有り 60.0km以下 全ての費用	m３	1	8,844	8,844	
計					8,844	
単価					8,844	円／m3

１次単価表

単価使用年月	2026. 3
歩掛使用年月	2026. 3
労務調整係数	1.000-00-00-2-50

単－15号	殻処分	ｱｽﾌｧﾙﾄ殻	単位	m3	数量	1	単価	2,820

名称	規格	単位	数量	単価	金額	摘要
処分費（ｔ）		t	2.35	1,200	2,820	
計					2,820	
単価					2,820	円／m3

単価使用年月	2026. 3
歩掛使用年月	2026. 3
労務調整係数	1.000-00-00-2-50

単－16号	表層 (急速施工)	再生細粒度ｱｽｺﾝ(13) 舗装厚 30mm	単位	m2	数量	1	単価	1,977

名称	規格	単位	数量	単価	金額	摘要
舗装の敷均し転圧	1,000m2未満 舗装版のみの打換え 各種 2.3t/m3 1層 30mm 無	ｍ２	1	1,977	1,977	
計					1,977	
単価					1,977	円／m2

１次単価表

単価使用年月	2026. 3
歩掛使用年月	2026. 3
労務調整係数	1.000-00-00-2-50

単－17号	溶融式区画線(1) 外側線	溶融式手動 実線 白 15cm 厚1.5mm 排水性舗装無	単位	m	数量	1	単価	473

名称	規格	単位	数量	単価	金額	摘要
区画線設置	有り 溶融式手動 無し 実線 15cm 無し 1.5mm 無し 無し 含有量15～18% 白 アスファルト舗装 全ての費用	m	1	473	473	
計					473	
単価					473	円／m

単価使用年月	2026. 3
歩掛使用年月	2026. 3
労務調整係数	1.000-00-00-2-50

単－18号	溶融式区画線(2) 中央線	溶融式手動 実線 黄 15cm 厚1.5mm 排水性舗装無	単位	m	数量	1	単価	553.7

名称	規格	単位	数量	単価	金額	摘要
区画線設置	有り 溶融式手動 無し 実線 15cm 無し 1.5mm 無し 無し 含有量15～18% 黄　鉛・クロムフリー アスファルト舗装 全ての費用	m	1	553.7	553.7	
計					553.7	
単価					553.7	円／m

１次単価表

単価使用年月	2026. 3
歩掛使用年月	2026. 3
労務調整係数	1.000-00-00-2-50

単－19号	鋼製伸縮継手補修（夜間）	補修普通2車線 伸縮量30mm 二重止水構造付 誘導版付	単位	m	数量	44.6	単価	271,100

名称	規格	単位	数量	単価	金額	摘要
橋梁用伸縮継手装置設置工	補修 普通型 2車線相当 有 有	m	44.6	270,500	12,064,300	
人力積込	コンクリート殻（無筋）	m３	3.29	7,152	23,530.08	
計					12,087,830.08	
単価					271,100	円／m

単価使用年月	2026. 3
歩掛使用年月	2026. 3
労務調整係数	1.000-00-00-2-50

単－20号	鋼製伸縮継手補修（夜間）	新設普通2車線 伸縮量30mm 二重止水構造付 誘導版付	単位	m	数量	1	単価	189,700

名称	規格	単位	数量	単価	金額	摘要
橋梁用伸縮継手装置設置工	新設 普通型 有 有	m	1	189,700	189,700	
計					189,700	
単価					189,700	円／m

１次単価表

単価使用年月	2026. 3
歩掛使用年月	2026. 3
労務調整係数	1.000-00-00-2-50

単－21号	殻運搬 （夜間）	ｺﾝｸﾘｰﾄ殻（無筋）	単位	m3	数量	1	単価	6,519

名称	規格	単位	数量	単価	金額	摘要
殻運搬	ｺﾝｸﾘｰﾄ(無筋)構造物とりこわし 機械積込 有り 41.3km以下 全ての費用	ｍ３	1	6,519	6,519	
計					6,519	
単価					6,519	円／m3

単価使用年月	2026. 3
歩掛使用年月	2026. 3
労務調整係数	1.000-00-00-2-50

単－22号	殻処分 （夜間）	ｺﾝｸﾘｰﾄ殻（無筋）	単位	m3	数量	1	単価	3,760

名称	規格	単位	数量	単価	金額	摘要
処分費（ｍ３）		ｍ３	1	3,760	3,760	
計					3,760	
単価					3,760	円／m3

参考資料（１）

単価使用年月	2026. 3
歩掛使用年月	2026. 3
労務調整係数	1.000-00-00-2-50

	塗膜系防水	補修 有 62.2m/100m2 有 61.3m/100m2 有	単位	ｍ２	数量	100	単価 3,859

名称	規格	単位	数量	単価	金額	摘要
橋面防水工　塗膜系防水（アスファルト系）	補修	ｍ２	100	2,903.75	290,375	
排水用導水管（材料費）	φ18×5 ステンレス製	m	65.31	1,260	82,290	
成形目地材（材料費）	10mm成型品	m	64.365	205	13,194	
諸雑費（まるめ）		式	1		41	
計					385,900	
単価					3,859	円／ｍ２

参考資料（１）

単価使用年月	2026. 3
歩掛使用年月	2026. 3
労務調整係数	1.000-00-00-2-50

	直接掘削積込	舗装版のみの打換え 40cm以下 無	単位	ｍ２	数量	100	単価 868.3

名称	規格	単位	数量	単価	金額	摘要
土木一般世話役		人	0.165	49,113	8,103	
特殊作業員		人	0.495	43,452	21,508	
普通作業員		人	0.66	37,638	24,841	
バックホウ（山積０．４５ｍ３）運転	舗装版のみの打換え	日	0.769	37,770	29,045	
諸雑費（率＋まるめ） 4%		式	1		3,333	
計					86,830	
単価					868.3	円／ｍ２

参考資料（1）

単価使用年月	2026. 3
歩掛使用年月	2026. 3
労務調整係数	1.000-00-00-2-50

	処分費（t）		単位	t	数量	100	単価 1,200

名称	規格	単位	数量	単価	金額	摘要
処分費（株)常富興業【夜間】	アスファルト殻	t	100	1,200	120,000	
計					120,000	
単価					1,200	円／t

参考資料（１）

単価使用年月	2026. 3
歩掛使用年月	2026. 3
労務調整係数	1.000-00-00-2-50

	舗装の敷均し転圧	1,000m2未満 舗装版のみの打換え 各種 2.35t/m3 1層 50mm 無	単位	ｍ２	数量	100	単価 3,394

名称	規格	単位	数量	単価	金額	摘要
土木一般世話役		人	0.074	49,113	3,634	
特殊作業員		人	0.223	43,452	9,689	
普通作業員		人	0.297	37,638	11,178	
改質アスファルト混合物【夜間】	改質Ⅱ型密粒度アスコン(13)	ｔ	12.573	20,700	260,261	
タイヤローラ（８～２０ｔ）運転	舗装版のみの打換え	日	0.184	53,260	9,799	
振動ローラ運転	舗装版のみの打換え	日	0.188	49,740	9,351	
アスファルトフィニッシャ（ホイール型）運転	舗装版のみの打換え	日	0.333	67,520	22,484	
諸雑費（率＋まるめ） 4%		式	1		13,004	
計					339,400	
単価					3,394	円／ｍ２

参考資料（１）

単価使用年月	2026. 3
歩掛使用年月	2026. 3
労務調整係数	1.000-00-00-2-50

	舗装の敷均し転圧	1,000m2未満 舗装版のみの打換え 各種 2.3t/m3 1層 50mm 無	単位	ｍ２	数量	100	単価	2,837

名称	規格	単位	数量	単価	金額	摘要
土木一般世話役		人	0.074	49,113	3,634	
特殊作業員		人	0.223	43,452	9,689	
普通作業員		人	0.297	37,638	11,178	
再生アスファルト混合物【夜間】	再生細粒度アスコン(13)	ｔ	12.305	16,800	206,724	
タイヤローラ（８～２０ｔ）運転	舗装版のみの打換え	日	0.184	53,260	9,799	
振動ローラ運転	舗装版のみの打換え	日	0.188	49,740	9,351	
アスファルトフィニッシャ（ホイール型）運転	舗装版のみの打換え	日	0.333	67,520	22,484	
諸雑費（率＋まるめ） 4%		式	1		10,841	
計					283,700	
単価					2,837	円／ｍ２

参考資料（１）

単価使用年月	2026. 3
歩掛使用年月	2026. 3
労務調整係数	1.000-00-00-2-50

	舗装の敷均し転圧	1,000m2未満 舗装版のみの打換え 各種 2.3t/m3 1層 30mm 無	単位	ｍ２	数量	100	単価	1,977

名称	規格	単位	数量	単価	金額	摘要
土木一般世話役		人	0.074	49,113	3,634	
特殊作業員		人	0.223	43,452	9,689	
普通作業員		人	0.297	37,638	11,178	
再生アスファルト混合物【夜間】	再生細粒度アスコン(13)	ｔ	7.383	16,800	124,034	
タイヤローラ（８～２０ｔ）運転	舗装版のみの打換え	日	0.184	53,260	9,799	
振動ローラ運転	舗装版のみの打換え	日	0.188	49,740	9,351	
アスファルトフィニッシャ（ホイール型）運転	舗装版のみの打換え	日	0.333	67,520	22,484	
諸雑費（率＋まるめ） 4%		式	1		7,531	
計					197,700	
単価					1,977	円／ｍ２

参考資料（１）

単価使用年月	2026. 3
歩掛使用年月	2026. 3
労務調整係数	1.000-00-00-2-50

	区画線設置	有り 溶融式手動 無し 実線 15cm 無し 1.5mm 無し 無し 含有量15～18% 白 アスファルト舗装 全ての費用	単位	m	数量	1,000	単価	473

名称	規格	単位	数量	単価	金額	摘要
区画線設置（溶融式）	夜間　豪雪無　実線15cm　制約無	m	1,000	309.06	309,060	
トラフィックペイント	３種１号　ビーズ１５～１８　白　溶融型	ｋｇ	570	235	133,950	
ガラスビーズ	０．１０６～０．８５０ｍｍ	ｋｇ	25	180	4,500	
接着用プライマー	区画線用	ｋｇ	25	485	12,125	
軽油		L	40	139	5,560	
諸雑費（率＋まるめ） 5%		式	1		7,805	
計					473,000	
単価					473	円／m

参考資料（１）

単価使用年月	2026. 3
歩掛使用年月	2026. 3
労務調整係数	1.000-00-00-2-50

	区画線設置	有り 溶融式手動 無し 実線 15cm 無し 1.5mm 無し 無し 含有量15～18% 黄　鉛・クロムフリー アスファルト舗装 全ての費用	単位	m	数量	1,000	単価 553.7

名称	規格	単位	数量	単価	金額	摘要
区画線設置（溶融式）	夜間　豪雪無　実線15cm　制約無	m	1,000	309.06	309,060	
トラフィックペイント	３種１号　ビーズ１５～１８　黄　鉛・フリー　溶融	ｋｇ	570	370	210,900	
ガラスビーズ	０．１０６～０．８５０mm	ｋｇ	25	180	4,500	
接着用プライマー	区画線用	ｋｇ	25	485	12,125	
軽油		L	40	139	5,560	
諸雑費（率＋まるめ） 5%		式	1		11,555	
計					553,700	
単価					553.7	円／m

参考資料（１）

単価使用年月	2026. 3
歩掛使用年月	2026. 3
労務調整係数	1.000-00-00-2-50

	橋梁用伸縮継手装置設置工	補修 普通型 2車線相当 有 有	単位	m	数量	1	単価 270,500

名称	規格	単位	数量	単価	金額	摘要
橋梁用伸縮装置（材料費）(ﾌﾞﾛﾌｼﾞｮｲﾝﾄCDx同等品)	伸縮量30mm 二重止水構造付・誘導板付	m	1	119,000	119,000	
伸縮装置工　補修	２車線　普通型	m	1	151,500	151,500	
諸雑費（まるめ）		式	1		0	
計					270,500	
単価					270,500	円／m

参考資料（１）

単価使用年月	2026. 3
歩掛使用年月	2026. 3
労務調整係数	1.000-00-00-2-50

	人力積込	コンクリート殻（無筋）	単位	ｍ３	数量	1	単価 7,152

名称	規格	単位	数量	単価	金額	摘要
人力積込	岩塊･玉石	ｍ３	1	7,152	7,152	
計					7,152	
単価					7,152	円／ｍ３

参考資料（1）

単価使用年月	2026. 3
歩掛使用年月	2026. 3
労務調整係数	1.000-00-00-2-50

	橋梁用伸縮継手装置設置工	新設 普通型 有 有	単位	m	数量	1	単価 189,700

名称	規格	単位	数量	単価	金額	摘要
橋梁用伸縮装置（材料費）（ﾌﾞﾛﾌｼﾞｮｲﾝﾄCDx同等品）	伸縮量30mm 二重止水構造付・誘導板付	m	1	119,000	119,000	
伸縮装置工　新設	普通型	m	1	70,700	70,700	
諸雑費（まるめ）		式	1		0	
計					189,700	
単価					189,700	円／m

参考資料（１）

単価使用年月	2026. 3
歩掛使用年月	2026. 3
労務調整係数	1.000-00-00-2-50

	処分費（ｍ３）		単位	ｍ３	数量	100	単価	3,760
名称		規格	単位	数量	単価	金額	摘要	
処分費 マルコ自動車(株)【夜間】		コンクリート殻（無筋）	ｍ３	100	3,760	376,000		
計						376,000		
単価						3,760	円／ｍ３	

単価使用年月	2026. 3
歩掛使用年月	2026. 3
労務調整係数	1.000-00-00-2-50

	交通誘導警備員Ａ	平日夜間作業	単位	人日	数量	1	単価	26,170
名称		規格	単位	数量	単価	金額	摘要	
交通誘導警備員Ａ			人	1	26,163	26,163		
諸雑費（まるめ）			式	1		7		
計						26,170		
単価						26,170	円／人日	

参考資料（1）

単価使用年月	2026. 3
歩掛使用年月	2026. 3
労務調整係数	1.000-00-00-2-50

	交通誘導警備員Ｂ	平日夜間作業	単位	人日	数量	1	単価 23,410

名称	規格	単位	数量	単価	金額	摘要
交通誘導警備員Ｂ		人	1	23,409	23,409	
諸雑費（まるめ）		式	1		1	
計					23,410	
単価					23,410	円／人日

参考資料（２）

単価使用年月	2026. 3
歩掛使用年月	2026. 3
労務調整係数	1.000-00-00-2-50

	バックホウ（山積０．４５ｍ３）運転	舗装版のみの打換え	単位	日	数量	1	単価	37,770

名称	規格	単位	数量	単価	金額	摘要
運転手（特殊）		人	0.65	42,381	27,547	
軽油		L	24	139	3,336	
バックホウ（クローラ）［標準］	山積０．４５ｍ３（平積０．３５ｍ３）	日	1.24	5,550	6,882	
諸雑費（まるめ）		式	1		5	
計					37,770	
単価					37,770	円／日

参考資料（２）

単価使用年月	2026. 3
歩掛使用年月	2026. 3
労務調整係数	1.000-00-00-2-50

	タイヤローラ（８～２０ｔ）運転	舗装版のみの打換え	単位	日	数量	1	単価 53,260

名称	規格	単位	数量	単価	金額	摘要
運転手（特殊）		人	1	42,381	42,381	
軽油		L	34	139	4,726	
タイヤローラ［普通型］	運転質量８～２０ｔ	日	1.34	4,590	6,150	
諸雑費（まるめ）		式	1		3	
計					53,260	
単価					53,260	円／日

参考資料（２）

単価使用年月	2026. 3
歩掛使用年月	2026. 3
労務調整係数	1.000-00-00-2-50

	振動ローラ運転	舗装版のみの打換え	単位	日	数量	1	単価	49,740

名称	規格	単位	数量	単価	金額	摘要
運転手（特殊）		人	1	42,381	42,381	
軽油		L	18	139	2,502	
振動ローラ（舗装用）［搭乗・コンバインド式］	運転質量３～４ｔ	日	1.34	3,620	4,850	
諸雑費（まるめ）		式	1		7	
計					49,740	
単価					49,740	円／日

参考資料（２）

単価使用年月	2026. 3
歩掛使用年月	2026. 3
労務調整係数	1.000-00-00-2-50

	アスファルトフィニッシャ（ホイール型）運転	舗装版のみの打換え	単位	日	数量	1	単価	67,520

名称	規格	単位	数量	単価	金額	摘要
運転手（特殊）		人	0.68	42,381	28,819	
軽油		L	38	139	5,282	
アスファルトフィニッシャ	［ホイール型］舗装幅２．３～６．０ｍ	日	1.11	30,100	33,411	
諸雑費（まるめ）		式	1		8	
計					67,520	
単価					67,520	円／日

１次単価表

単価使用年月	2026. 3
歩掛使用年月	2026. 3
労務調整係数	1.000-00-00-2-50

単－1号	橋面防水	塗膜防水	単位	m2	数量	1	単価	3,778

名称	規格	単位	数量	単価	金額	摘要
塗膜系防水	補修 有 57.2m/100m2 有 54.2m/100m2 有	m２	1	3,778	3,778	
計					3,778	
単価					3,778	円／m2

単価使用年月	2026. 3
歩掛使用年月	2026. 3
労務調整係数	1.000-00-00-2-50

単－2号	舗装版切断	ｱｽﾌｧﾙﾄ舗装版 平均舗装厚 135mm	単位	m	数量	1	単価	927.6

名称	規格	単位	数量	単価	金額	摘要
舗装版切断	ｱｽﾌｧﾙﾄ舗装版 15cm以下 全ての費用	m	1	927.6	927.6	
計					927.6	
単価					927.6	円／m

１次単価表

単価使用年月	2026. 3
歩掛使用年月	2026. 3
労務調整係数	1.000-00-00-2-50

単－3号	舗装版破砕(急速施工)	ｱｽﾌｧﾙﾄ舗装版 平均舗装版厚 135mm	単位	m2	数量	1	単価	868.3

名称	規格	単位	数量	単価	金額	摘要
直接掘削積込	舗装版のみの打換え 40cm以下 無	m２	1	868.3	868.3	
計					868.3	
単価					868.3	円／m2

単価使用年月	2026. 3
歩掛使用年月	2026. 3
労務調整係数	1.000-00-00-2-50

単－4号	殻運搬	舗装版破砕	単位	m3	数量	1	単価	5,927

名称	規格	単位	数量	単価	金額	摘要
殻運搬	舗装版破砕 機械積込(騒音対策不要､舗装版厚15cm以下) 有り 19.5km以下 全ての費用	m３	1	5,927	5,927	
計					5,927	
単価					5,927	円／m3

１次単価表

単価使用年月	2026. 3
歩掛使用年月	2026. 3
労務調整係数	1.000-00-00-2-50

単－5号	殻処分	ｱｽﾌｧﾙﾄ殻	単位	m3	数量	1	単価	4,230

名称	規格	単位	数量	単価	金額	摘要
処分費（ｔ）		t	2.35	1,800	4,230	
計					4,230	
単価					4,230	円／m3

単価使用年月	2026. 3
歩掛使用年月	2026. 3
労務調整係数	1.000-00-00-2-50

単－6号	ﾚﾍﾞﾘﾝｸﾞ層(急速施工)	改質Ⅱ型密粒度ｱｽｺﾝ(13) 平均舗装厚 45mm	単位	m2	数量	1	単価	3,123

名称	規格	単位	数量	単価	金額	摘要
舗装の敷均し転圧	1,000m2未満 舗装版のみの打換え 各種 2.35t/m3 1層 45mm 無	ｍ２	1	3,123	3,123	
計					3,123	
単価					3,123	円／m2

１次単価表

単価使用年月	2026. 3
歩掛使用年月	2026. 3
労務調整係数	1.000-00-00-2-50

単－7号	基層 (急速施工)	改質Ⅱ型密粒度ｱｽｺﾝ(13) 舗装厚 40mm	単位	m2	数量	1	単価	2,853

名称	規格	単位	数量	単価	金額	摘要
舗装の敷均し転圧	1,000m2未満 舗装版のみの打換え 各種 2.35t/m3 1層 40mm 無	m２	1	2,853	2,853	
計					2,853	
単価					2,853	円／m2

単価使用年月	2026. 3
歩掛使用年月	2026. 3
労務調整係数	1.000-00-00-2-50

単－8号	表層 (急速施工)	改質Ⅱ型密粒度ｱｽｺﾝ(13) 舗装厚 50mm	単位	m2	数量	1	単価	3,394

名称	規格	単位	数量	単価	金額	摘要
舗装の敷均し転圧	1,000m2未満 舗装版のみの打換え 各種 2.35t/m3 1層 50mm 無	m２	1	3,394	3,394	
計					3,394	
単価					3,394	円／m2

１次単価表

単価使用年月	2026. 3
歩掛使用年月	2026. 3
労務調整係数	1.000-00-00-2-50

単－9号	舗装版切断	ｱｽﾌｧﾙﾄ舗装版 舗装厚 30mm	単位	m	数量	1	単価	927.6

名称	規格	単位	数量	単価	金額	摘要
舗装版切断	ｱｽﾌｧﾙﾄ舗装版 15cm以下 全ての費用	m	1	927.6	927.6	
計					927.6	
単価					927.6	円／m

単価使用年月	2026. 3
歩掛使用年月	2026. 3
労務調整係数	1.000-00-00-2-50

単－10号	舗装版破砕(急速施工)	ｱｽﾌｧﾙﾄ舗装版 舗装版厚 30mm	単位	m2	数量	1	単価	868.3

名称	規格	単位	数量	単価	金額	摘要
直接掘削積込	舗装版のみの打換え 40cm以下 無	m２	1	868.3	868.3	
計					868.3	
単価					868.3	円／m2

１次単価表

単価使用年月	2026. 3
歩掛使用年月	2026. 3
労務調整係数	1.000-00-00-2-50

単－11号	殻運搬	舗装版破砕	単位	m3	数量	1	単価	5,927

名称	規格	単位	数量	単価	金額	摘要
殻運搬	舗装版破砕 機械積込(騒音対策不要、舗装版厚15cm以下) 有り 19.5km以下 全ての費用	ｍ３	1	5,927	5,927	
計					5,927	
単価					5,927	円／m3

単価使用年月	2026. 3
歩掛使用年月	2026. 3
労務調整係数	1.000-00-00-2-50

単－12号	殻処分	ｱｽﾌｧﾙﾄ殻	単位	m3	数量	1	単価	4,230

名称	規格	単位	数量	単価	金額	摘要
処分費（ｔ）		t	2.35	1,800	4,230	
計					4,230	
単価					4,230	円／m3

１次単価表

単価使用年月	2026. 3
歩掛使用年月	2026. 3
労務調整係数	1.000-00-00-2-50

単－13号	表層 (急速施工)	再生細粒度ｱｽｺﾝ(13) 舗装厚 30mm	単位	m2	数量	1	単価	1,977

名称	規格	単位	数量	単価	金額	摘要
舗装の敷均し転圧	1,000m2未満 舗装版のみの打換え 各種 2.3t/m3 1層 30mm 無	m２	1	1,977	1,977	
計					1,977	
単価					1,977	円／m2

単価使用年月	2026. 3
歩掛使用年月	2026. 3
労務調整係数	1.000-00-00-2-50

単－14号	溶融式区画線(1) 外側線	溶融式手動 実線 白 15cm 厚1.5mm 排水性舗装無	単位	m	数量	1	単価	473

名称	規格	単位	数量	単価	金額	摘要
区画線設置	有り 溶融式手動 無し 実線 15cm 無し 1.5mm 無し 無し 含有量15～18% 白 アスファルト舗装 全ての費用	m	1	473	473	
計					473	
単価					473	円／m

１次単価表

単価使用年月	2026. 3
歩掛使用年月	2026. 3
労務調整係数	1.000-00-00-2-50

単－15号	溶融式区画線(2) 中央線	溶融式手動 実線 黄 15cm 厚1.5mm 排水性舗装無	単位	m	数量	1	単価	553.7

名称	規格	単位	数量	単価	金額	摘要
区画線設置	有り 溶融式手動 無し 実線 15cm 無し 1.5mm 無し 無し 含有量15～18% 黄　鉛・クロムフリー アスファルト舗装 全ての費用	m	1	553.7	553.7	
計					553.7	
単価					553.7	円／m

参考資料（1）

単価使用年月	2026. 3
歩掛使用年月	2026. 3
労務調整係数	1.000-00-00-2-50

	塗膜系防水	補修 有 57.2m/100m2 有 54.2m/100m2 有	単位	m２	数量	100	単価	3,778

名称	規格	単位	数量	単価	金額	摘要
橋面防水工　塗膜系防水（アスファルト系）	補修	m２	100	2,903.75	290,375	
排水用導水管（材料費）	φ18×5 ステンレス製	m	60.06	1,260	75,675	
成形目地材（材料費）	10mm成型品	m	56.91	205	11,666	
諸雑費（まるめ）		式	1		84	
計					377,800	
単価					3,778	円／m２

参考資料（１）

単価使用年月	2026. 3
歩掛使用年月	2026. 3
労務調整係数	1.000-00-00-2-50

	直接掘削積込	舗装版のみの打換え 40cm以下 無	単位	ｍ２	数量	100	単価 868.3

名称	規格	単位	数量	単価	金額	摘要
土木一般世話役		人	0.165	49,113	8,103	
特殊作業員		人	0.495	43,452	21,508	
普通作業員		人	0.66	37,638	24,841	
バックホウ（山積０．４５ｍ３）運転	舗装版のみの打換え	日	0.769	37,770	29,045	
諸雑費（率＋まるめ） 4%		式	1		3,333	
計					86,830	
単価					868.3	円／ｍ２

参考資料（1）

単価使用年月	2026. 3
歩掛使用年月	2026. 3
労務調整係数	1.000-00-00-2-50

	処分費（t）		単位	t	数量	100	単価 1,800

名称	規格	単位	数量	単価	金額	摘要
処分費（株)本久 塩尻工場【夜間】	アスファルト殻	t	100	1,800	180,000	
計					180,000	
単価					1,800	円／t

参考資料（１）

単価使用年月	2026. 3
歩掛使用年月	2026. 3
労務調整係数	1.000-00-00-2-50

	舗装の敷均し転圧	1,000m2未満 舗装版のみの打換え 各種 2.35t/m3 1層 45mm 無	単位	ｍ２	数量	100	単価 3,123

名称	規格	単位	数量	単価	金額	摘要
土木一般世話役		人	0.074	49,113	3,634	
特殊作業員		人	0.223	43,452	9,689	
普通作業員		人	0.297	37,638	11,178	
改質アスファルト混合物【夜間】	改質Ⅱ型密粒度アスコン(13)	ｔ	11.315	20,700	234,220	
タイヤローラ（８～２０ｔ）運転	舗装版のみの打換え	日	0.184	53,260	9,799	
振動ローラ運転	舗装版のみの打換え	日	0.188	49,740	9,351	
アスファルトフィニッシャ（ホイール型）運転	舗装版のみの打換え	日	0.333	67,520	22,484	
諸雑費（率＋まるめ） 4%		式	1		11,945	
計					312,300	
単価					3,123	円／ｍ２

参考資料（１）

単価使用年月	2026. 3
歩掛使用年月	2026. 3
労務調整係数	1.000-00-00-2-50

	舗装の敷均し転圧	1,000m2未満 舗装版のみの打換え 各種 2.35t/m3 1層 40mm 無	単位	ｍ２	数量	100	単価 2,853

名称	規格	単位	数量	単価	金額	摘要
土木一般世話役		人	0.074	49,113	3,634	
特殊作業員		人	0.223	43,452	9,689	
普通作業員		人	0.297	37,638	11,178	
改質アスファルト混合物【夜間】	改質Ⅱ型密粒度アスコン(13)	ｔ	10.058	20,700	208,200	
タイヤローラ（８～２０ｔ）運転	舗装版のみの打換え	日	0.184	53,260	9,799	
振動ローラ運転	舗装版のみの打換え	日	0.188	49,740	9,351	
アスファルトフィニッシャ（ホイール型）運転	舗装版のみの打換え	日	0.333	67,520	22,484	
諸雑費（率＋まるめ） 4%		式	1		10,965	
計					285,300	
単価					2,853	円／ｍ２

参考資料（１）

単価使用年月	2026. 3
歩掛使用年月	2026. 3
労務調整係数	1.000-00-00-2-50

	舗装の敷均し転圧	1,000m2未満 舗装版のみの打換え 各種 2.35t/m3 1層 50mm 無	単位	ｍ２	数量	100	単価 3,394

名称	規格	単位	数量	単価	金額	摘要
土木一般世話役		人	0.074	49,113	3,634	
特殊作業員		人	0.223	43,452	9,689	
普通作業員		人	0.297	37,638	11,178	
改質アスファルト混合物【夜間】	改質Ⅱ型密粒度アスコン(13)	ｔ	12.573	20,700	260,261	
タイヤローラ（８～２０ｔ）運転	舗装版のみの打換え	日	0.184	53,260	9,799	
振動ローラ運転	舗装版のみの打換え	日	0.188	49,740	9,351	
アスファルトフィニッシャ（ホイール型）運転	舗装版のみの打換え	日	0.333	67,520	22,484	
諸雑費（率＋まるめ） 4%		式	1		13,004	
計					339,400	
単価					3,394	円／ｍ２

参考資料（１）

単価使用年月	2026. 3
歩掛使用年月	2026. 3
労務調整係数	1.000-00-00-2-50

	舗装の敷均し転圧	1,000m2未満 舗装版のみの打換え 各種 2.3t/m3 1層 30mm 無	単位	ｍ２	数量	100	単価	1,977

名称	規格	単位	数量	単価	金額	摘要
土木一般世話役		人	0.074	49,113	3,634	
特殊作業員		人	0.223	43,452	9,689	
普通作業員		人	0.297	37,638	11,178	
再生アスファルト混合物【夜間】	再生細粒度アスコン(13)	ｔ	7.383	16,800	124,034	
タイヤローラ（８～２０ｔ）運転	舗装版のみの打換え	日	0.184	53,260	9,799	
振動ローラ運転	舗装版のみの打換え	日	0.188	49,740	9,351	
アスファルトフィニッシャ（ホイール型）運転	舗装版のみの打換え	日	0.333	67,520	22,484	
諸雑費（率＋まるめ） 4%		式	1		7,531	
計					197,700	
単価					1,977	円／ｍ２

参考資料（１）

単価使用年月	2026. 3
歩掛使用年月	2026. 3
労務調整係数	1.000-00-00-2-50

	区画線設置	有り 溶融式手動 無し 実線 15cm 無し 1.5mm 無し 無し 含有量15～18% 白 アスファルト舗装 全ての費用	単位	m	数量	1,000	単価	473

名称	規格	単位	数量	単価	金額	摘要
区画線設置（溶融式）	夜間　豪雪無　実線15cm　制約無	m	1,000	309.06	309,060	
トラフィックペイント	３種１号　ビーズ１５～１８　白　溶融型	ｋｇ	570	235	133,950	
ガラスビーズ	０．１０６～０．８５０mm	ｋｇ	25	180	4,500	
接着用プライマー	区画線用	ｋｇ	25	485	12,125	
軽油		L	40	139	5,560	
諸雑費（率＋まるめ） 5%		式	1		7,805	
計					473,000	
単価					473	円／m

参考資料（１）

単価使用年月	2026. 3
歩掛使用年月	2026. 3
労務調整係数	1.000-00-00-2-50

	区画線設置	有り 溶融式手動 無し 実線 15cm 無し 1.5mm 無し 無し 含有量15～18% 黄　鉛・クロムフリー アスファルト舗装 全ての費用	単位	m	数量	1,000	単価 553.7

名称	規格	単位	数量	単価	金額	摘要
区画線設置（溶融式）	夜間　豪雪無　実線15cm　制約無	m	1,000	309.06	309,060	
トラフィックペイント	３種１号　ビーズ１５～１８　黄　鉛・フリー　溶融	ｋｇ	570	370	210,900	
ガラスビーズ	０．１０６～０．８５０mm	ｋｇ	25	180	4,500	
接着用プライマー	区画線用	ｋｇ	25	485	12,125	
軽油		L	40	139	5,560	
諸雑費（率＋まるめ） 5%		式	1		11,555	
計					553,700	
単価					553.7	円／m

参考資料（1）

単価使用年月	2026. 3
歩掛使用年月	2026. 3
労務調整係数	1.000-00-00-2-50

	交通誘導警備員Ａ	平日夜間作業	単位	人日	数量	1	単価	26,170

名称	規格	単位	数量	単価	金額	摘要
交通誘導警備員Ａ		人	1	26,163	26,163	
諸雑費（まるめ）		式	1		7	
計					26,170	
単価					26,170	円／人日

単価使用年月	2026. 3
歩掛使用年月	2026. 3
労務調整係数	1.000-00-00-2-50

	交通誘導警備員Ｂ	平日夜間作業	単位	人日	数量	1	単価	23,410

名称	規格	単位	数量	単価	金額	摘要
交通誘導警備員Ｂ		人	1	23,409	23,409	
諸雑費（まるめ）		式	1		1	
計					23,410	
単価					23,410	円／人日

参考資料（２）

単価使用年月	2026. 3
歩掛使用年月	2026. 3
労務調整係数	1.000-00-00-2-50

	バックホウ（山積０．４５ｍ３）運転	舗装版のみの打換え	単位	日	数量	1	単価	37,770

名称	規格	単位	数量	単価	金額	摘要
運転手（特殊）		人	0.65	42,381	27,547	
軽油		L	24	139	3,336	
バックホウ（クローラ）［標準］	山積０．４５ｍ３（平積０．３５ｍ３）	日	1.24	5,550	6,882	
諸雑費（まるめ）		式	1		5	
計					37,770	
単価					37,770	円／日

参考資料（２）

単価使用年月	2026. 3
歩掛使用年月	2026. 3
労務調整係数	1.000-00-00-2-50

	タイヤローラ（８～２０ｔ）運転	舗装版のみの打換え	単位	日	数量	1	単価	53,260

名称	規格	単位	数量	単価	金額	摘要
運転手（特殊）		人	1	42,381	42,381	
軽油		L	34	139	4,726	
タイヤローラ［普通型］	運転質量８～２０ｔ	日	1.34	4,590	6,150	
諸雑費（まるめ）		式	1		3	
計					53,260	
単価					53,260	円／日

参考資料（２）

単価使用年月	2026. 3
歩掛使用年月	2026. 3
労務調整係数	1.000-00-00-2-50

	振動ローラ運転	舗装版のみの打換え	単位	日	数量	1	単価	49,740

名称	規格	単位	数量	単価	金額	摘要
運転手（特殊）		人	1	42,381	42,381	
軽油		L	18	139	2,502	
振動ローラ（舗装用）［搭乗・コンバインド式］	運転質量３～４ｔ	日	1.34	3,620	4,850	
諸雑費（まるめ）		式	1		7	
計					49,740	
単価					49,740	円／日

参考資料（２）

単価使用年月	2026. 3
歩掛使用年月	2026. 3
労務調整係数	1.000-00-00-2-50

	アスファルトフィニッシャ（ホイール型）運転	舗装版のみの打換え	単位	日	数量	1	単価 67,520

名称	規格	単位	数量	単価	金額	摘要
運転手（特殊）		人	0.68	42,381	28,819	
軽油		L	38	139	5,282	
アスファルトフィニッシャ	［ホイール型］舗装幅２．３～６．０ｍ	日	1.11	30,100	33,411	
諸雑費（まるめ）		式	1		8	
計					67,520	
単価					67,520	円／日

工場管理費＜データ無し＞

間接労務費		
間接労務費対象額		
管理費区分７	0	
間接労務費率	0 ％	
間接労務費計算額	0	
	0	
工場管理費		
工場純工事費	0	
非対象額計（－）	0	
管理費区分５	0	（一般管理費のみ対象額）
管理費区分９	0	（間接費非対象額）
工場管理費対象額	0	
工場管理費率	0 ％	
工場管理費計上額	0	
	0	

工場管理費＜データ無し＞

間接労務費		
間接労務費対象額		
管理費区分７	0	
間接労務費率	0　％	
間接労務費計算額	0	
	0	
工場管理費		
工場純工事費	0	
非対象額計（－）	0	
管理費区分５	0	（一般管理費のみ対象額）
管理費区分９	0	（間接費非対象額）
工場管理費対象額	0	
工場管理費率	0　％	
工場管理費計上額	0	
	0	

工場管理費<データ無し>

間接労務費		
間接労務費対象額		
管理費区分７	0	
間接労務費率	0　％	
間接労務費計算額	0	
	0	
工場管理費		
工場純工事費	0	
非対象額計（－）	0	
管理費区分５	0	（一般管理費のみ対象額）
管理費区分９	0	（間接費非対象額）
工場管理費対象額	0	
工場管理費率	0　％	
工場管理費計上額	0	
	0	

工場管理費＜データ無し＞

間接労務費		
間接労務費対象額		
管理費区分７	0	
間接労務費率	0　％	
間接労務費計算額	0	
	0	
工場管理費		
工場純工事費	0	
非対象額計（－）	0	
管理費区分５	0	（一般管理費のみ対象額）
管理費区分９	0	（間接費非対象額）
工場管理費対象額	0	
工場管理費率	0　％	
工場管理費計上額	0	
	0	

共通仮設費

主たる工種

単独（追加工事）： 橋梁保全工事　　合算工事： 0

対象工事費	59,611,286	直接工事費	59,611,286	準備費	0	事業損失	0
対象工事費に含まれる全処分費額		単独（追加工事）	670,841	現工事	0	合算工事	0

非対象額計（－）	0	
管理費区分１	0	（橋梁、ＰＣ桁、門扉、ポンプ等購入費）
管理費区分２，７	0	（工場原価）
管理費区分５	0	（一般管理費等のみ対象額）
管理費区分９	0	（間接費非対象額）
管理費区分Ｔ	0	（全処分費等のうち３％または３０００万円を超える額 ）
対象額　支　給　品（＋）	0	
無償貸付機械評価額（＋）	0	

共通仮設費対象額

単独（追加工事）	59,611,286	現工事	0	合算工事	0
全処分費等を除く共通仮設費対象額	58,940,445		0		0

共通仮設費（率分）

率（補正前）	12.07 ％		0 ％	
施工地域等補正	1.4	ICT施工補正	1	
率（補正後）	17.24 ％	（16.9 ％ × 週休1.02）		
計上額	10,276,000		0	0

比較結果	当該追加工事	A		
	0	0	調整工事計上額	0

共通仮設費

現場環境改善費対象工事費	58,940,445	直接工事費	59,611,286		
非対象額計（－）	670,841				
管理費区分１	0	（橋梁、ＰＣ桁、門扉、ポンプ等購入費）			
管理費区分２，７	0	（工場原価）			
管理費区分５	0	（一般管理費等のみ対象額）			
管理費区分９	0	（間接費非対象額）			
管理費区分Ｔ	670,841	（直接工事費に含まれる処分費等）			
対象額　支　給　品（＋）	0				
無償貸付機械評価額（＋）	0				
現場環境改善費対象額（Ｐｉ）					
単独（追加工事）	58,940,445	現工事	0	合算工事	0
現場環境改善費					
率（補正前）	1.09　％		0　％		0　％
施工地域等補正	市街地以外				
率（補正後）	1.09　％				
計上額	642,000		0		0
比較結果	当該追加工事	Ａ		調整工事計上額	0
	0	0			

共通仮設費

共通仮設費（積上分）	328,375				
運搬費	265,200	準備費	0	事業損失防止施設費	0
安全費	0	役務費	0	技術管理費	63,175
営繕費	0	現場環境改善費	0		

共通仮設費計　11,246,375

共通仮設費

主たる工種

単独（追加工事）： 橋梁保全工事　　合算工事： 0

対象工事費	38,624,436	直接工事費	38,624,436	準備費	0	事業損失	0
対象工事費に含まれる全処分費額		単独（追加工事）	550,568	現工事	0	合算工事	0

非対象額計（－）	0	
管理費区分１	0	（橋梁、ＰＣ桁、門扉、ポンプ等購入費）
管理費区分２，７	0	（工場原価）
管理費区分５	0	（一般管理費等のみ対象額）
管理費区分９	0	（間接費非対象額）
管理費区分Ｔ	0	（全処分費等のうち３％または３０００万円を超える額 ）
対象額　支　給　品（＋）	0	
無償貸付機械評価額（＋）	0	

共通仮設費対象額

単独（追加工事）	38,624,436	現工事	0	合算工事	0
全処分費等を除く共通仮設費対象額	38,073,868		0		0

共通仮設費（率分）

率（補正前）	14.09 ％		0 ％	
施工地域等補正	1.4	ICT施工補正	1	
率（補正後）	20.12 ％	（19.73% × 週休1.02）		
計上額	7,771,000		0	0

比較結果	当該追加工事	A		
	0	0	調整工事計上額	0

共通仮設費

現場環境改善費対象工事費	38,073,868	直接工事費	38,624,436
非対象額計（－）	550,568		
管理費区分１	0	（橋梁、ＰＣ桁、門扉、ポンプ等購入費）	
管理費区分２，７	0	（工場原価）	
管理費区分５	0	（一般管理費等のみ対象額）	
管理費区分９	0	（間接費非対象額）	
管理費区分Ｔ	550,568	（直接工事費に含まれる処分費等）	
対象額　支　給　品（＋）	0		
無償貸付機械評価額（＋）	0		
現場環境改善費対象額（Ｐｉ）			
単独（追加工事）	38,073,868	現工事	0
合算工事	0		

現場環境改善費			
率（補正前）	1.19　％	0　％	0　％
施工地域等補正	市街地以外		
率（補正後）	1.19　％		
計上額	453,000	0	0

比較結果	当該追加工事	Ａ	調整工事計上額	0
	0	0		

共通仮設費

共通仮設費（積上分）	328,375				
運搬費	265,200	準備費	0	事業損失防止施設費	0
安全費	0	役務費	0	技術管理費	63,175
営繕費	0	現場環境改善費	0		

共通仮設費計　8,552,375

共通仮設費

主たる工種

単独（追加工事）： 橋梁保全工事　　合算工事： 0

対象工事費	17,741,579	直接工事費	17,741,579	準備費	0	事業損失	0
対象工事費に含まれる全処分費額		単独（追加工事）	37,788	現工事	0	合算工事	0

非対象額計（－）	0	
管理費区分１	0	（橋梁、ＰＣ桁、門扉、ポンプ等購入費）
管理費区分２，７	0	（工場原価）
管理費区分５	0	（一般管理費等のみ対象額）
管理費区分９	0	（間接費非対象額）
管理費区分Ｔ	0	（全処分費等のうち３％または３０００万円を超える額 ）
対象額　支　給　品（＋）	0	
無償貸付機械評価額（＋）	0	

共通仮設費対象額

単独（追加工事）	17,741,579	現工事	0	合算工事	0
全処分費等を除く共通仮設費対象額	17,703,791		0		0

共通仮設費（率分）

率（補正前）	18.58 ％		0 ％	
施工地域等補正	1.4	ICT施工補正	1	
率（補正後）	26.53 ％	（26.01% × 週休1.02）		
計上額	4,706,000		0	0

比較結果	当該追加工事	A		
	0	0	調整工事計上額	0

共通仮設費

現場環境改善費対象工事費	17,703,791	直接工事費	17,741,579
非対象額計（－）	37,788		
管理費区分１	0	（橋梁、ＰＣ桁、門扉、ポンプ等購入費）	
管理費区分２，７	0	（工場原価）	
管理費区分５	0	（一般管理費等のみ対象額）	
管理費区分９	0	（間接費非対象額）	
管理費区分Ｔ	37,788	（直接工事費に含まれる処分費等）	
対象額　支　給　品（＋）	0		
無償貸付機械評価額（＋）	0		
現場環境改善費対象額（Ｐｉ）			
単独（追加工事）	17,703,791	現工事	0
合算工事	0		

現場環境改善費			
率（補正前）	3.1　％	0　％	0　％
施工地域等補正	市街地		
率（補正後）	3.1　％		
計上額	548,000	0	0

比較結果	当該追加工事	Ａ	調整工事計上額	0
	0	0		

共通仮設費

共通仮設費（積上分）	0				
運搬費	0	準備費	0	事業損失防止施設費	0
安全費	0	役務費	0	技術管理費	0
営繕費	0	現場環境改善費	0		

共通仮設費計　5,254,000

共通仮設費

主たる工種

単独（追加工事）： 橋梁保全工事　　合算工事： 0

対象工事費	3,245,271	直接工事費	3,245,271	準備費	0	事業損失	0
対象工事費に含まれる全処分費額		単独（追加工事）	82,485	現工事	0	合算工事	0

非対象額計（－）	0	
管理費区分１	0	（橋梁、ＰＣ桁、門扉、ポンプ等購入費）
管理費区分２，７	0	（工場原価）
管理費区分５	0	（一般管理費等のみ対象額）
管理費区分９	0	（間接費非対象額）
管理費区分Ｔ	0	（全処分費等のうち３％または３０００万円を超える額 ）
対象額　支　給　品（＋）	0	
無償貸付機械評価額（＋）	0	

共通仮設費対象額

単独（追加工事）	3,245,271	現工事	0	合算工事	0
全処分費等を除く共通仮設費対象額	3,162,786		0		0

共通仮設費（率分）

率（補正前）	27.32 ％		0 ％	
施工地域等補正	1.4	ICT施工補正	1	
率（補正後）	39.02 ％	（38.25% × 週休1.02）		
計上額	1,266,000		0	0

比較結果	当該追加工事	A		
	0	0	調整工事計上額	0

共通仮設費

現場環境改善費対象工事費	3,162,786	直接工事費	3,245,271		
非対象額計（－）	82,485				
管理費区分１	0	（橋梁、ＰＣ桁、門扉、ポンプ等購入費）			
管理費区分２，７	0	（工場原価）			
管理費区分５	0	（一般管理費等のみ対象額）			
管理費区分９	0	（間接費非対象額）			
管理費区分Ｔ	82,485	（直接工事費に含まれる処分費等）			
対象額　支　給　品（＋）	0				
無償貸付機械評価額（＋）	0				
現場環境改善費対象額（Ｐｉ）					
単独（追加工事）	3,162,786	現工事	0	合算工事	0
現場環境改善費					
率（補正前）	4.19　％		0　％		0　％
施工地域等補正	市街地				
率（補正後）	4.19　％				
計上額	132,000		0		0
比較結果　当該追加工事	A			調整工事計上額	0
0	0				

共通仮設費

共通仮設費（積上分）	0				
運搬費	0	準備費	0	事業損失防止施設費	0
安全費	0	役務費	0	技術管理費	0
営繕費	0	現場環境改善費	0		

共通仮設費計　1,398,000

現場管理費

単独（追加工事）純工事費	70,857,661	単独（追加工事）直接工事費	59,611,286	単独（追加工事）共通仮設費	11,246,375
非対象額計（－）	0				
管理費区分２，７	0	（工場原価）			
管理費区分５	0	（一般管理費等のみ対象額）			
管理費区分９	0	（間接費非対象額）			
管理費区分Ｔ	0	（全処分費等のうち３％または３０００万円を超える額）			
対象額　支　給　品（＋）	0				
無償貸付機械等評価額（＋）	0				
現場管理費対象純工事費					
単独（追加工事）	70,857,661	現工事	0	合算工事	0
全処分費等を除く	70,186,820		0		0
現場管理費対象純工事費	（調整工事入力で使用）				
率（補正前）	41.78 %		0 %		0 %
施工地域等補正	1.2				
施工時期補正	0.32 %	熱中症補正	0 %	ICT施工補正	1
緊急工事補正	0 %				
砂防・地すべり補正	0 %		0 %		
率（補正後）	51.97 %	（50.46% × 週休1.03）	0 %		
計上額	36,824,000		0		0
			5,353,371	（工事価格に含まれる平均的な法定福利費概算額）	
比較結果　当該追加工事	A				
0	0			調整工事計上額	0

現場管理費

単独（追加工事）純工事費	47,176,811	単独（追加工事）直接工事費	38,624,436	単独（追加工事）共通仮設費	8,552,375
非対象額計（－）	0				
管理費区分２，７	0	（工場原価）			
管理費区分５	0	（一般管理費等のみ対象額）			
管理費区分９	0	（間接費非対象額）			
管理費区分Ｔ	0	（全処分費等のうち３％または３０００万円を超える額）			
対象額　支　給　品（＋）	0				
無償貸付機械等評価額（＋）	0				
現場管理費対象純工事費					
単独（追加工事）	47,176,811	現工事	0	合算工事	0
全処分費等を除く	46,626,243		0		0
現場管理費対象純工事費	（調整工事入力で使用）				
率（補正前）	45.26 %		0 %		0 %
施工地域等補正	1.2				
施工時期補正	0.32 %	熱中症補正	0 %	ICT施工補正	1
緊急工事補正	0 %				
砂防・地すべり補正	0 %		0 %		
率（補正後）	56.27 %	（54.63% × 週休1.03）	0 %		
計上額	26,546,000		0		0
			（工事価格に含まれる平均的な法定福利費概算額）		
比較結果　当該追加工事	A				
0	0			調整工事計上額	0

現場管理費

単独（追加工事）純工事費	22,995,579	単独（追加工事）直接工事費	17,741,579	単独（追加工事）共通仮設費	5,254,000
非対象額計（－）	0				
管理費区分２，７	0	（工場原価）			
管理費区分５	0	（一般管理費等のみ対象額）			
管理費区分９	0	（間接費非対象額）			
管理費区分Ｔ	0	（全処分費等のうち３％または３０００万円を超える額）			
対象額　支　給　品（＋）	0				
無償貸付機械等評価額（＋）	0				
現場管理費対象純工事費					
単独（追加工事）	22,995,579	現工事	0	合算工事	0
全処分費等を除く	22,957,791		0		0
現場管理費対象純工事費	（調整工事入力で使用）				
率（補正前）	52.13 %		0 %		0 %
施工地域等補正	1.2				
施工時期補正	0.32 %	熱中症補正	0 %	ICT施工補正	1
緊急工事補正	0 %				
砂防・地すべり補正	0 %		0 %		
率（補正後）	64.77 %	（62.88% × 週休1.03）	0 %		
計上額	14,894,000		0		0
			（工事価格に含まれる平均的な法定福利費概算額）		
比較結果　当該追加工事	A				
0	0			調整工事計上額	0

現場管理費

単独（追加工事）純工事費	4,643,271	単独（追加工事）直接工事費	3,245,271	単独（追加工事）共通仮設費	1,398,000
非対象額計（－）	0				
管理費区分２，７	0	（工場原価）			
管理費区分５	0	（一般管理費等のみ対象額）			
管理費区分９	0	（間接費非対象額）			
管理費区分Ｔ	0	（全処分費等のうち３％または３０００万円を超える額）			
対象額　支　給　品（＋）	0				
無償貸付機械等評価額（＋）	0				
現場管理費対象純工事費					
単独（追加工事）	4,643,271	現工事	0	合算工事	0
全処分費等を除く	4,560,786		0		0
現場管理費対象純工事費	（調整工事入力で使用）				
率（補正前）	65.88 %		0 %		0 %
施工地域等補正	1.2				
施工時期補正	0.32 %	熱中症補正	0 %	ICT施工補正	1
緊急工事補正	0 %				
砂防・地すべり補正	0 %		0 %		
率（補正後）	81.76 %	（79.38% × 週休1.03）	0 %		
計上額	3,796,000		0		0
			（工事価格に含まれる平均的な法定福利費概算額）		
比較結果　当該追加工事	A				
0	0			調整工事計上額	0

一般管理費等（当初）

事務所名	長野国道事務所　管理第二課				工事番号	2025011017	第 0 回変更
発注年月	令和08年01月	契約区分	単年度（繰越を含む）の分任官		主工種	橋梁保全工事	

工事原価	107,681,661						
純工事費	70,857,661	現場管理費	36,824,000	工期延長等に伴う現場維持費	0		
非対象額計（－）	0						
管理費区分９	0	（支給品を除く間接費非対象額）					
管理費区分Ｔ	0	（全処分費等のうち３％または３０００万円を超える額 ）					
一般管理費等対象工事原価							
単独（追加工事）	107,681,661	現工事	0	合算工事	0		
全処分費等を除く							
一般管理費等対象工事原価	107,010,820	現工事	0	合算工事	0		
（調整工事入力で使用）							
前払金支出割合による補正係数	1	現工事					
財団法人等による補正係数	1						
契約保証に係る一般管理費対象工事原価	107,681,661						
契約保証に係る補正値	0.04 %						
一般管理費率							
単独（追加工事）	16.94 %	現工事	0 %	合算工事	0 %		
一般管理費	18,278,339						
業務委託料等	0						
調査基準価格	137,104,000						
調査基準価格の100/110	124,640,000	(90.1 %)					

業務委託料等＜データ無し＞

事務所名	長野国道事務所　管理第二課			工事番号	2025011017	第　0　回変更
発注年月	令和08年01月	契約区分	単年度（繰越を含む）の分任官	主工種	橋梁保全工事	

工　事　数　量　総　括　表

工 事 名　　Ｒ７松本国道出張所管内橋梁補修維持他工事

国土交通省 関東地方整備局
長野国道事務所　管理第二課

工事数量総括表

工事名	Ｒ７松本国道出張所管内橋梁補修維持他工事　（ 当　　初 ）					
工事区分・工種・種別・細別	規格	単位	数量（前回）	数量（今回）	数量増減	摘要
橋梁保全工事 (明科地区)		式		1		
舗装工		式		1		
舗装打換え工 (会田川橋)(夜間)		式		1		
舗装版切断	ｱｽﾌｧﾙﾄ舗装版 舗装厚 50mm	m		37		
舗装版破砕(急速施工)	ｱｽﾌｧﾙﾄ舗装版 舗装版厚 50mm	m2		166		
殻運搬	舗装版破砕	m3		8		
殻処分	ｱｽﾌｧﾙﾄ殻	m3		8		
橋面防水	塗膜防水	m2		166		
表層 (急速施工)	改質Ⅱ型密粒度ｱｽｺﾝ(13) 舗装厚 50mm	m2		166		
切削ｵｰﾊﾞｰﾚｲ工 (夜間)		式		1		
切削ｵｰﾊﾞｰﾚｲ	平均切削深さ5cm 一層 段差すりつけ無 改質Ⅱ型密粒度ｱｽｺﾝ(20) 舗装厚 50mm	m2		3,500		

工事数量総括表

工事名	Ｒ７松本国道出張所管内橋梁補修維持他工事　（ 当　　初 ）					
工事区分・工種・種別・細別	規格	単位	数量（前回）	数量（今回）	数量増減	摘要
殻運搬(路面切削)	ｱｽﾌｧﾙﾄ殻	m3		175		
殻処分	ｱｽﾌｧﾙﾄ殻	m3		175		
区画線工		式		1		
区画線工 (会田川橋)(夜間)		式		1		
溶融式区画線(1) 外側線	溶融式手動 実線 白 15cm 厚1.5mm 排水性舗装無	m		39		
溶融式区画線(2) 中央線	溶融式手動 実線 黄 15cm 厚1.5mm 排水性舗装無	m		19		
溶融式区画線(3) ｾﾞﾌﾞﾗ外側線	溶融式手動 実線 白 15cm 厚1.5mm 排水性舗装無	m		20		
溶融式区画線(4) ｾﾞﾌﾞﾗ	溶融式手動 ｾﾞﾌﾞﾗ 白 30cm 厚1.5mm 排水性舗装無	m		8		
溶融式区画線(5) 停止線	溶融式手動 ｾﾞﾌﾞﾗ 白 45cm 厚1.5mm 排水性舗装無	m		4		
溶融式区画線(6) 横断歩道線	溶融式手動 ｾﾞﾌﾞﾗ 白 45cm 厚1.5mm 排水性舗装無	m		27		
区画線工 (夜間)		式		1		

工事数量総括表

工事名	Ｒ７松本国道出張所管内橋梁補修維持他工事　　（ 当　　初 ）					
工事区分・工種・種別・細別	規格	単位	数量（前回）	数量（今回）	数量増減	摘要
溶融式区画線(1) 外側線	溶融式手動 実線 白 15cm 厚1.5mm 排水性舗装無	m		902		
溶融式区画線(2) 中央線	溶融式手動 実線 黄 15cm 厚1.5mm 排水性舗装無	m		444		
溶融式区画線(3) ｾﾞﾌﾞﾗ外側線	溶融式手動 実線 白 15cm 厚1.5mm 排水性舗装無	m		66		
溶融式区画線(4) ｾﾞﾌﾞﾗ	溶融式手動 ｾﾞﾌﾞﾗ 白 30cm 厚1.5mm 排水性舗装無	m		26		
溶融式区画線(5) 停止線	溶融式手動 ｾﾞﾌﾞﾗ 白 45cm 厚1.5mm 排水性舗装無	m		17		
溶融式区画線(6) 横断歩道線	溶融式手動 ｾﾞﾌﾞﾗ 白 45cm 厚1.5mm 排水性舗装無	m		61		
溶融式区画線(7) 破線	溶融式手動 破線 白 15cm 厚1.5mm 排水性舗装無	m		14		
溶融式区画線(8) 矢印・記号・文字	溶融式手動 矢印・記号・文字 白 15cm換算 厚1.5mm 排水性舗装無	m		113		
橋梁付属物工		式		1		
伸縮継手工 （会田川橋）		式		1		
鋼製伸縮継手補修 （夜間）	補修普通2車線 伸縮量20mm 誘導版付	m		18.7		

工事数量総括表

工事名	Ｒ７松本国道出張所管内橋梁補修維持他工事　　（ 当　　初 ）					
工事区分・工種・種別・細別	規格	単位	数量（前回）	数量（今回）	数量増減	摘要
鋼製伸縮継手補修 (夜間)	新設軽量2車線 伸縮量30mm 縦目地	m		39.4		
殻運搬 (夜間)	ｺﾝｸﾘｰﾄ殻(無筋)	m3		4		
殻処分 (夜間)	ｺﾝｸﾘｰﾄ殻(無筋)	m3		4		
現場発生品運搬	既設伸縮装置	式		1		
橋梁補修工		式		1		
ひび割れ補修工		式		1		
低圧注入工法 (会田川橋)	1構造物当り補修延べ延長 0.5m ｴﾎﾟｷｼ樹脂系	構造物		1		
低圧注入工法 (木戸橋)	1構造物当り補修延べ延長 3.4m ｴﾎﾟｷｼ樹脂系	構造物		1		
断面修復工		式		1		
左官工法 (会田川橋)	1構造物当り修復延べ体積 0.261m3 ﾎﾟﾘﾏｰｾﾒﾝﾄﾓﾙﾀﾙ 鉄筋ｹﾚﾝ・鉄筋防錆処理有	構造物		1		
左官工法 (木戸橋)	1構造物当り修復延べ体積 0.007m3 ﾎﾟﾘﾏｰｾﾒﾝﾄﾓﾙﾀﾙ 鉄筋ｹﾚﾝ・鉄筋防錆処理有	構造物		1		

工事数量総括表

工事名	Ｒ７松本国道出張所管内橋梁補修維持他工事　　（ 当　　初 ）					
工事区分・工種・種別・細別	規格	単位	数量（前回）	数量（今回）	数量増減	摘要
左官工法 （木戸橋）	1構造物当り修復延べ体積 0.026m3 ﾎﾟﾘﾏｰｾﾒﾝﾄﾓﾙﾀﾙ 鉄筋ｹﾚﾝ・鉄筋防錆処理無	構造物		1		
ｺﾝｸﾘｰﾄ殻積込・運搬(断面修復工) （会田川橋）	ｺﾝｸﾘｰﾄ殻(無筋)	m3		0.3		
ｺﾝｸﾘｰﾄ殻積込・運搬(断面修復工) （木戸橋）	ｺﾝｸﾘｰﾄ殻(無筋)	m3		0.03		
殻処分 （会田川橋）	ｺﾝｸﾘｰﾄ殻(無筋)	m3		0.3		
殻処分 （木戸橋）	ｺﾝｸﾘｰﾄ殻(無筋)	m3		0.03		
橋梁維持工		式		1		
応急処理工		式		1		
応急処理		式		1		
仮設工		式		1		
足場工		式		1		
足場 （会田川橋）(夜間)		式		1		

工事数量総括表

工事名	Ｒ７松本国道出張所管内橋梁補修維持他工事　　（ 当　　初 ）					
工事区分・工種・種別・細別	規格	単位	数量（前回）	数量（今回）	数量増減	摘要
足場 （木戸橋）		式		1		
交通管理工		式		1		
交通誘導警備員		式		1		
直接工事費		式		1		
共通仮設費		式		1		
共通仮設費		式		1		
運搬費		式		1		
建設機械運搬費		式		1		
技術管理費		式		1		
道路施設基本ﾃﾞｰﾀ作成費用		式		1		
現場環境改善費（率計上）		式		1		

工事数量総括表

工事名	Ｒ７松本国道出張所管内橋梁補修維持他工事　　（ 当　　初 ）					
工事区分・工種・種別・細別	規格	単位	数量（前回）	数量（今回）	数量増減	摘要
共通仮設費（率計上）		式		1		
純工事費		式		1		
現場管理費		式		1		
工事原価		式		1		
一般管理費等		式		1		
工事価格		式		1		
消費税相当額		式		1		
工事費計		式		1		

工事数量総括表

工事名	Ｒ７松本国道出張所管内橋梁補修維持他工事　（ 当　　初 ）					
工事区分・工種・種別・細別	規格	単位	数量（前回）	数量（今回）	数量増減	摘要
橋梁保全工事 (宮渕地区)		式		1		
舗装工		式		1		
橋面防水工 (夜間)		式		1		
橋面防水	塗膜防水	m2		198		
舗装打換え工 (車道部)(夜間)		式		1		
舗装版切断	ｱｽﾌｧﾙﾄ舗装版 舗装厚 50mm	m		54		
舗装版破砕(急速施工)	ｱｽﾌｧﾙﾄ舗装版 舗装版厚 50mm	m2		136		
殻運搬	舗装版破砕	m3		7		
殻処分	ｱｽﾌｧﾙﾄ殻	m3		7		
表層 (急速施工)	改質Ⅱ型密粒度ｱｽｺﾝ(13) 舗装厚 50mm	m2		136		
舗装打換え工 (ﾌﾗｯﾄ歩道部) (夜間)		式		1		

工事数量総括表

工事名	Ｒ７松本国道出張所管内橋梁補修維持他工事　（ 当　　初 ）					
工事区分・工種・種別・細別	規格	単位	数量（前回）	数量（今回）	数量増減	摘要
舗装版切断	ｱｽﾌｧﾙﾄ舗装版 舗装厚 50mm	m		7		
舗装版破砕(急速施工)	ｱｽﾌｧﾙﾄ舗装版 舗装版厚 50mm	m2		26		
殻運搬	舗装版破砕	m3		1.3		
殻処分	ｱｽﾌｧﾙﾄ殻	m3		1.3		
表層 (急速施工)	再生細粒度ｱｽｺﾝ(13) 舗装厚 50mm	m2		26		
舗装打換え工 (ﾏｳﾝﾄｱｯﾌﾟ歩道部) (夜間)		式		1		
舗装版切断	ｱｽﾌｧﾙﾄ舗装版 舗装厚 30mm	m		9		
舗装版破砕(急速施工)	ｱｽﾌｧﾙﾄ舗装版 舗装版厚 30mm	m2		35		
殻運搬	舗装版破砕	m3		1.1		
殻処分	ｱｽﾌｧﾙﾄ殻	m3		1.1		
表層 (急速施工)	再生細粒度ｱｽｺﾝ(13) 舗装厚 30mm	m2		35		

工事数量総括表

工事名	Ｒ７松本国道出張所管内橋梁補修維持他工事　　（ 当　　初 ）					
工事区分・工種・種別・細別	規格	単位	数量（前回）	数量（今回）	数量増減	摘要
区画線工		式		1		
区画線工 (夜間)		式		1		
溶融式区画線(1) 外側線	溶融式手動 実線 白 15cm 厚1.5mm 排水性舗装無	m		34		
溶融式区画線(2) 中央線	溶融式手動 実線 黄 15cm 厚1.5mm 排水性舗装無	m		17		
橋梁付属物工		式		1		
伸縮継手工		式		1		
鋼製伸縮継手補修 (夜間)	補修普通2車線 伸縮量30mm 二重止水 構造付 誘導版付	m		44.6		
鋼製伸縮継手補修 (夜間)	新設普通2車線 伸縮量30mm 二重止水 構造付 誘導版付	m		10.2		
殻運搬 (夜間)	ｺﾝｸﾘｰﾄ殻(無筋)	m3		3		
殻処分 (夜間)	ｺﾝｸﾘｰﾄ殻(無筋)	m3		3		
現場発生品運搬	既設伸縮装置	式		1		

工事数量総括表

工事名	Ｒ７松本国道出張所管内橋梁補修維持他工事　　（ 当　　初 ）					
工事区分・工種・種別・細別	規格	単位	数量（前回）	数量（今回）	数量増減	摘要
橋梁維持工		式		1		
応急処理工		式		1		
応急処理		式		1		
仮設工		式		1		
交通管理工		式		1		
交通誘導警備員		式		1		
直接工事費		式		1		
共通仮設費		式		1		
共通仮設費		式		1		
現場環境改善費（率計上）		式		1		
共通仮設費（率計上）		式		1		

工事数量総括表

工事名	Ｒ７松本国道出張所管内橋梁補修維持他工事　　（ 当　　初 ）					
工事区分・工種・種別・細別	規格	単位	数量（前回）	数量（今回）	数量増減	摘要
純工事費		式		1		
現場管理費		式		1		
工事原価		式		1		

工事数量総括表

工事名	Ｒ７松本国道出張所管内橋梁補修維持他工事　（ 当　　初 ）					
工事区分・工種・種別・細別	規格	単位	数量（前回）	数量（今回）	数量増減	摘要
橋梁保全工事 (平田地区)		式		1		
舗装工		式		1		
橋面防水工 (夜間)		式		1		
橋面防水	塗膜防水	m2		187		
舗装打換え工 (車道部)(夜間)		式		1		
舗装版切断	ｱｽﾌｧﾙﾄ舗装版 平均舗装厚 135mm	m		42		
舗装版破砕(急速施工)	ｱｽﾌｧﾙﾄ舗装版 平均舗装版厚 135mm	m2		137		
殻運搬	舗装版破砕	m3		18		
殻処分	ｱｽﾌｧﾙﾄ殻	m3		18		
ﾚﾍﾞﾘﾝｸﾞ層(急速施工)	改質Ⅱ型密粒度ｱｽｺﾝ(13) 平均舗装厚 45mm	m2		137		
基層 (急速施工)	改質Ⅱ型密粒度ｱｽｺﾝ(13) 舗装厚 40mm	m2		137		

工事数量総括表

工事名	Ｒ７松本国道出張所管内橋梁補修維持他工事　（ 当　　初 ）					
工事区分・工種・種別・細別	規格	単位	数量（前回）	数量（今回）	数量増減	摘要
表層 （急速施工）	改質Ⅱ型密粒度ｱｽｺﾝ(13) 舗装厚 50mm	m2		137		
舗装打換え工 (ﾏｳﾝﾄｱｯﾌﾟ歩道部) (夜間)		式		1		
舗装版切断	ｱｽﾌｧﾙﾄ舗装版 舗装厚 30mm	m		9		
舗装版破砕(急速施工)	ｱｽﾌｧﾙﾄ舗装版 舗装版厚 30mm	m2		49		
殻運搬	舗装版破砕	m3		1.5		
殻処分	ｱｽﾌｧﾙﾄ殻	m3		1.5		
表層 （急速施工）	再生細粒度ｱｽｺﾝ(13) 舗装厚 30mm	m2		49		
区画線工		式		1		
区画線工 （夜間）		式		1		
溶融式区画線(1) 外側線	溶融式手動 実線 白 15cm 厚1.5mm 排水性舗装無	m		33		
溶融式区画線(2) 中央線	溶融式手動 実線 黄 15cm 厚1.5mm 排水性舗装無	m		17		

工事数量総括表

工事名	Ｒ７松本国道出張所管内橋梁補修維持他工事　　（ 当　　初 ）					
工事区分・工種・種別・細別	規格	単位	数量（前回）	数量（今回）	数量増減	摘要
橋梁維持工		式		1		
応急処理工		式		1		
応急処理		式		1		
仮設工		式		1		
交通管理工		式		1		
交通誘導警備員		式		1		
直接工事費		式		1		
共通仮設費		式		1		
共通仮設費		式		1		
現場環境改善費（率計上）		式		1		
共通仮設費（率計上）		式		1		

工事数量総括表

工事名	Ｒ７松本国道出張所管内橋梁補修維持他工事　（ 当　　初 ）					
工事区分・工種・種別・細別	規格	単位	数量（前回）	数量（今回）	数量増減	摘要
純工事費		式		1		
現場管理費		式		1		
工事原価		式		1		

Ｒ７松本国道出張所管内橋梁補修維持他工事

（　当　　初　）　請負工事費計算書

(1)直接工事費	59,611,286		
(2)共通仮設費	15,204,375		
(3)純工事費 (1)+(2)	74,815,661		
(4)現場管理費	45,236,000		
(5)工期延長等に伴う現場維持等の費用	0	(16)工場製作純工事費	0
		(17)工場管理費	0
(6)工事原価 (3)+(4)+(5)+(18)	120,051,661	(18)工場製作原価 (16)+(17)	0
(7')一般管理費等(計上額)	18,278,339	((7)一般管理費等(計算額)	18,284,346)
(8')その他費目計	0		
(9)業務委託料等	0		
(10)工事価格 (6)+(7')+(8')+(9)（万円未満切り捨て）	138,330,000		

(11)消費税相当額	13,833,000
(12)請負工事価格 (10)+(11)	152,163,000
(13)入札書比較価格 (請負工事費の100/110)	138,330,000
(14)調査基準価格	137,104,000
(15)調査基準価格の100/110 (万円未満切り捨て)	124,640,000

位　置　図（1）　S=1:50,000

一般国道19号　平面図

工事名	R７松本国道出張所管内橋梁補修維持他工事						
図面名	位　置　図（1）						
年月日	令和 ８ 年 １ 月　日						
縮尺	1:50,000	図面番号	21 － 1				
設計会社名	東洋技研コンサルタント株式会社 八千代エンジニヤリング株式会社						
所長		副所長		課長		専門官		設計	
事務所名	国土交通省　長野国道事務所						

位　置　図（２）　S=1:50,000

一般国道19号　平面図

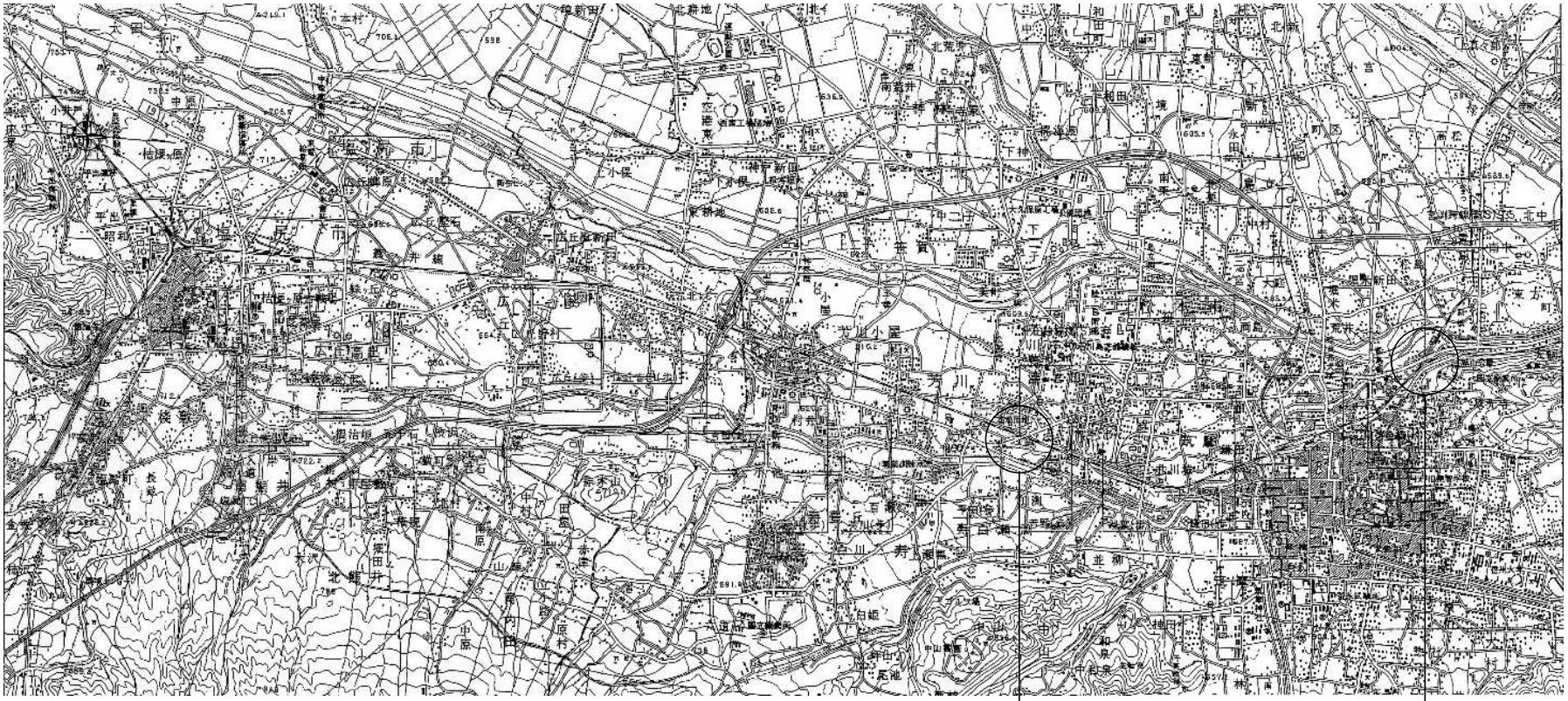

平田地区
工事箇所：平田跨線橋 190.587～190.624kp

宮渕地区
工事箇所：宮渕陸橋 195.433kp～195.451kp

工事名	R７松本国道出張所管内橋梁補修維持他工事		
図面名	位　置　図（２）		
年月日	令和８年１月　日		
縮尺	1:50,000	図面番号	21 － 2
設計会社名	東洋技研コンサルタント株式会社 八千代エンジニヤリング株式会社		
事務所名	国土交通省 長野国道事務所		

会田川橋 橋梁一般図

側 面 図 S=1:200

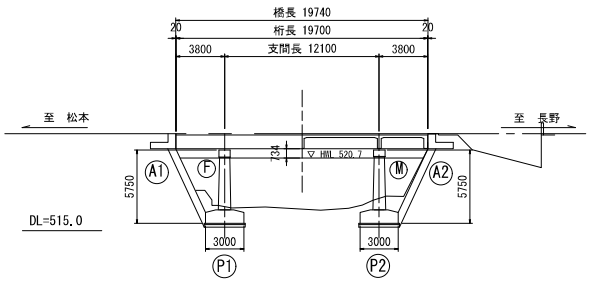

上部工断面図 S=1:100

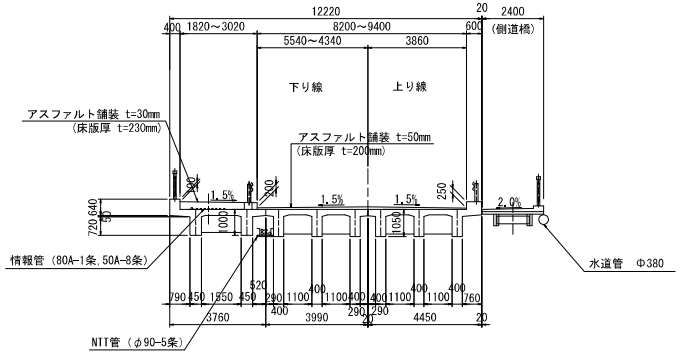

平 面 図 S=1:200

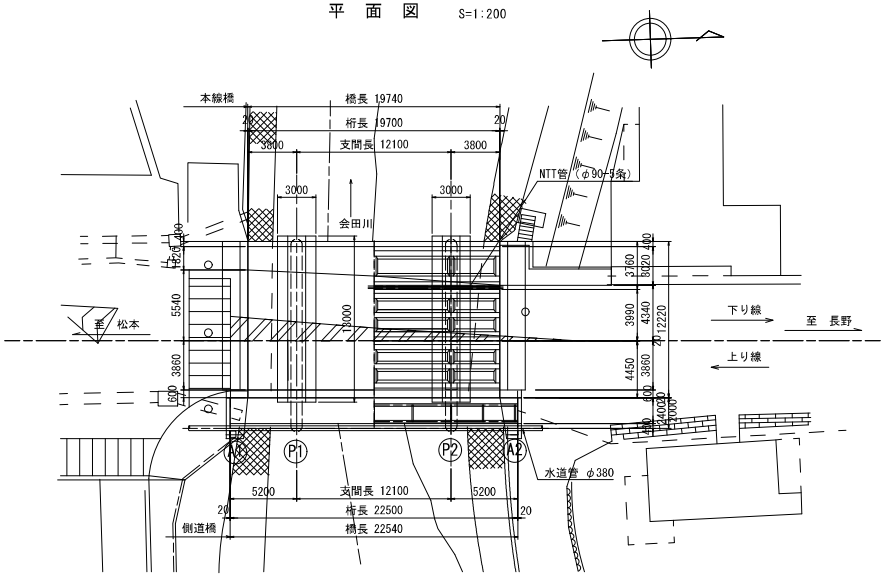

下部工断面図 S=1:100

P1,P2橋脚

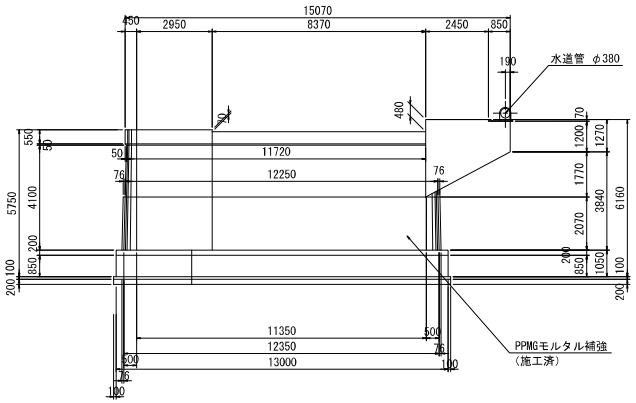

橋 梁 諸 元			
橋 長		19.74m	
桁 長		19.70m	
支 間 長		3.8m + 12.1m + 3.8m	
総幅員/有効幅員		12.22m / 11.22m	
竣 工 年		1958年	
平 面 線 形		∞	
縦 断 線 形		level	
横 断 勾 配		1.5% 1.5%	斜角 90° 00' 00''
上 部 工 形 式		RC3径間連続T桁橋	
下 部 工 形 式		壁式橋脚(RC)2基、小橋台2基	
基 礎 工 形 式		直接基礎4基	
活 荷 重		TL-20 1等橋	
地 震 係 数		設計水平震度 kh=0.20	
使用材料	鋼材	-	
	コンクリート	上部工 σck=24N/㎟	
		下部工 σck=21N/㎟	
	鉄筋	SD295A	
適 用 示 方 書		昭和31年 鋼道路橋設計示方書	

本図面は縮小図の為、縮尺は表示と異なります。

【明科地区】

工 事 名	R7松本国道出張所管内橋梁補修維持他工事		
図 面 名	会田川橋 橋梁一般図		
年 月 日	令和 8 年 1 月 日		
縮 尺	図 示	図面番号	21 － 3
設計会社名	東洋技研コンサルタント株式会社 八千代エンジニヤリング株式会社		
事務所名	国土交通省 長野国道事務所		

会田川橋 補修一般図

側 面 図 S=1:200

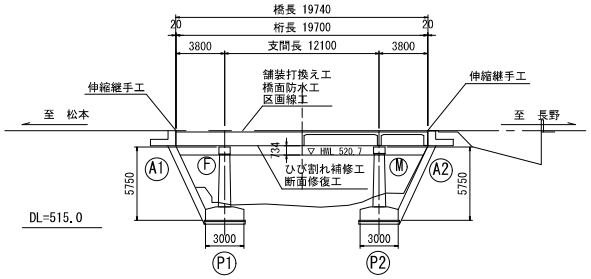

上部工断面図 S=1:100

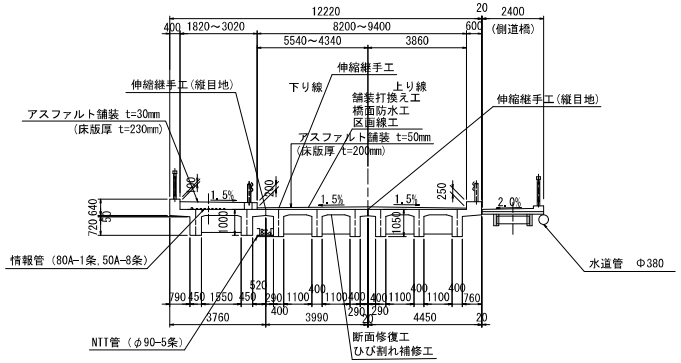

平 面 図 S=1:200

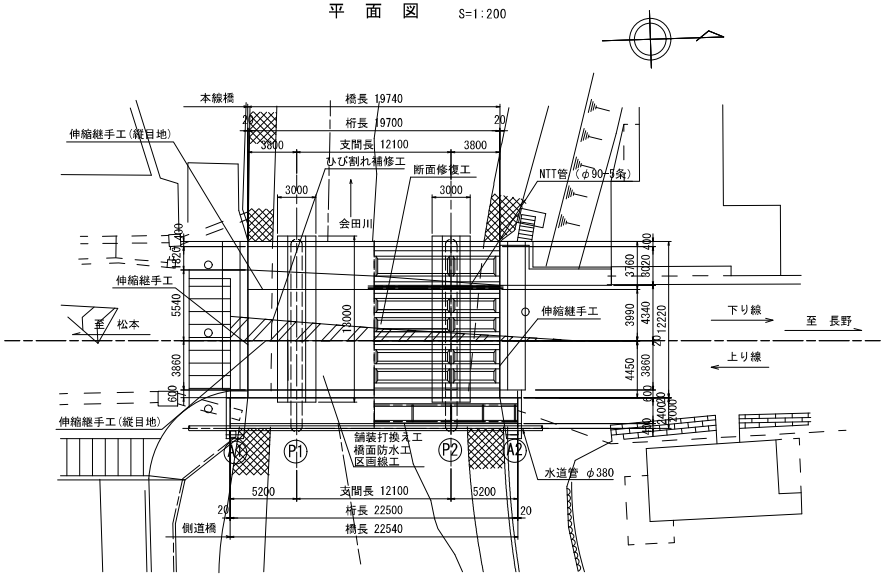

下部工断面図 S=1:100

P1,P2橋脚

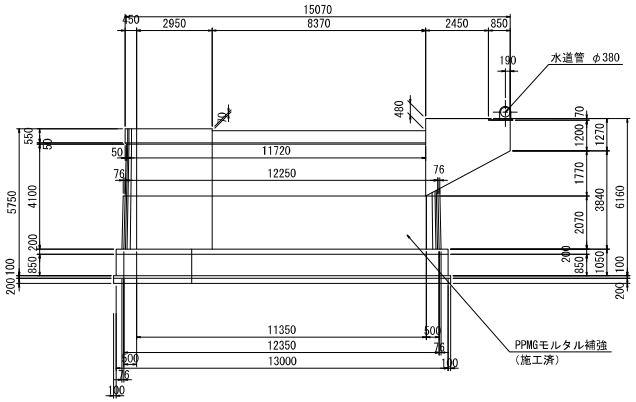

補修項目一覧表

項　目	対象部材	補修内容
断面修復工	主桁下面、床版下面	ポリマーセメントモルタル
ひび割れ補修工	主桁下面	エポキシ樹脂
橋面防水工	橋面	塗膜系防水層
舗装打換え工	橋面	改質Ⅱ型密粒度アスファルト(13)
区画線工	橋面	溶融式区画線
伸縮継手工	伸縮装置	荷重支持型鋼製ジョイント
		突合わせ型鋼製ジョイント(縦目地)

本図面は縮小図の為、
縮尺は表示と異なります。

【明科地区】

工 事 名	R７松本国道出張所管内橋梁補修継持他工事		
図 面 名	会田川橋 補修一般図		
年 月 日	令和 8 年 1 月 日		
縮 尺	図 示	図面番号	21 － 4
設計会社名	東洋技研コンサルタント株式会社 八千代エンジニヤリング株式会社		
事務所名	国土交通省 長野国道事務所		

補修詳細図（その1）　S=1:50

〈上部工：断面修復工，ひび割れ補修工〉

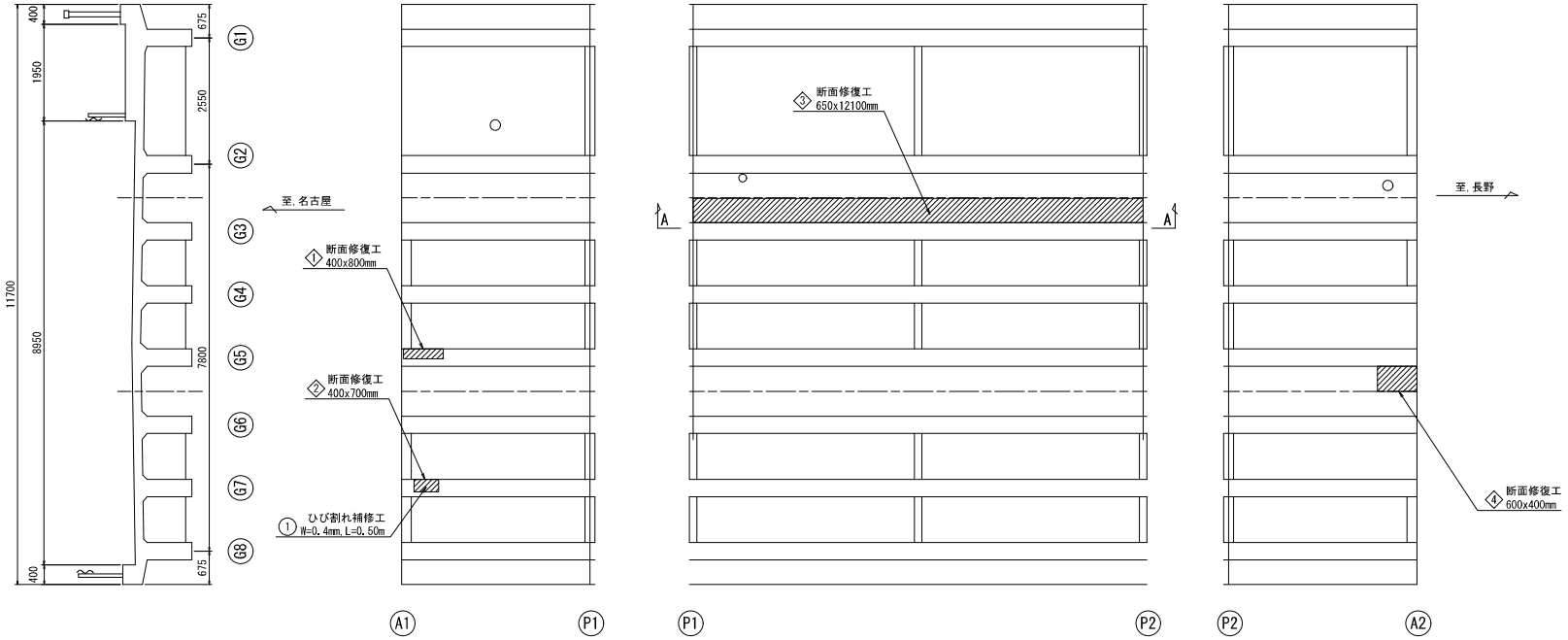

A-A詳細図

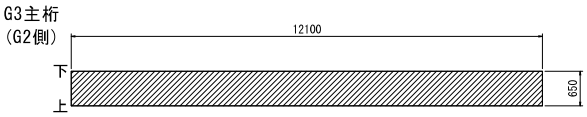

注記

1. 補修数量については、施工前に現地計測により確認すること。

【明科地区】

工事名	R7松本国道出張所管内橋梁補修維持他工事		
図面名	補修詳細図（その1）		
年月日	令和 8 年 1 月 日		
縮尺	1：50	図面番号	21 － 5
設計会社名	東洋技研コンサルタント株式会社 八千代エンジニヤリング株式会社		
事務所名	国土交通省 長野国道事務所		

本図面は縮小図の為、縮尺は表示と異なります。

補修詳細図（その2）

〈上部工：断面修復工，ひび割れ補修工〉

断面修復範囲図　S=1:10

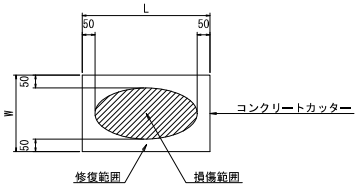

注）
1．詳細図における寸法はＬ，Ｗを示す。

断面修復工　詳細図　S=1:3

左官工法

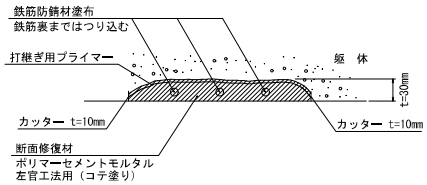

注記
1. 既設と補修境界部に10mmのカッターをいれること。
2. はつり処理深さは鉄筋位置としてはならない、鉄筋を確実に露出させること。
3. 鉄筋錆については、ワイヤブラシ等で確実に除去すること。
4. 既設鉄筋は下地処理後迅速に、防錆材を塗布すること。
5. 施工数量については、現地再確認を行った上で決定すること。
6. はつり厚さは30mmとしているが、現地で計測し、決定すること。

断面修復工　寸法表

箇所	番号	幅(m)	長さ(m)	厚さ(m)	面積(m2)	体積(m3)	備考
主桁下面	1	0.40	0.80	0.03	0.320	0.010	
主桁下面	2	0.40	0.70	0.03	0.280	0.008	
主桁側面	3	0.65	12.1	0.03	7.865	0.236	
床版下面	4	0.60	0.40	0.03	0.240	0.007	
				合　計	8.705	0.261	

左官工法　数量表

1構造物(0.261m3)当り

項目	規格・寸法	単位	数量	備考
はつり工	t=30mm	m2	8.705	
左官工	ポリマーセメントモルタル	m3	0.261	

ひび割れ補修工詳細図　S=1:4

（低圧注入工法）

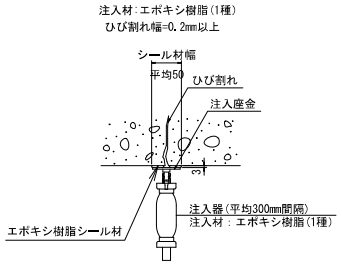

ひび割れシール詳細図　S=1:5

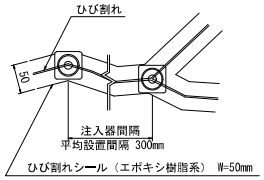

※ シール厚さは約3mm程度とする。

1. ひび割れ周りのコンクリートの下地処理を行う。
2. シール材、パイプがひび割れの中心にくるよう固定する。
3. ひび割れ注入材の注入を行う。
4. 注入材が十分硬化してからパイプ、シール材を撤去し、表面をケレンし仕上げる。

ひび割れ補修工　材料表

項　目	規格・寸法	単位	数量	備考
低圧注入工法	ひび割れ延長	m	0.5	
	注入材（使用量：5.29kg/100m）	kg	0.026	
	ｼｰﾙ材（使用量：29.33kg/100m）	kg	0.147	
	注入器 @300	本	2	

ひび割れ補修工　寸法表

箇所	番号	幅(mm)	延長(m)	備考
床版下面	1	0.4	0.5	
		合　計	0.5	

低圧注入工法　数量表

1構造物(0.5m)当り

項目	規格・寸法	単位	数量	備考
低圧注入工法	エポキシ樹脂系	m	0.5	

注記
1.補修数量については施工前に現地計測により確認すること。

本図面は縮小図の為、縮尺は表示と異なります。

【明科地区】

工事名	R７松本国道出張所管内橋梁補修維持他工事		
図面名	補修詳細図(その2)		
年月日	令和 8 年 1 月　日		
縮尺	図示	図面番号	21 － 6
設計会社名	東洋技研コンサルタント株式会社 八千代エンジニヤリング株式会社		
事務所名	国土交通省 長野国道事務所		

橋面補修詳細図

橋面防水工・舗装打換え工　S=1:200

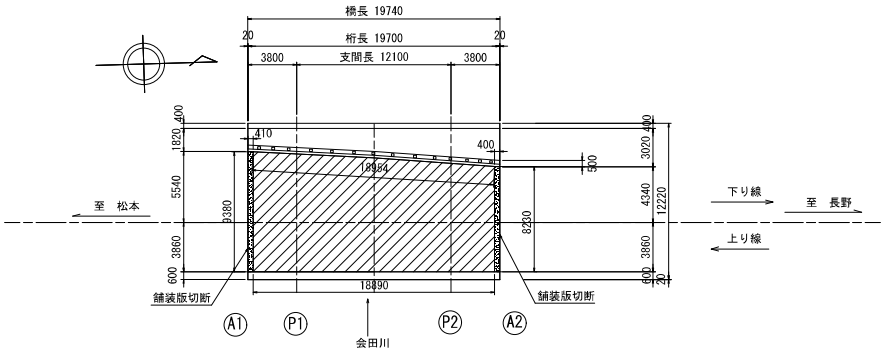

上部工断面図　S=1:100

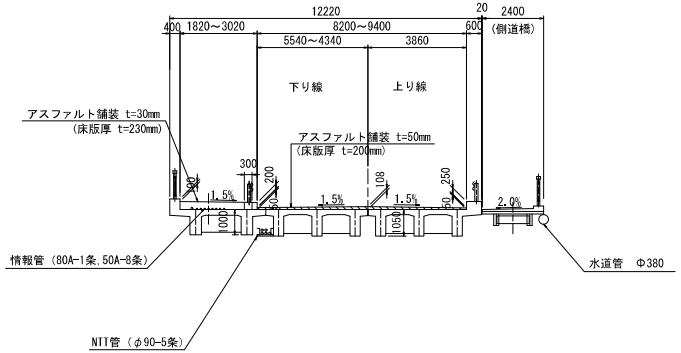

橋面排水工　S=1:200

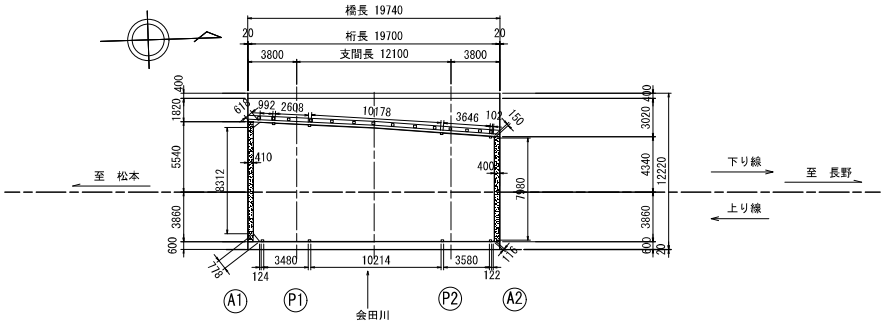

橋面防水工詳細図

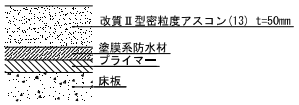

導水管詳細図

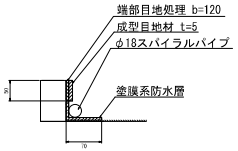

※ 目地材等の製品規格については、施工時に確認すること。

※ 導水管は既設排水桝に接続すること。

区画線工　S=1:200

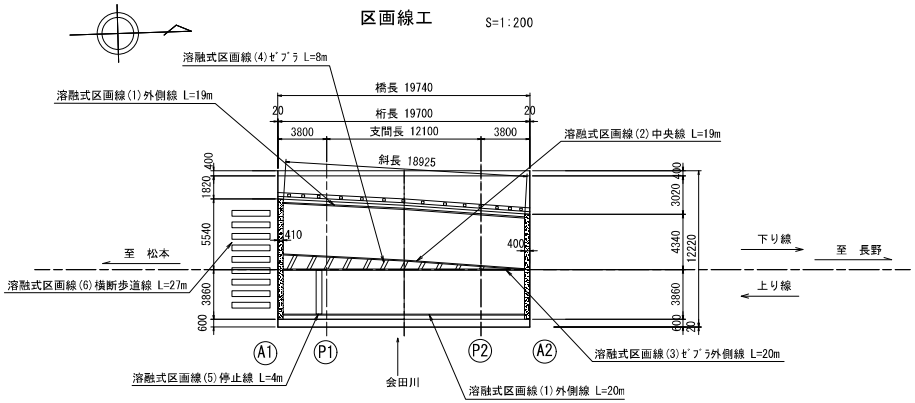

舗装打換え工 数量表

1式(166m2)当り

項 目	規格・寸法	単位	数 量	備 考
舗装版切断	ｱｽﾌｧﾙﾄ舗装版 t=50mm	m	37.0	
舗装版破砕	ｱｽﾌｧﾙﾄ舗装版 t=50mm	m2	166.0	
橋面防水	塗膜防水	m2	166.0	
成形目地材	W=50mm,t=5mm	m	35.1	
導水管	φ18 ステンレス製	m	53.0	
表層	改質Ⅱ型密粒度アスコン(13) t=50mm	m2	166.0	

区画線工 数量表

1式当り

項 目	規格・寸法	単位	数 量	備 考
溶融式区画線(1) 外側線	実線 白 15cm 厚1.5mm 排水性舗装無し	m	39.0	
溶融式区画線(2) 中央線	実線 黄 15cm 厚1.5mm 排水性舗装無し	m	19.0	
溶融式区画線(3) ｾﾞﾌﾞﾗ外側線	実線 白 15cm 厚1.5mm 排水性舗装無し	m	20.0	
溶融式区画線(4) ｾﾞﾌﾞﾗ	ｾﾞﾌﾞﾗ 白 30cm 厚1.5mm 排水性舗装無し	m	8.0	
溶融式区画線(5) 停止線	ｾﾞﾌﾞﾗ 白 45cm 厚1.5mm 排水性舗装無し	m	4.0	
溶融式区画線(6) 横断歩道線	ｾﾞﾌﾞﾗ 白 45cm 厚1.5mm 排水性舗装無し	m	27.0	

注記
1.補修数量については、施工前に現地計測により確認すること。

本図面は縮小図の為、縮尺は表示と異なります。

【明科地区】

工 事 名	R７松本国道出張所管内橋梁補修維持他工事		
図 面 名	橋面補修詳細図		
年 月 日	令和 8 年 1 月 日		
縮 尺	図 示	図面番号	21 － 7
設計会社名	東洋技研コンサルタント株式会社 八千代エンジニヤリング株式会社		
事務所名	国土交通省 長野国道事務所		

木戸橋 橋梁一般図

側 面 図 S=1:300

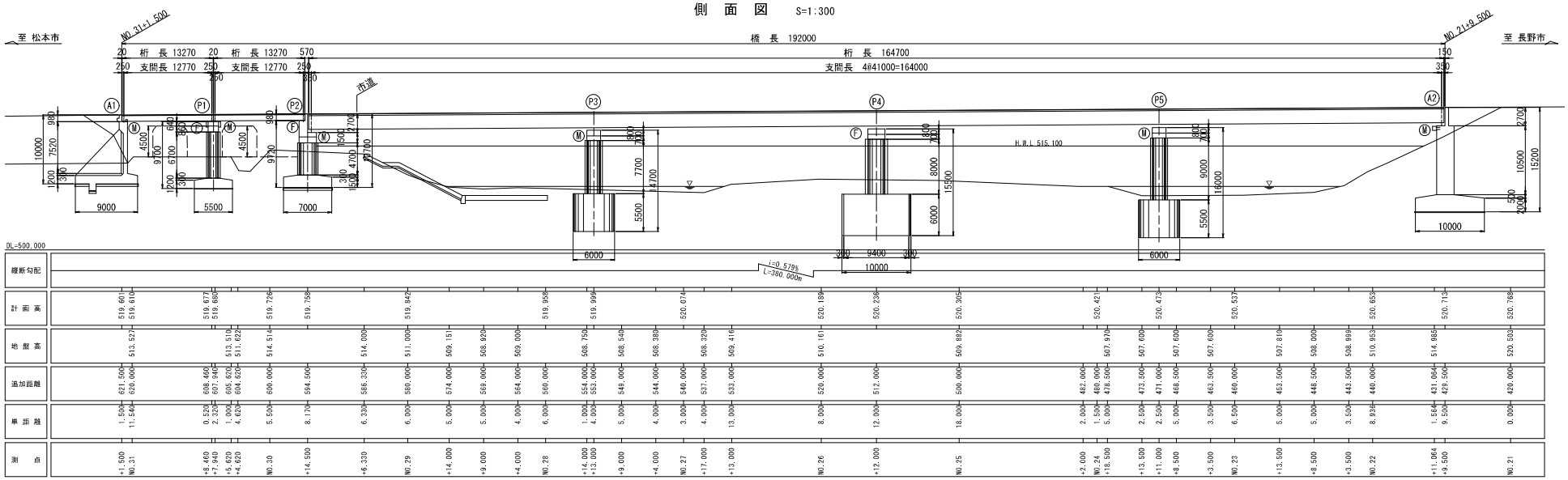

平 面 図 S=1:300

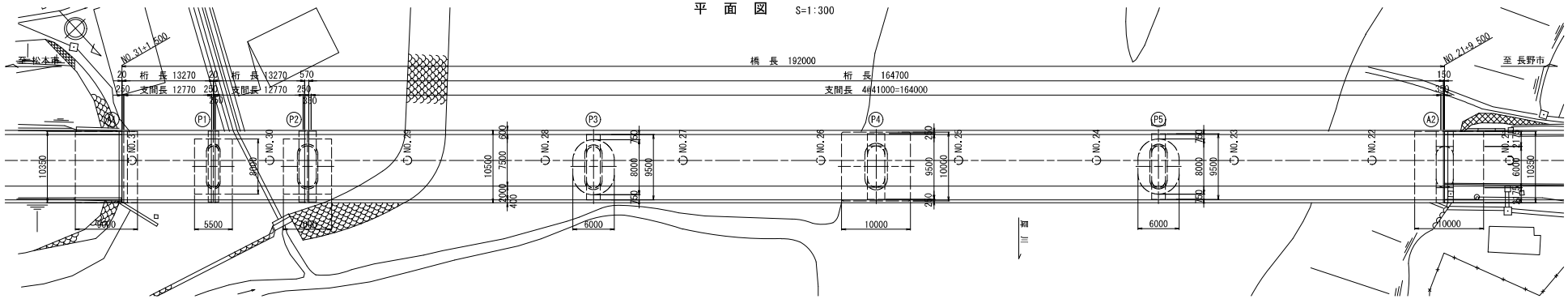

上部構造断面図 S=1:100

A1-P2

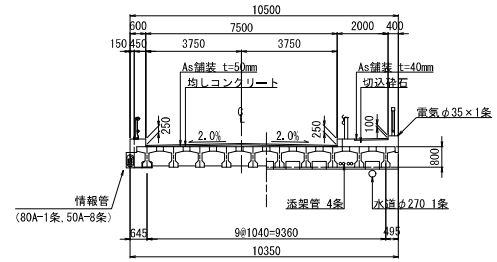

P2-A2

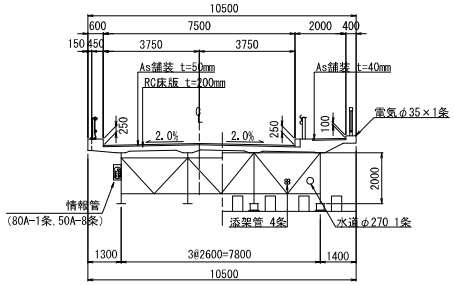

設計条件

橋梁名	木戸橋		
路線名	一般国道19号 現道		
道路規格	3種2級 2車線		
橋長	192.0m		
支間長	4@41000m+2@12770m		
全幅員	10.5m		
有効幅員	9.5m（車道:7.5m, 歩道:2.0m）		
斜角	θ=90°00′00″	平面線形	R=∞
縦断勾配	i=0.579%	横断勾配	2.0% 2.0%
竣工年	1972年（昭和47年）		
適用示方書	竣工時:鋼道路橋設計示方書（昭和39年6月）,溶接鋼道路橋示方書（昭和39年5月） 耐震補強時:平成14年 道路橋示方書・同解説V（平成14年3月）		
設計活荷重	TL-20（1等級）		
設計震度	KH=0.25, KV=0.1	雪荷重	原則として無視
上部構造形式	4径間連続鋼飯桁橋, PCプレテンションI桁		
下部構造形式	橋台:扶壁式, 橋脚:逆T式（小判形）		

※「木戸橋耐震補強工事(H19.2)完成図」より

本図面は縮小図の為、縮尺は表示と異なります。

注記）
1. 本図面は、既存の資料に基づいて作成したものである。施工前に、再度、形状計測、損傷確認を行い再精査し、相違が見られる場合は、必要に応じて発注者と協議を行うこと。

【明科地区】

工事名	R７松本国道出張所管内橋梁補修維持他工事		
図面名	木戸橋 橋梁一般図		
年月日	令和 8 年 1 月 日		
縮尺	図示	図面番号	21 － 8
設計会社名	東洋技研コンサルタント株式会社 八千代エンジニヤリング株式会社		
事務所名	国土交通省 長野国道事務所		

木戸橋 補修一般図

側 面 図 S=1:300

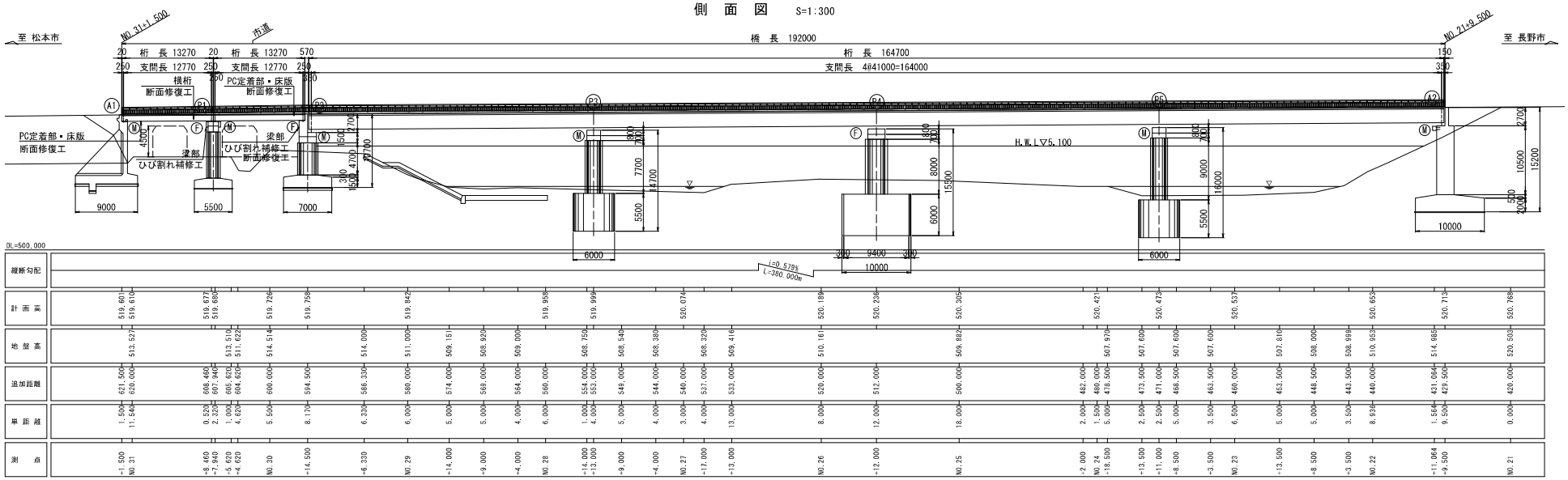

平 面 図 S=1:300

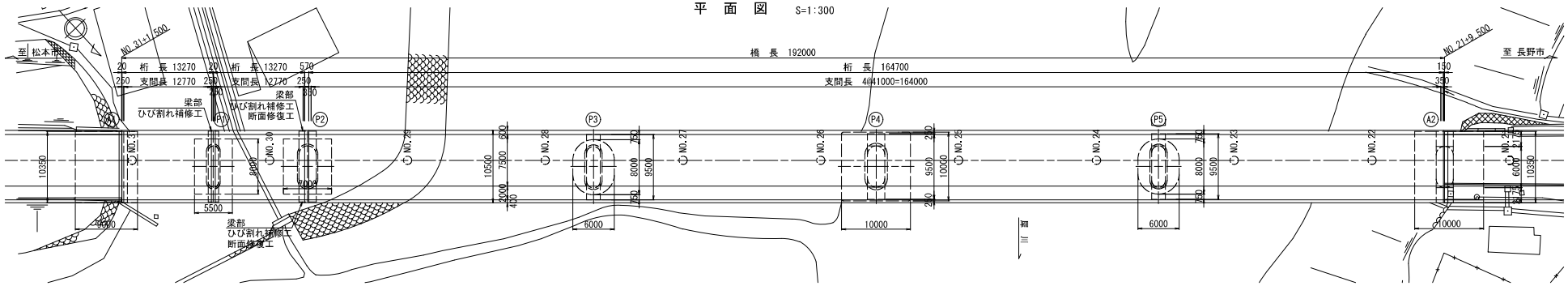

上部構造断面図 S=1:100

A1-P2

中間部 端 部

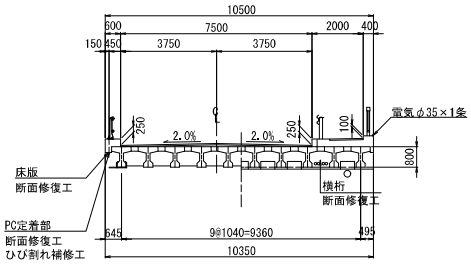

P2-A2

中間部 端 部

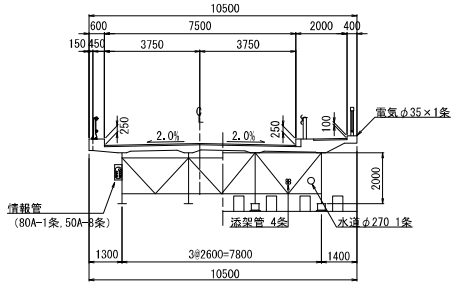

補修項目一覧表

補修箇所		項 目	補修内容	備 考
上部構造	PC定着部	断面修復工	ポリマーセメントモルタル	左官工法
		ひび割れ補修工	エポキシ樹脂	
	横桁・床版	断面修復工	ポリマーセメントモルタル	左官工法
下部構造	梁部	断面修復工	ポリマーセメントモルタル	左官工法
		ひび割れ補修工	エポキシ樹脂	

注記)
1. 本図面は、既存の資料に基づいて作成したものである。施工前に、再度、形状計測、損傷確認を行い再精査し、相違が見られる場合は、必要に応じて発注者と協議を行うこと。

【明科地区】

本図面は縮小図の為、縮尺は表示と異なります。

工 事 名	R７松本国道出張所管内橋梁補修維持他工事		
図 面 名	木戸橋 補修一般図		
年 月 日	令和 8 年 1 月 日		
縮 尺	図 示	図面番号	21 － 9
設計会社名	東洋技研コンサルタント株式会社 八千代エンジニヤリング株式会社		
事務所名	国土交通省 長野国道事務所		

上部構造コンクリート補修工（その1）　S=1:100

桁下面図

主桁Mg,Pc定着部Cn

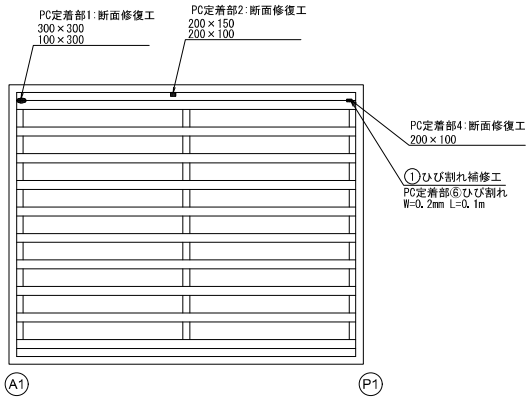

桁下面図

横桁Cr,床版Ds,支承本体Bh,沓座モルタルBm,添架物Ut

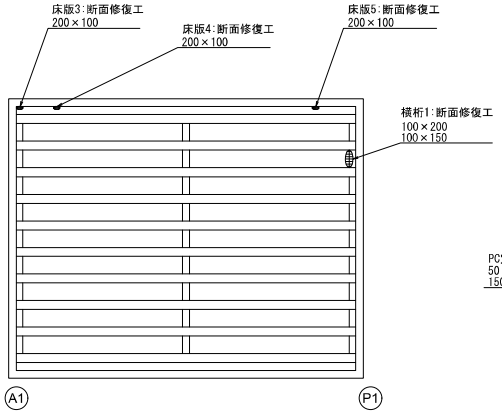

桁下面図

主桁Mg,横桁Cr,床版Ds,PC定着部Cn

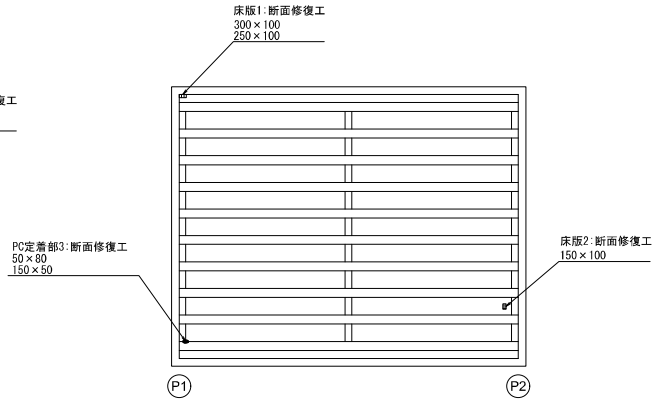

P1橋脚

A1側

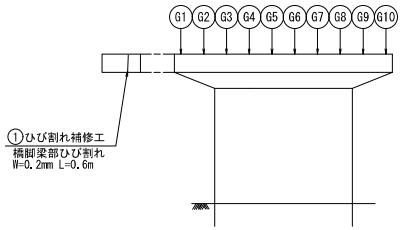

P2橋脚

A1側

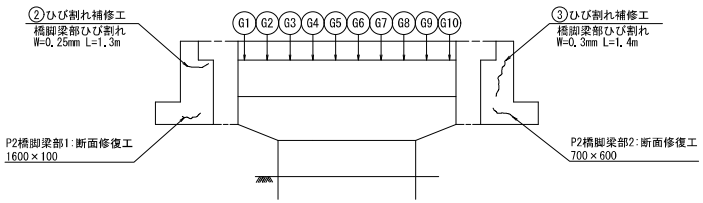

注記）

1. 本図面の構造形状，損傷は既存資料に基づき作成したものであり，工事に際しては現地再確認を行い，発注者と協議の上，施工方法、数量を決定すること。
2. 補修工事に当たり寸法等は，再度現地計測を行って確認すること。
3. ひびわれ注入工はひびわれ幅0.2mm以上，ひびわれ充填工はひびわれ幅1.0mm以上を施工対象とする。施工に際しては、足場を設置後にひびわれ数量計測を行い，施工範囲を確定すること。
4. 注入作業は、注入圧力0.4MPa以下の低圧で、かつ低速で注入すること。
5. 遊離石灰の滲出などで注入が不可なものは，ポリマーセメント系被覆材を塗布する等の対策を講じること。
6. 注入作業は，シール材が確実に養生硬化していることを確認してから行うこと。
7. 注入パイプ等の除去は，注入剤が硬化していることを確認してから行い，シール材撤去後，コンクリート面を平滑処理すること。
8. ひびわれ延長が不明であるため，延長はCAD計測で求めた。
9. 断面修復工については、施工時に改めて打音検査を行い、施工範囲を確定すること。また、剥離深さを計測し、断面修復深さを精査すること。
なお、施工時には不良部の叩き落とし等にて補修範囲が増加する可能性がある。
10. 露出した鉄筋表面には防錆処理を行い、欠損面にはプライマーを塗布し付着効果を確実にすること。
11. 乾燥収縮などによるひびわれが生じないよう、現場養生を十分に行うこと。
12. はつり作業は、フェザーエッジによる再劣化を防ぐため、深さ10mm程度の鉛直カッター目地を入れ、付着性を確保すること。
13. 充填材硬化後、コンクリート表面を平滑処理すること。

本図面は縮小図の為、縮尺は表示と異なります。

【明科地区】

工事名	R7松本国道出張所管内橋梁補修維持他工事		
図面名	上部構造コンクリート補修工（その1）		
年月日	令和 8 年 1 月 日		
縮尺	1:100	図面番号	21 － 10
設計会社名	東洋技研コンサルタント株式会社 八千代エンジニヤリング株式会社		
事務所名	国土交通省 長野国道事務所		

上部構造コンクリート補修工（その2）

断面修復工

（左官仕上げ）

剥離・鉄筋露出の場合

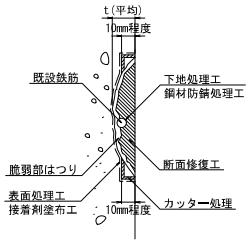

表面にうきがある場合

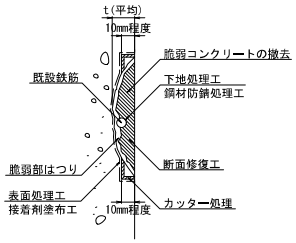

規格表

項　目	仕　様
下地処理工	ワイヤーブラシ等
鋼材防錆処理工	一液型エポキシ樹脂塗料
表面処理工	清掃等（現地条件に合った方法）
接着剤塗布工	一液型エポキシ樹脂塗料
断面修復工	ポリマーセメント系モルタル（繊維入り）

施工フローチャート

（断面修復工）

［断面左官仕上げ］

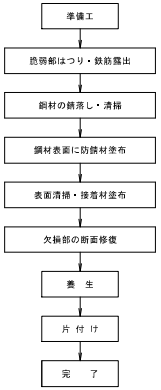

断面修復工　寸法表（鉄筋露出有り）

位置	延長1 (m)	延長2 (m)	箇所数	表面積 (m2)	修復深さ (m)	修復体積 (m3)	備考
PC定着部1	0.10	0.30	1	0.030	0.035	0.0011	※深さ35mmと仮定
PC定着部2	0.20	0.15	1	0.030	0.035	0.0011	※深さ35mmと仮定
	0.20	0.10	1	0.020	0.035	0.0007	※深さ35mmと仮定
PC定着部3	0.15	0.05	1	0.008	0.035	0.0003	※深さ35mmと仮定
横桁1	0.10	0.20	1	0.020	0.035	0.0007	※深さ35mmと仮定
	0.10	0.15	1	0.015	0.035	0.0005	※深さ35mmと仮定
床版1	0.30	0.10	1	0.030	0.035	0.0011	※深さ35mmと仮定
	0.25	0.10	1	0.025	0.035	0.0010	※深さ35mmと仮定
床版2	0.15	0.10	1	0.015	0.035	0.0005	※深さ35mmと仮定
合計				0.193		0.0070	

左官工法　数量表（鉄筋露出有り）　　1構造物(0.007m3)当り

項目	規格・寸法	単位	数量	備考
左官工	ポリマーセメントモルタル	m3	0.007	

断面修復工　寸法表（鉄筋露出無し）

位置	延長1 (m)	延長2 (m)	箇所数	表面積 (m2)	修復深さ (m)	修復体積 (m3)	備考
PC定着部1	0.30	0.30	1	0.090	0.035	0.0031	※深さ35mmと仮定
PC定着部3	0.05	0.08	1	0.004	0.035	0.0001	※深さ35mmと仮定
PC定着部4	0.20	0.10	1	0.020	0.035	0.0007	※深さ35mmと仮定
床版3	0.20	0.10	1	0.020	0.035	0.0007	※深さ35mmと仮定
床版4	0.20	0.10	1	0.020	0.035	0.0007	※深さ35mmと仮定
床版5	0.20	0.10	1	0.020	0.035	0.0007	※深さ35mmと仮定
P2橋脚梁部1	1.60	0.10	1	0.160	0.035	0.0055	※深さ35mmと仮定
P2橋脚梁部2	0.70	0.60	1	0.420	0.035	0.0145	※深さ35mmと仮定
合計				0.754		0.0260	

左官工法　数量表（鉄筋露出無し）　　1構造物(0.026m3)当り

項目	規格・寸法	単位	数量	備考
左官工	ポリマーセメントモルタル	m3	0.026	

ひび割れ補修工詳細図

＜ひび割れ幅0.2mm以上1.0mm未満＞

断面図

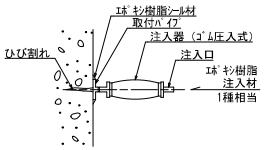

平面図

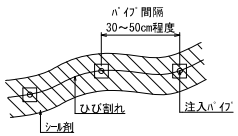

注記）
- ひび割れ注入口周辺は、ワイヤーブラシやグラインダー等により十分に清掃したうえで樹脂注入を行うこと。
- ひび割れ注入口以外のひび割れ部には、樹脂だれや樹脂漏れを防止するためにシール材により養生すること。
- ひび割れ注入の樹脂が硬化後、シール材をグラインダー等により除去し、平滑に仕上げること。

ひび割れ補修工　寸法表

番号	補修箇所	幅(mm)	長さ(m)	箇所数	延長(m)
①	PC定着部	0.2	0.1	1	0.1
第1径間（A1～P1）小計					0.1
①	梁部	0.2	0.6	1	0.6
P1橋脚 小計					0.6
②	梁部	0.25	1.3	1	1.3
③	梁部	0.3	1.4	1	1.4
P2橋脚 小計					2.7
合計					3.4

低圧注入工法　数量表　　1構造物(3.4m)当り

項目	規格・寸法	単位	数量	備考
低圧注入工法	エポキシ樹脂系	m	3.4	

本図面は縮小図の為、縮尺は表示と異なります。

【明科地区】

工 事 名	R７松本国道出張所管内橋梁補修維持他工事		
図 面 名	上部構造コンクリート補修工（その2）		
年 月 日	令和 8 年 1 月　日		
縮　尺	―	図面番号	21 ― 11
設計会社名	東洋技研コンサルタント株式会社 八千代エンジニヤリング株式会社		
事務所名	国土交通省 長野国道事務所		

舗装平面図　S=1:500

工事起点
209.280kp

切削オーバーレイ　A=3,500m2（平均切削厚 t=5cm 一層 表層 改質Ⅱ型密粒度アスコン(20) 舗装厚5cm）

溶融式区画線(1)（外側線 実線 白 15cm 厚1.5mm）L=902m　溶融式区画線(2)（中央線 実線 黄 15cm 厚1.5mm）L=444m　溶融式区画線(3)（ｾﾞﾌﾞﾗ外側線 実線 白 15cm 厚1.5mm）L=66m　溶融式区画線(4)（ｾﾞﾌﾞﾗ 白 30cm 厚1.5mm）L=26m

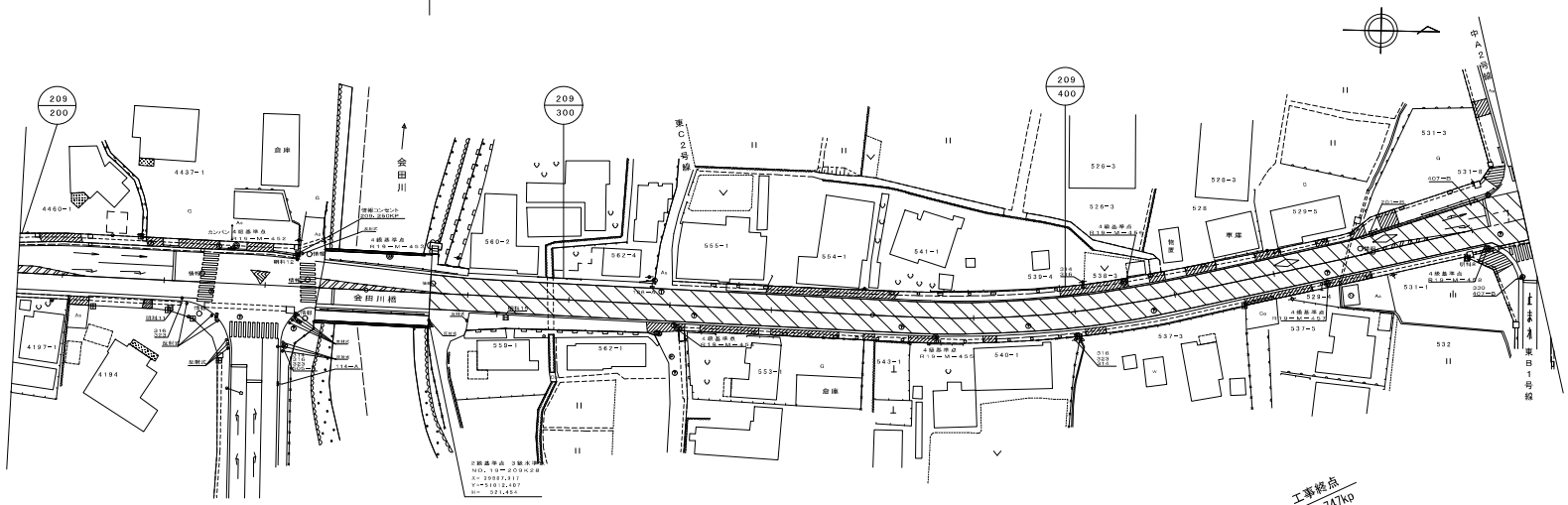

工事終点
209.747kp

溶融式区画線(5)（停止線 ｾﾞﾌﾞﾗ 白 45cm 厚1.5mm）L=17m　溶融式区画線(6)（横断歩道線 ｾﾞﾌﾞﾗ 白 45cm 厚1.5mm）L=61m　溶融式区画線(7)（破線 白 15cm 厚1.5mm）L=14m　溶融式区画線(8)（矢印・記号・文字 白 15cm換算 厚1.5mm）L=113m

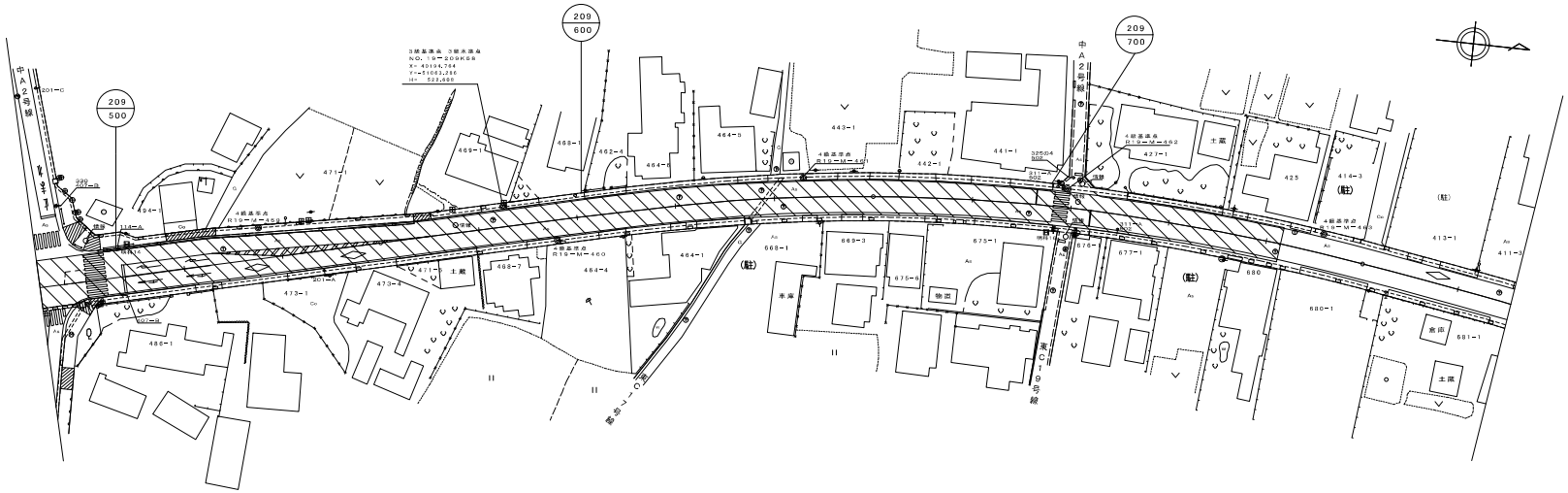

・・・切削オーバーレイ

本図面は縮小図の為、
縮尺は表示と異なります。

【明科地区】

工事名	R７松本国道出張所管内橋梁補修維持他工事		
図面名	舗装平面図		
年月日	令和 8 年 1 月 日		
縮尺	1:500	図面番号	21 － 12
設計会社名	－		
事務所名	国土交通省 長野国道事務所		

標準横断図・舗装構成図

標準横断図　S=1:50

209.600kp付近

現況

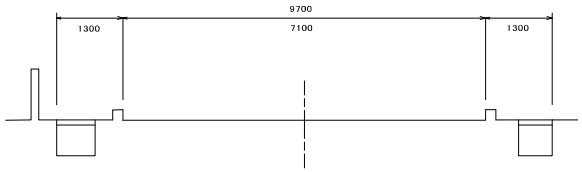

計画

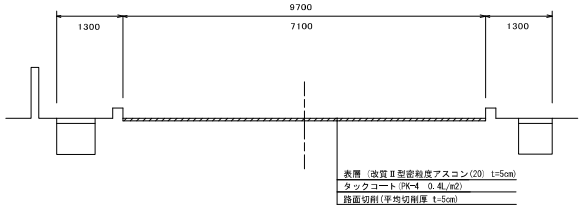

舗装構成図　S=1:10

切削オーバーレイ

現況　　計画

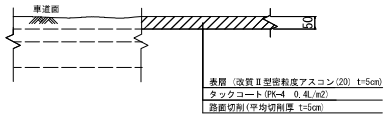

【明科地区】

工事名	R７松本国道出張所管内橋梁補修維持他工事		
図面名	標準横断図・舗装構成図		
年月日	令和 8 年 1 月　日		
縮尺	図示	図面番号	21 － 13
設計会社名	－		
事務所名	国土交通省 長野国道事務所		

本図面は縮小図の為、
縮尺は表示と異なります。

宮渕陸橋 橋梁一般図

側面図 S=1:150

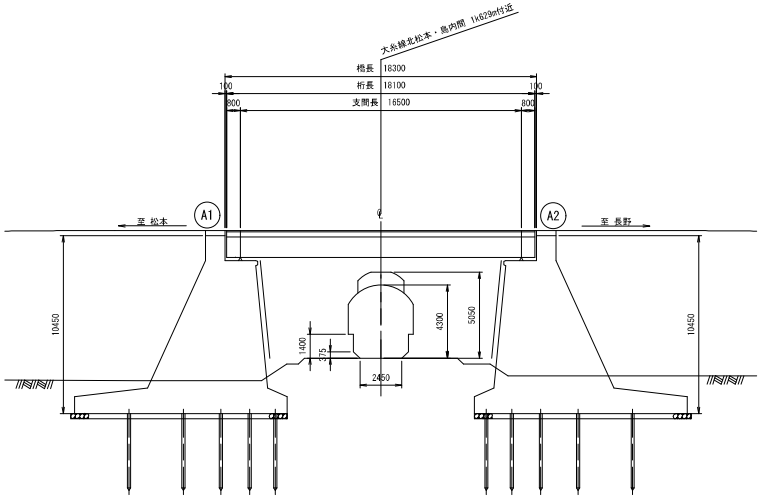

位置平面図 S=1:1000

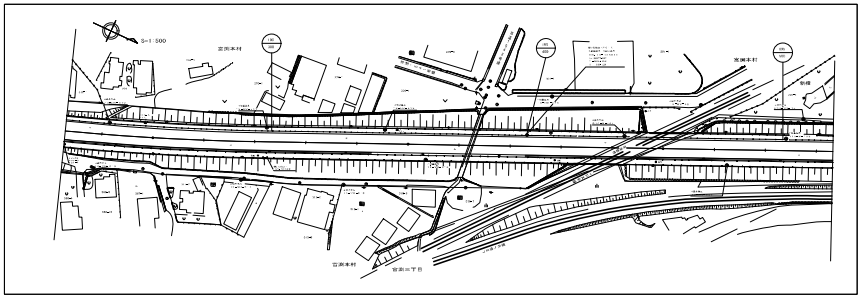

標準断面図 S=1:150

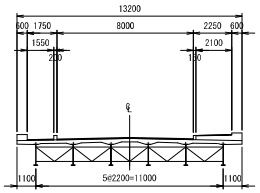

断面図 S=1:150

A1橋台・A2橋台

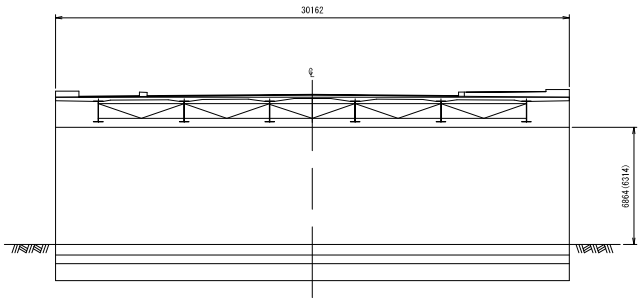

平面図 S=1:150

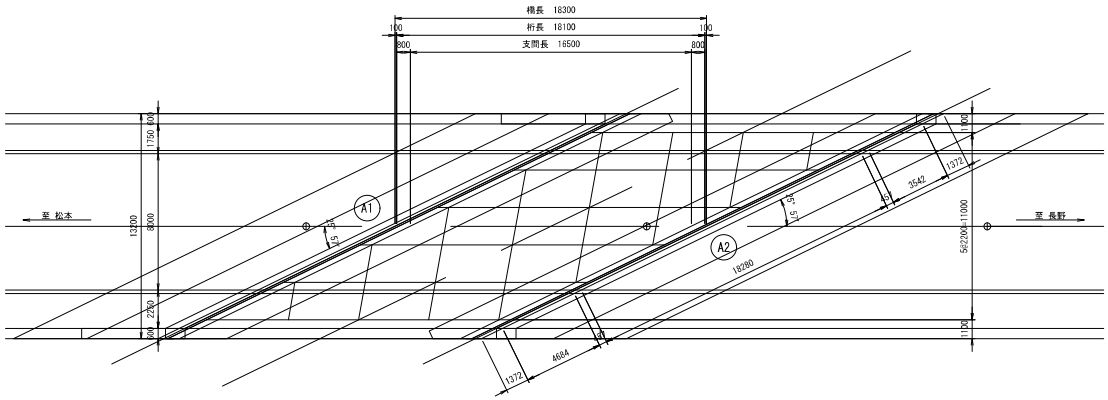

【宮渕地区】

工事名	R7松本国道出張所管内橋梁補修維持他工事		
図面名	宮渕陸橋 橋梁一般図		
年月日	令和 8 年 1 月 日		
縮尺	図示	図面番号	21 ― 14
設計会社名	東洋技研コンサルタント株式会社 八千代エンジニヤリング株式会社		
事務所名	国土交通省 長野国道事務所		

本図面は縮小図の為、
縮尺は表示と異なります。

宮渕陸橋 補修一般図

側面図 S=1:150

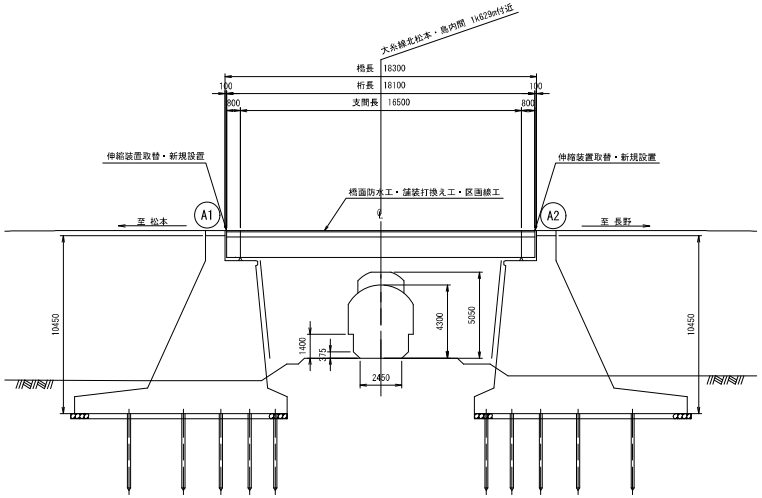

位置平面図 S=1:1000

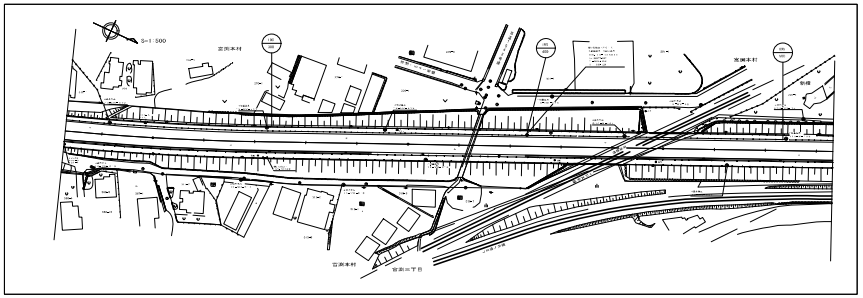

標準断面図 S=1:150

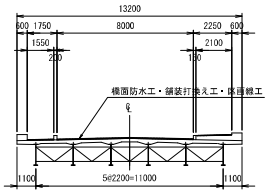

断 面 図 S=1:150

A1橋台・A2橋台

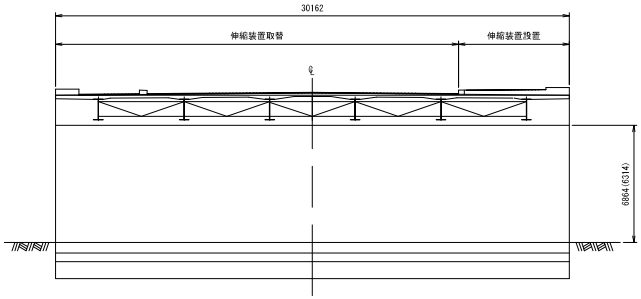

平面図 S=1:150

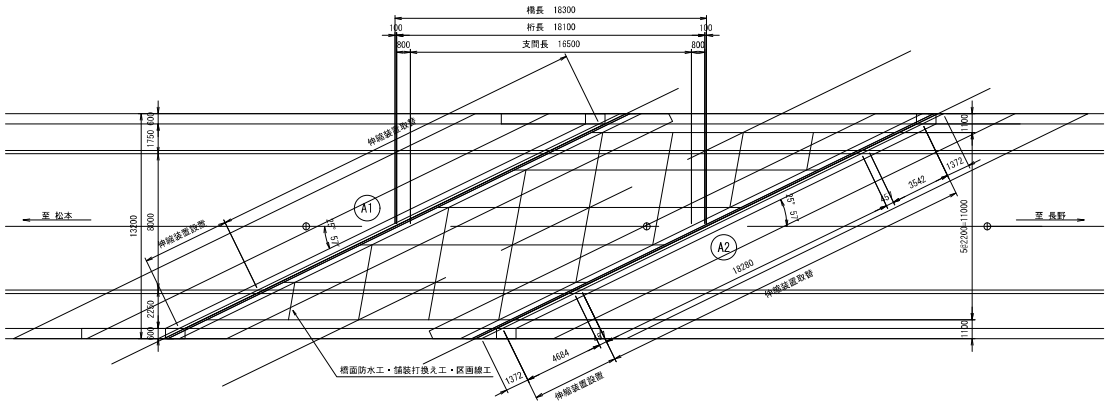

補修項目一覧（C1判定）

部材区分	補修対象		補修項目	補修工法 ※想定工法
	対策区分:C1 (径間)	損傷種類		
主要部材	桁下部材	―	JR委託工事	―
上記以外	橋面舗装	舗装の異常	舗装打換え工	・既設舗装撤去、新設舗装設置
		(損傷の要因除去)	橋面防水工	・塗膜系防水層
	伸縮装置	漏水・落水	伸縮継手工	・伸縮装置取替、新設設置

本図面は縮小図の為、
縮尺は表示と異なります。

【宮渕地区】

工 事 名	R７松本国道出張所管内橋梁補修維持他工事		
図 面 名	宮渕陸橋 補修一般図		
年 月 日	令和 8 年 1 月 日		
縮 尺	図 示	図面番号	21 ― 15
設計会社名	東洋技研コンサルタント株式会社 八千代エンジニヤリング株式会社		
事務所名	国土交通省 長野国道事務所		

補修図(1)
(橋面防水工・舗装打換え工)

側　面　図　S=1:100

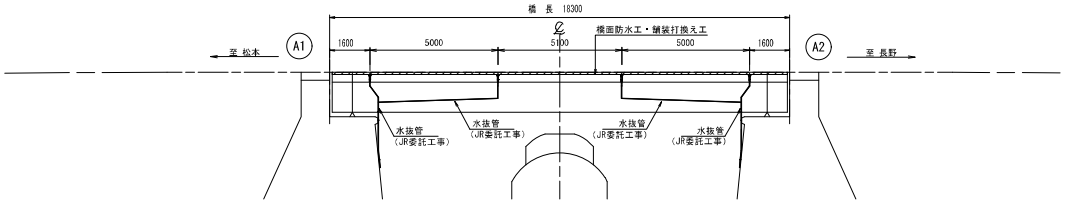

上部工　断面図　S=1:50

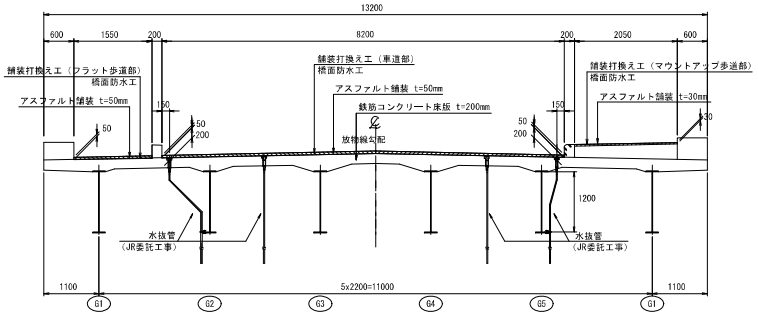

平　面　図　S=1:100

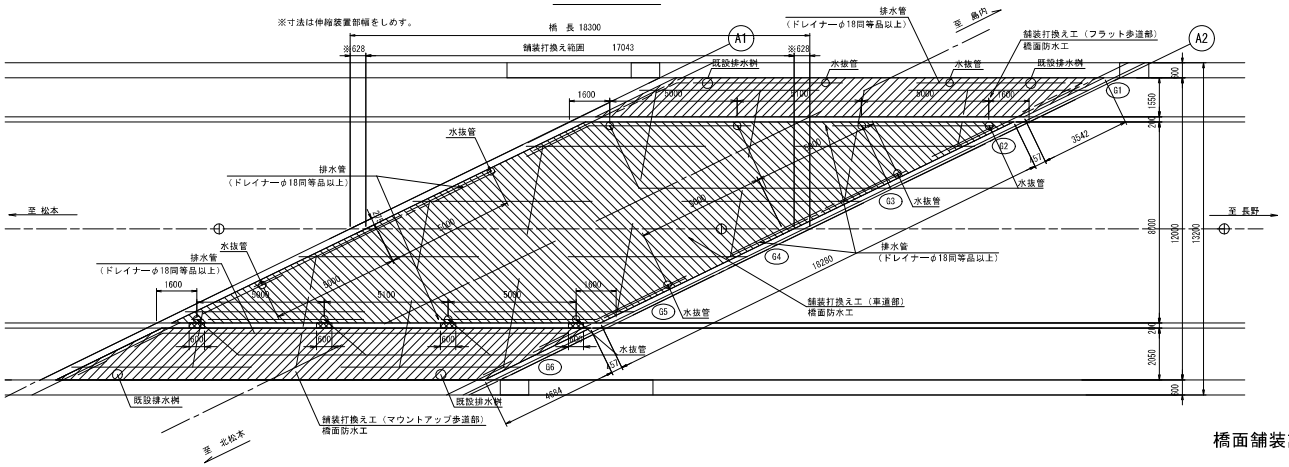

橋面防水工　数量表　　1式(198m2)当り

項　目	規格・寸法	単位	数　量	備　考
橋面防水	塗膜防水	m2	198.0	
成形目地材	t=5mm	m	121.2	
導水管	φ18 ステンレス製	m	123.0	

舗装打換え工(車道部)　数量表　　1式(136m2)当り

項　目	規格・寸法	単位	数　量	備　考
舗装版切断	ｱｽﾌｧﾙﾄ舗装版 t=50mm	m	54.0	
舗装版破砕	ｱｽﾌｧﾙﾄ舗装版 t=50mm	m2	136.0	
表層	改質Ⅱ型密粒度アスコン(20) t=50mm	m2	136.0	

舗装打換え工(ﾌﾗｯﾄ歩道部)　数量表　　1式(26m2)当り

項　目	規格・寸法	単位	数　量	備　考
舗装版切断	ｱｽﾌｧﾙﾄ舗装版 t=50mm	m	7.0	
舗装版破砕	ｱｽﾌｧﾙﾄ舗装版 t=50mm	m2	26.0	
表層	再生細粒度アスコン(13) t=50mm	m2	26.0	

舗装打換え工(ﾏｳﾝﾄｱｯﾌﾟ歩道部)　数量表　　1式(35m2)当り

項　目	規格・寸法	単位	数　量	備　考
舗装版切断	ｱｽﾌｧﾙﾄ舗装版 t=30mm	m	9.0	
舗装版破砕	ｱｽﾌｧﾙﾄ舗装版 t=30mm	m2	35.0	
表層	再生細粒度アスコン(13) t=30mm	m2	35.0	

端部防水処理詳細図

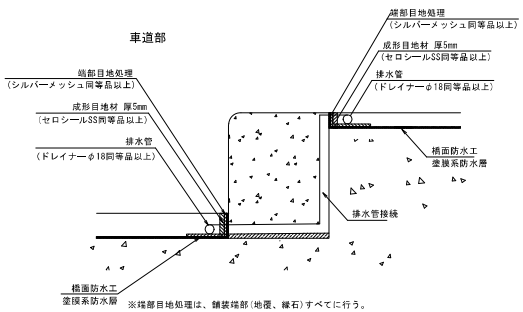

※端部目地処理は、舗装端部(地覆、縁石)すべてに行う。

橋面防水詳細図

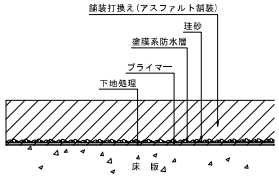

導水パイプ詳細図

橋面舗装詳細図

(車道部)

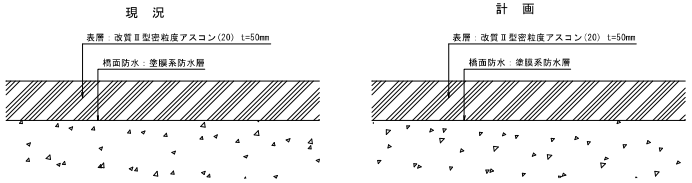

(フラット歩道部)【マウントアップ歩道部】

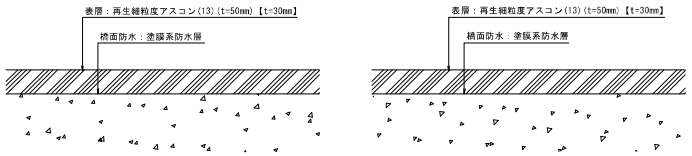

注) 水抜管の設置と床版の削孔は、JR委託工事において行う計画とする。

本図面は縮小図の為、縮尺は表示と異なります。

【宮渕地区】

工 事 名	R7松本国道出張所管内橋梁補修維持他工事		
図 面 名	補修図(1)		
年 月 日	令和 8 年 1 月 日		
縮　尺	図 示	図面番号	21 － 16
設計会社名	東洋技研コンサルタント株式会社 八千代エンジニヤリング株式会社		
事務所名	国土交通省 長野国道事務所		

補修図(2)　S=1:100
（区画線工）

平　面　図

溶融式区画線(1)（外側線 実線 白 15cm 厚1.5mm 排水性舗装無し）L=17m

溶融式区画線(2)（中央線 実線 黄 15cm 厚1.5mm 排水性舗装無し）L=17m

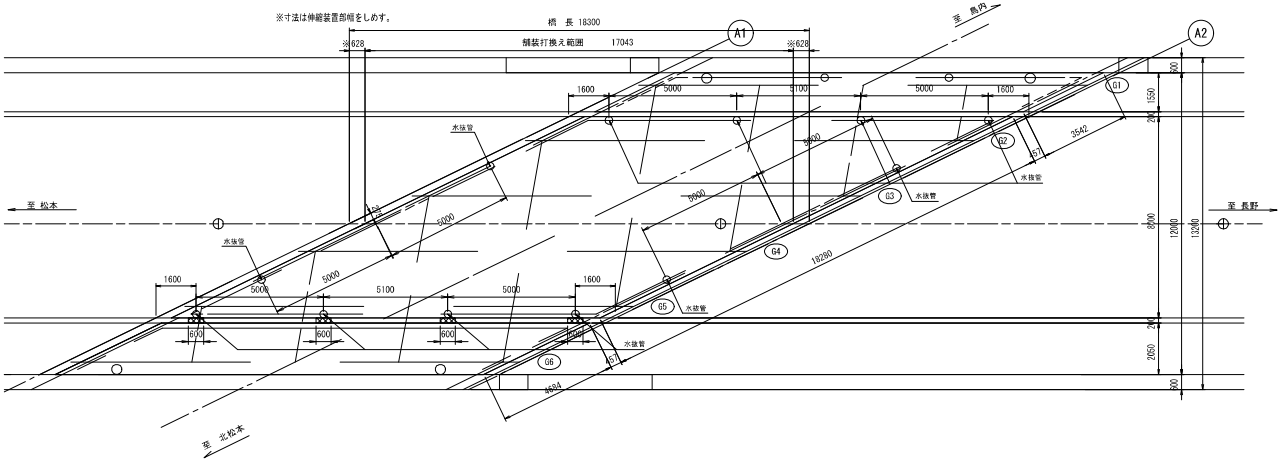

溶融式区画線(1)（外側線 実線 白 15cm 厚1.5mm 排水性舗装無し）L=17m

区画線工 数量表　　1式当り

項 目	規格・寸法	単位	数 量	備 考
溶融式区画線(1) 外側線	実線 白 15cm 厚1.5mm 排水性舗装無し	m	34.0	
溶融式区画線(2) 中央線	実線 黄 15cm 厚1.5mm 排水性舗装無し	m	17.0	

本図面は縮小図の為、
縮尺は表示と異なります。

【宮渕地区】

工 事 名	R７松本国道出張所管内橋梁補修維持他工事		
図 面 名	補修図(2)		
年 月 日	令和 8 年 1 月 日		
縮 尺	1：100	図面番号	21 － 17
設計会社名	東洋技研コンサルタント株式会社 八千代エンジニヤリング株式会社		
事務所名	国土交通省 長野国道事務所		

平田跨線橋 橋梁一般図

側面図 S=1:150

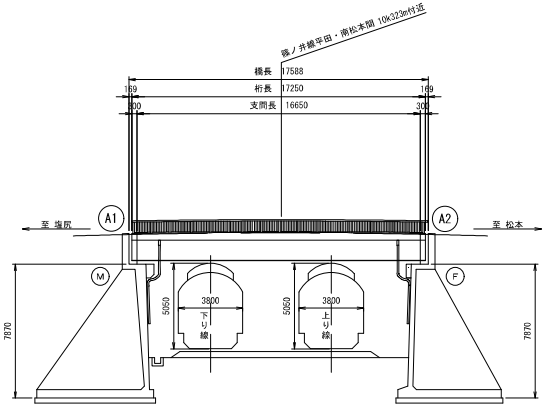

位置平面図 S=1:1000

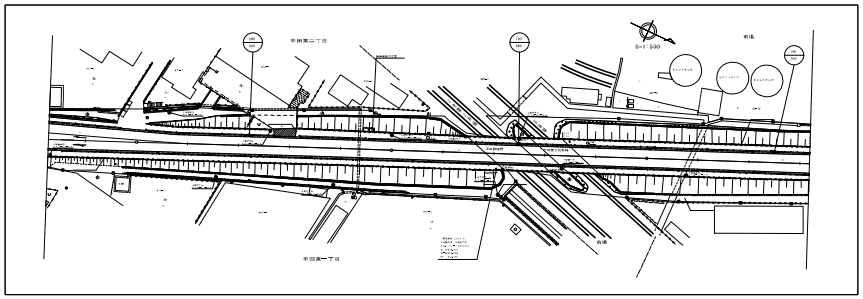

平面図 S=1:150

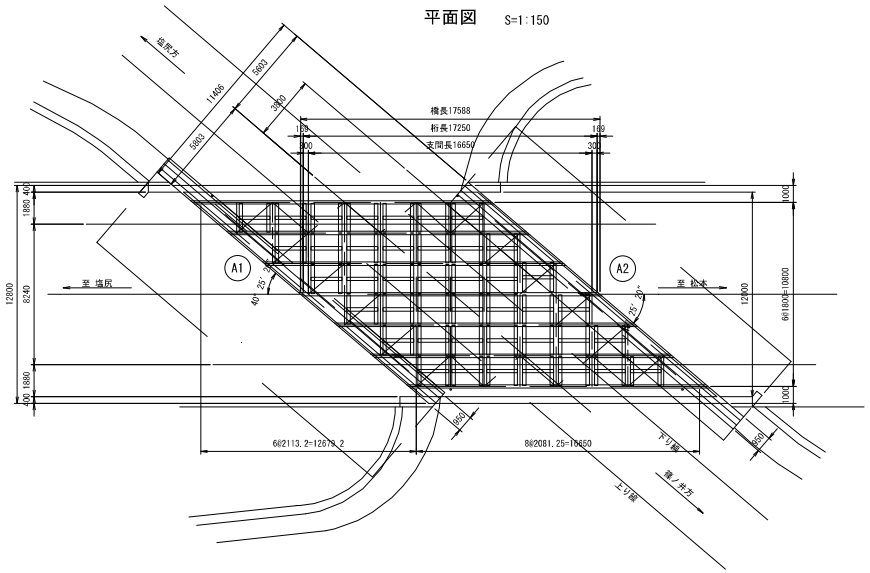

標準断面図 S=1:150

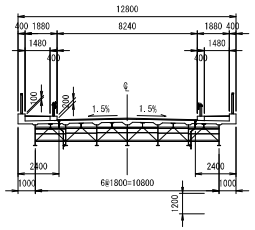

断 面 図 S=1:150

A1橋台・A2橋台

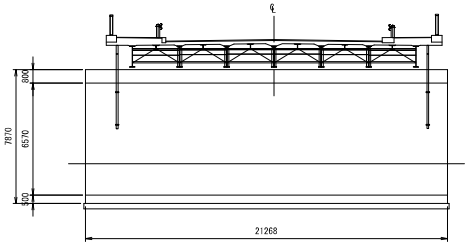

本図面は縮小図の為、
縮尺は表示と異なります。

【平田地区】

工 事 名	R７松本国道出張所管内橋梁補修維持他工事		
図 面 名	平田跨線橋 橋梁一般図		
年 月 日	令和 8 年 1 月 日		
縮 尺	図 示	図面番号	21 － 18
設計会社名	東洋技研コンサルタント株式会社 八千代エンジニヤリング株式会社		
事務所名	国土交通省 長野国道事務所		

平田跨線橋 補修一般図

側面図 S=1:150

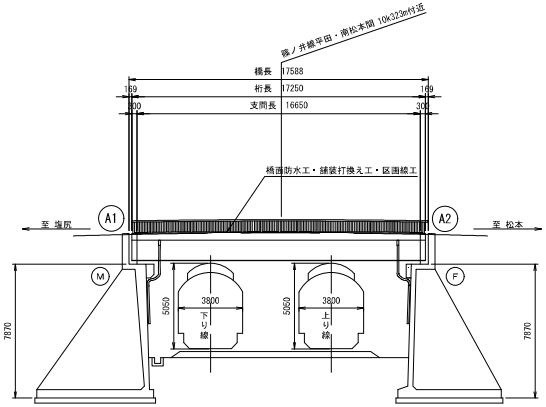

位置平面図 S=1:1000

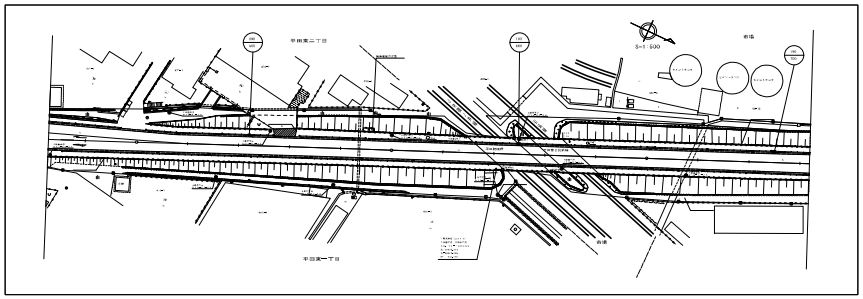

平面図 S=1:150

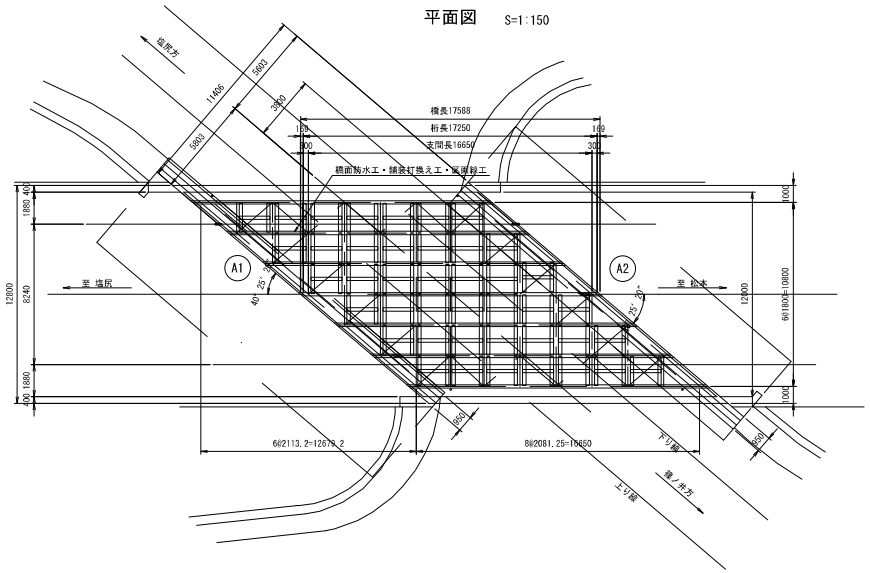

標準断面図 S=1:150

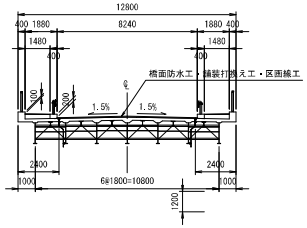

断 面 図 S=1:150

A1橋台・A2橋台

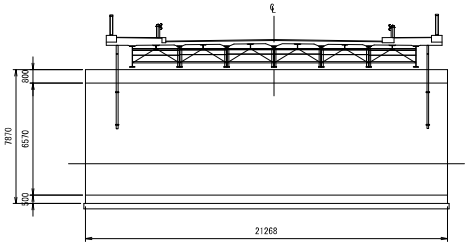

補修項目一覧（C1判定）

部材区分	補修対象		補修工項目	補修工法 ※想定工法
	対策区分:C1 (径間)	損傷種類		
主要部材	桁下部材	―	JR委託工事	―
上記以外	橋面舗装	(損傷の要因除去)	舗装打換え工	・既設舗装撤去、新設舗装設置
			橋面防水工	・塗膜系防水層

本図面は縮小図の為、
縮尺は表示と異なります。

【平田地区】

工 事 名	R７松本国道出張所管内橋梁補修維持他工事		
図 面 名	平田跨線橋 補修一般図		
年 月 日	令和 8 年 1 月 日		
縮 尺	図 示	図面番号	21 ― 19
設計会社名	東洋技研コンサルタント株式会社 八千代エンジニヤリング株式会社		
事務所名	国土交通省 長野国道事務所		

補修図(1)
(橋面防水工・舗装打換え工)

側　面　図 S=1:100

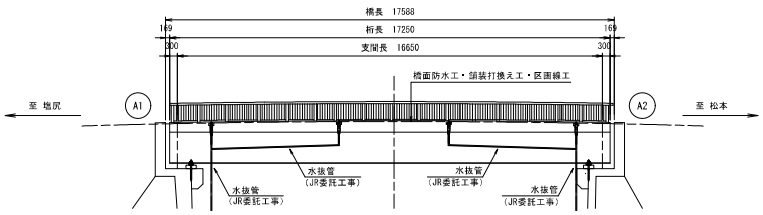

上部工　断面図 S=1:50

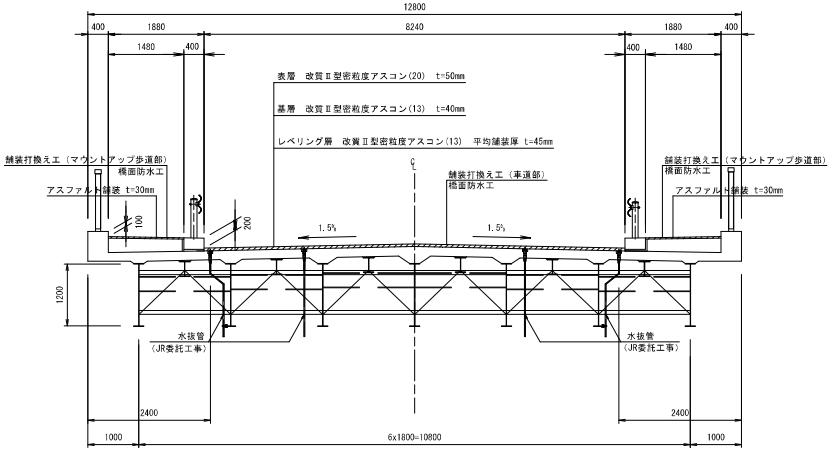

平　面　図 S=1:100

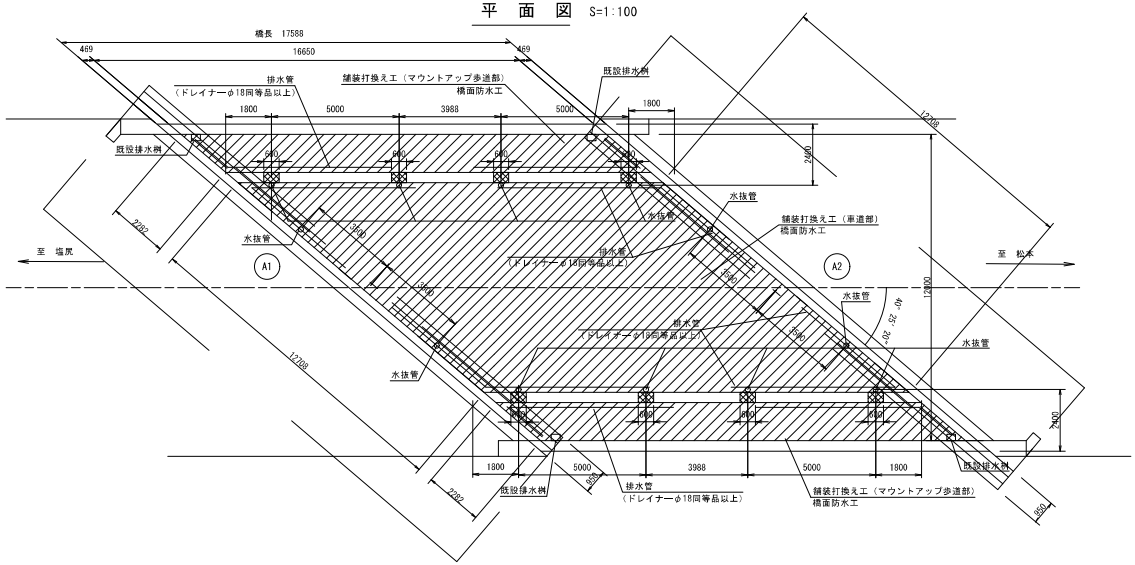

橋面防水工 数量表

1式(187m2)当り

項目	規格・寸法	単位	数量	備考
橋面防水	塗膜防水	m2	187.0	
成形目地材	t=5mm	m	101.1	
導水管	φ18 ステンレス製	m	106.7	

舗装打換え工(車道部) 数量表

1式(137m2)当り

項目	規格・寸法	単位	数量	備考
舗装版切断	ｱｽﾌｧﾙﾄ舗装版 平均舗装厚 t=135mm	m	42.0	
舗装版破砕	ｱｽﾌｧﾙﾄ舗装版 平均舗装厚 t=135mm	m2	137.0	
レベリング層	改質Ⅱ型密粒度アスコン(13) 平均舗装厚 t=45mm	m2	137.0	
基層	改質Ⅱ型密粒度アスコン(13) t=40mm	m2	137.0	
表層	改質Ⅱ型密粒度アスコン(20) t=50mm	m2	137.0	

舗装打換え工(ﾏｳﾝﾄｱｯﾌﾟ歩道部) 数量表

1式(49m2)当り

項目	規格・寸法	単位	数量	備考
舗装版切断	ｱｽﾌｧﾙﾄ舗装版 t=30mm	m	9.0	
舗装版破砕	ｱｽﾌｧﾙﾄ舗装版 t=30mm	m2	49.0	
表層	再生細粒度アスコン(13) t=30mm	m2	49.0	

橋面舗装詳細図 S=1:10

(車道部)

現　況

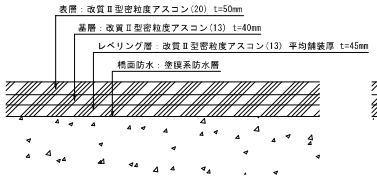

計　画

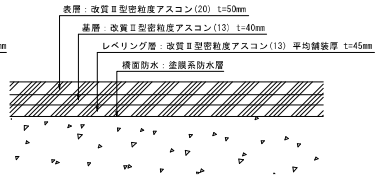

(マウントアップ歩道部)

現　況

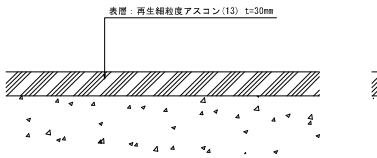

計　画

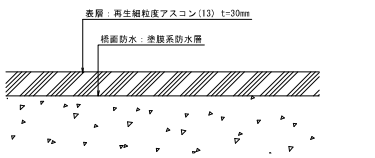

端部防水処理詳細図

車道部

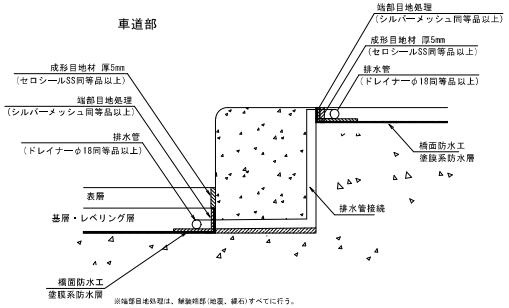

※端部目地処理は、舗装時部(地覆、縁石)すべてに行う。

橋面防水詳細図

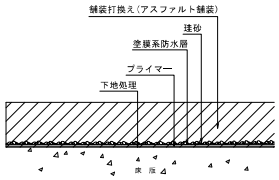

導水パイプ詳細図

注) 水抜管の設置と床版の削孔は、JR委託工事において行う計画とする。

【平田地区】

工事名	R7松本国道出張所管内橋梁補修維持他工事		
図面名	補修図(1)		
年月日	令和 8 年 1 月 日		
縮尺	図示	図面番号	21 － 20
設計会社名	東洋技研コンサルタント株式会社 八千代エンジニヤリング株式会社		
事務所名	国土交通省 長野国道事務所		

本図面は縮小図の為、縮尺は表示と異なります。

補修図(2)　S=1:100
（区画線工）

平　面　図

溶融式区画線(1)（外側線 実線 白 15cm 厚1.5mm 排水性舗装無し）L=16.5m

溶融式区画線(2)（中央線 実線 黄 15cm 厚1.5mm 排水性舗装無し）L=17m

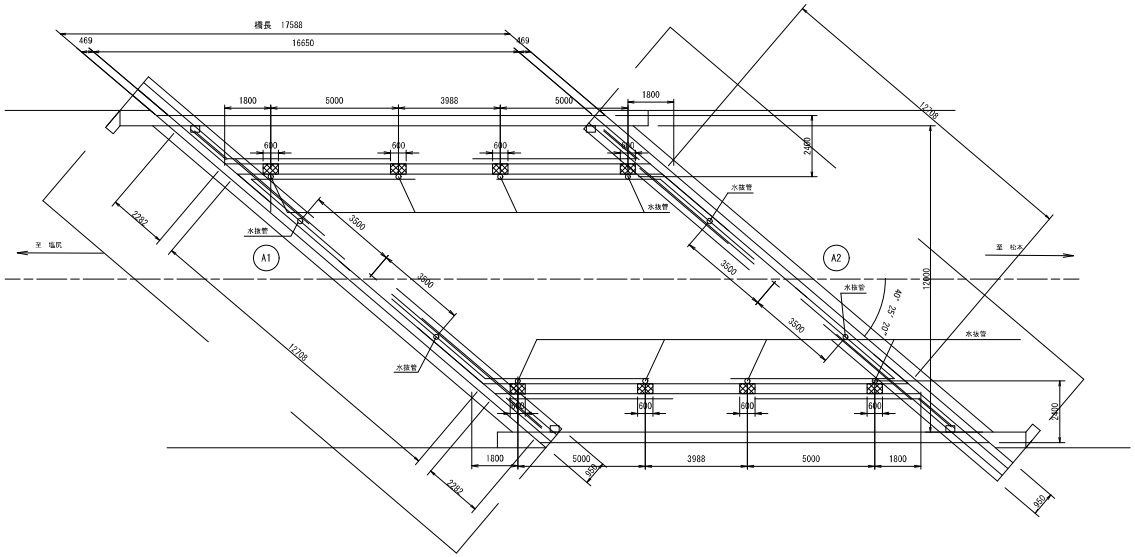

溶融式区画線(1)（外側線 実線 白 15cm 厚1.5mm 排水性舗装無し）L=16.5m

区画線工 数量表　　1式当り

項 目	規格・寸法	単位	数 量	備 考
溶融式区画線(1) 外側線	実線 白 15cm 厚1.5mm 排水性舗装無し	m	33.0	
溶融式区画線(2) 中央線	実線 黄 15cm 厚1.5mm 排水性舗装無し	m	17.0	

本図面は縮小図の為、
縮尺は表示と異なります。

【平田地区】

工 事 名	R７松本国道出張所管内橋梁補修維持他工事		
図 面 名	補修図(2)		
年 月 日	令和 8 年 1 月 日		
縮 尺	1：100	図面番号	21 － 21
設計会社名	東洋技研コンサルタント株式会社 八千代エンジニヤリング株式会社		
事務所名	国土交通省 長野国道事務所		

伸縮継手工詳細図（参考図）

平面図 S=1:150

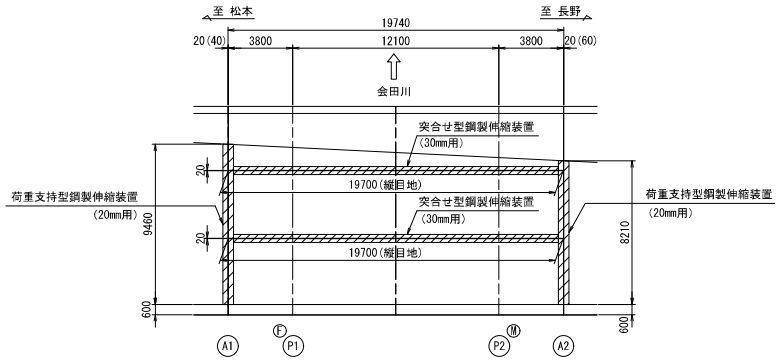

※（ ）内寸法は設計遊間を示す。

断面図 S=1:50

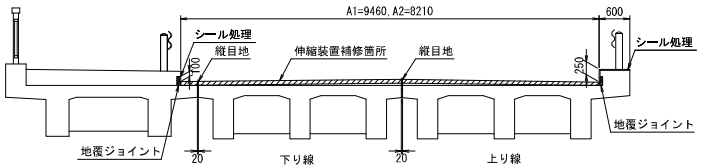

取付断面図 (A1) S=1:5

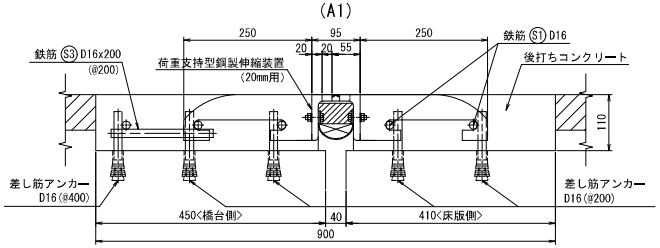

製品図 (A1, A2) S=1:15

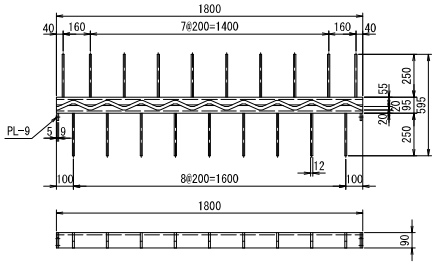

取付断面図 (A2) S=1:5

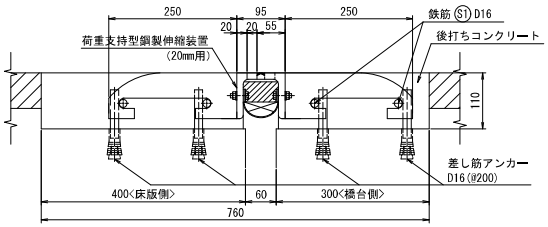

接続部止水接続シート詳細図

平面図 S=1:10　　断面図 S=1:5

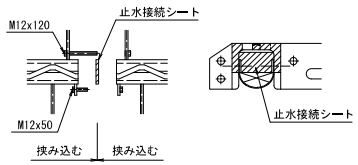

※ プライマー塗布し、指触乾燥後挟み込むこと。

歩車道境界部詳細図 S=1:10

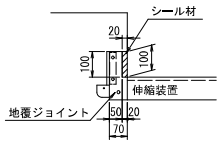

地覆部詳細図 S=1:10

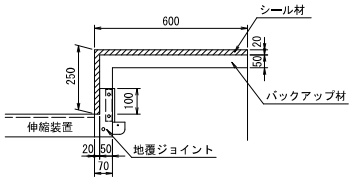

取付断面図 (縦目地) S=1:5

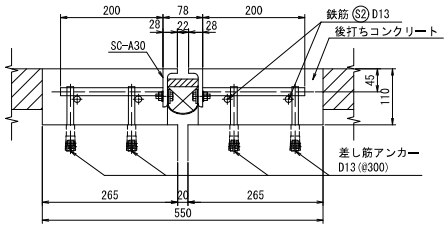

製品図 (縦目地) S=1:15

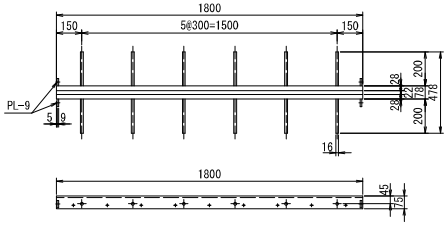

接続部止水接続シート詳細図

平面図 S=1:10　　断面図 S=1:5

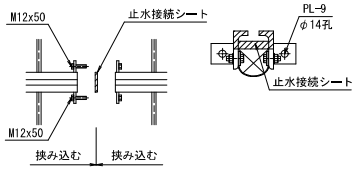

※ プライマーを塗布し、指触乾燥後挟み込むこと。

鋼製伸縮継手補修 数量表

1式当り

項　目	規格 ・ 寸法	単位	A1	A2	縦目地 下流側	縦目地 上流側	合計	備　考
鋼製伸縮装置	荷重支持型20mm用	m	9.5	8.2	－	－	17.7	両側誘導板付き ※1
鋼製伸縮装置	突合せ型30mm用	m	－	－	19.7	19.7	39.4	
地覆ジョイント	20mm用	箇所	2	2	－	－	4	
鉄筋 S1	D16 SD345	kg	73.79	51.23	－	－	125.02	
鉄筋 S2	D13 SD345	kg	－	－	78.41	78.41	156.82	
鉄筋 S3	D16 SD345(L=200)	kg	14.66	－	－	－	14.66	
差し筋アンカー	D16 異形鉄筋付	本	213	164	－	－	377	
差し筋アンカー	D13 異形鉄筋付	本	－	－	262	262	524	
後打ちコンクリート	σ3h=24N/m2	m3	0.895	0.632	1.149	1.149	3.825	
シール材		L	0.92	1.36	－	－	2.28	ロス20%計上
シールプライマー		缶	－	－	－	－	1	最小ロット
バックアップ材	軟質ウレタンフォーム	L	1.50	2.25	－	－	3.75	

※ 図面寸法は、標準温度時の値とする。
※ 伸縮装置の延長等については施工前に確認すること。
※ 止水材の耐久性向上のため、金属を主材料としたフェイスプレートを有する荷重支持型とする。
※ アンカーボルトに腐食が生じるためフェイスプレートをボルト・ナットで固定する脱着型は用いない。
※ 止水性向上のため、伸縮装置端部は止水材を立ち上げる構造とする。
※ 伸縮装置は50年相当の止水性および耐久性を有する製品とする。
（できれば上記の試験等で確認できる製品が望ましい）
※ *1はNETIS登録番号:KT-170035-Aを示す。
※ 舗装がオーバーレイされているため、施工前に躯体及び床版端部を確認すること。
また、A1の歩車道境界側は、歩車道がレベルで雨水が歩道に流れるため、歩車道境界に縁石を構築することが望ましい。

この「参考図」は、入札参加者の適正かつ迅速な見積もりに資するための資料であり、契約書第１条にいう設計図書ではない。したがって、「参考図」は請負契約上の拘束力を生じるものではなく、受注者は、施工条件、地質条件等を十分考慮して、仮設、施工方法、安全対策等、工事目的物を完成するための一切の手段について受注者の責任において定めるものとする。なお、この「参考図」の有効期限は、この工事の入札日までとする。

本図面は縮小図の為、縮尺は表示と異なります。

【明科地区】

工 事 名	R７松本国道出張所管内橋梁補修維持他工事
図 面 名	伸縮継手工詳細図（参考図）
年 月 日	令和 8 年 1 月 日
縮 尺	図 示 ／ 図面番号 参考図 ― 1
設計会社名	東洋技研コンサルタント株式会社 八千代エンジニヤリング株式会社
事務所名	国土交通省 長野国道事務所

足場工（参考図）

側　面　図　S=1:200

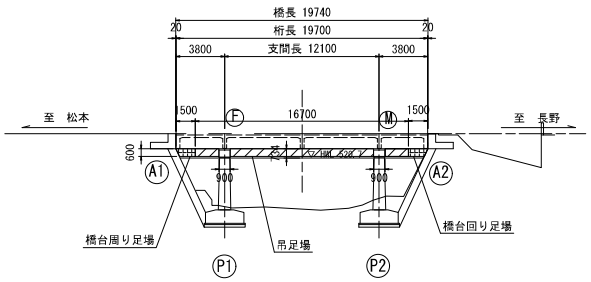

平　面　図　S=1:200

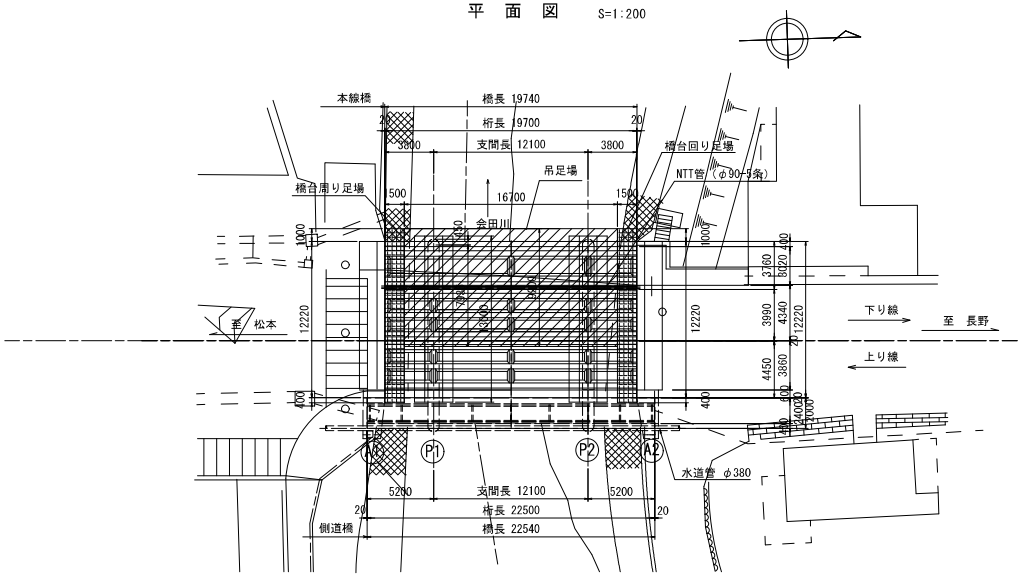

上部工断面図　S=1:100

橋台回り足場

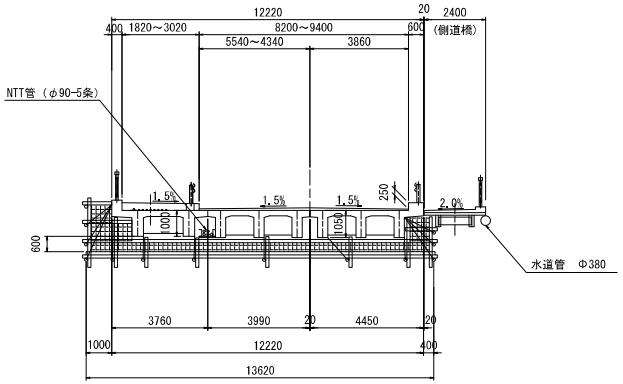

吊足場(1～3径間)

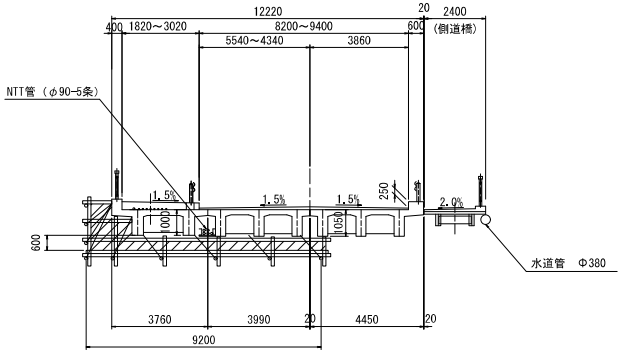

足場工 数量表　　1式当り

項　目	規格・寸法	単位	数量	備　考
橋台回り足場	吊足場（TYPE　F）	m2	41.0	
	シート張防護工（床面）	m2	41.0	
	朝顔部（手摺）	m2	41.0	
	朝顔部（板張防護）	m2	41.0	
	朝顔部（シート張防護）	m2	41.0	
吊足場	吊足場（TYPE　A1）	m2	139.0	
	床面シート張防護工	m2	139.0	
	朝顔部（TYPE B）	m2	139.0	
	板張防護工	m2	139.0	
	シート張防護工	m2	139.0	

この「参考図」は、入札参加者の適正かつ迅速な見積もりに資するための資料であり、契約書第１条にいう設計図書ではない。
したがって、「参考図」は請負契約上の拘束力を生じるものではなく、受注者は、施工条件、地質条件等を十分考慮して、仮設、施工方法、安全対策等、工事目的物を完成するための一切の手順について受注者の責任において定めるものとする。
なお、この「参考図」の有効期限は、この工事の入札日までとする。

注記
1．施工前に現地計測により各寸法を確認すること。

本図面は縮小図の為、縮尺は表示と異なります。

【明科地区】

工　事　名	Ｒ７松本国道出張所管内橋梁補修維持他工事		
図　面　名	足場工（参考図）		
年　月　日	令和 8 年 1 月　日		
縮　　尺	図　示	図面番号	参考図 ― 2
設計会社名	東洋技研コンサルタント株式会社 八千代エンジニヤリング株式会社		
事務所名	国土交通省 長野国道事務所		

足場工（参考図）

側 面 図　S=1:300

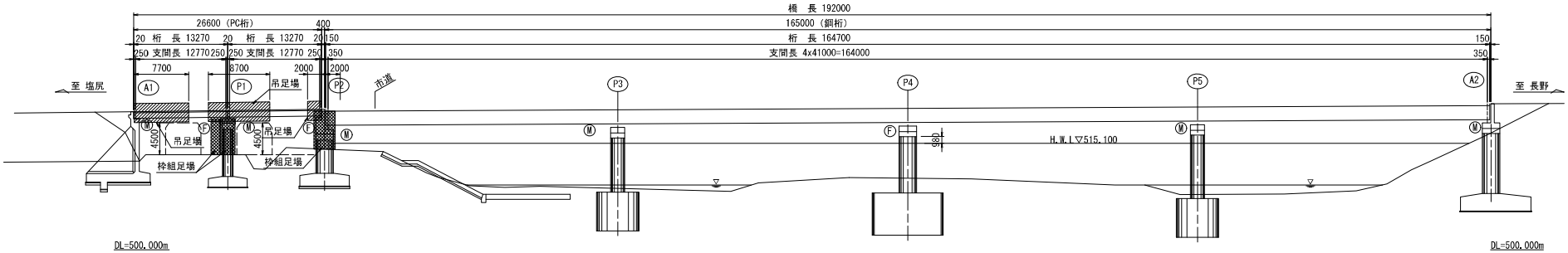

平 面 図　S=1:300

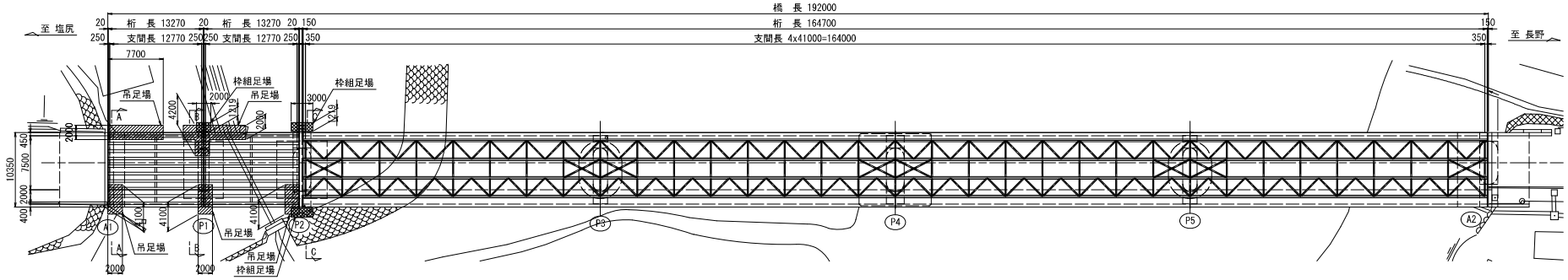

上部構造断面図　S=1:100

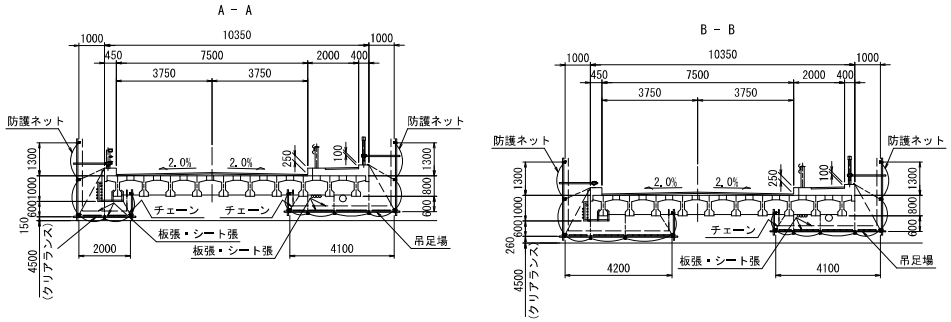

下部構造断面図　S=1:100

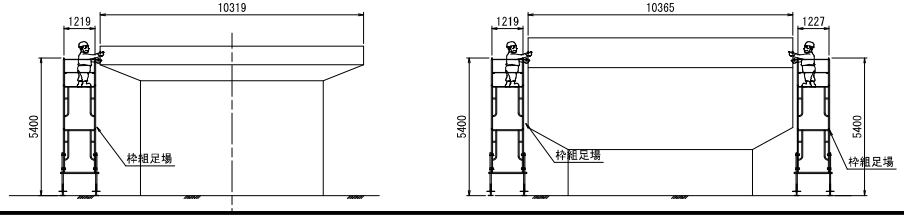

吊金具取付詳細図（参考）　S=1:10

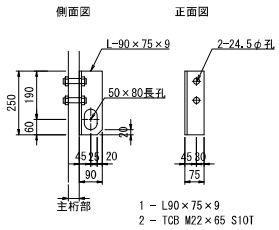

足場工 数量表　　1式当り

項 目	規格・寸法	単位	数 量	備 考
足場工	吊足場	m2	62.0	
朝顔	片側	m2	62.0	
板張り防護工	片側朝顔	m2	62.0	
シート張防護工	片側朝顔	m2	62.0	
足場工	枠組足場	掛m2	43.0	

注記）
1. 施工に先立ち，関係機関と協議のうえ，施工時期，占用範囲等を決定すること。
2. 資機材やコンクリート殻等の落下防止対策を行うこと。
3. 仮設計画策定後，吊足場の形状等については，発注者と協議，確認すること。
4. 資機材の搬入は桁下の市道を想定している。工事の契約内容，施工時期等を踏まえて現地確認したうえで，関係機関および発注者と調整すること。

この「参考図」は、入札参加者の適正かつ迅速な見積もりに資するための資料であり、契約書第１条にいう設計図書ではない。したがって、「参考図」は請負契約上の拘束力を生じるものではなく、受注者は、施工条件、地質条件等を十分考慮して、仮設、施工方法、安全対策等、工事目的物を完成するための一切の手順について受注者の責任において定めるものとする。なお、この「参考図」の有効期限は、この工事の入札日までとする。

本図面は縮小図の為、縮尺は表示と異なります。

【明科地区】

工 事 名	R７松本国道出張所管内橋梁補修維持他工事		
図 面 名	足場工（参考図）		
年 月 日	令和 8 年 1 月 日		
縮 尺	図 示	図面番号	参考図 － 3
設計会社名	東洋技研コンサルタント株式会社 八千代エンジニヤリング株式会社		
事務所名	国土交通省 長野国道事務所		

伸縮継手工詳細図（参考図）

断 面 図　S=1:50

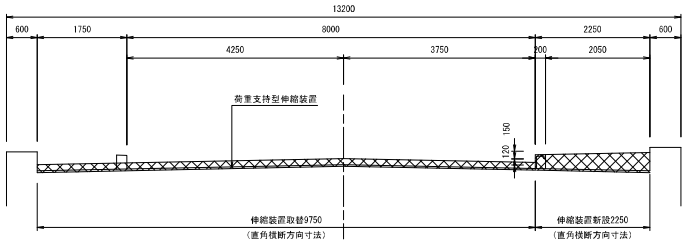

荷重支持型伸縮装置（伸縮量30mm型）　S=1:5

耐グレーダ型（止水ゴム付）

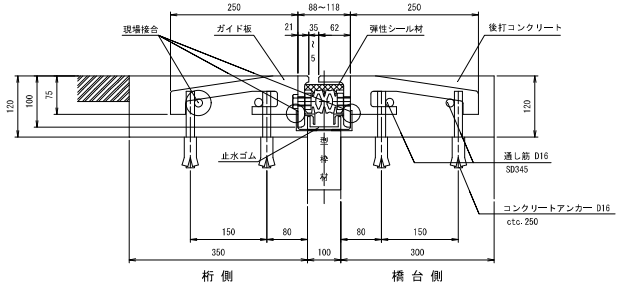

シール充填図　S=1:5

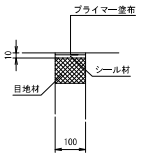

鉄筋加工図　S=1:5

D16x115

部材平面図　S=1:50

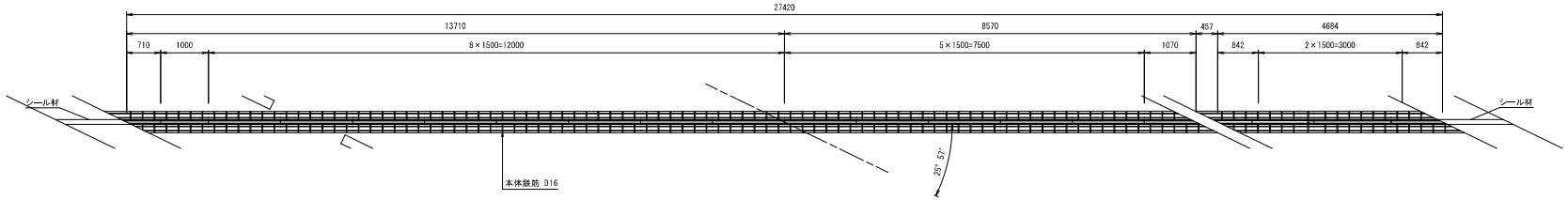

配 置 図　S=1:200

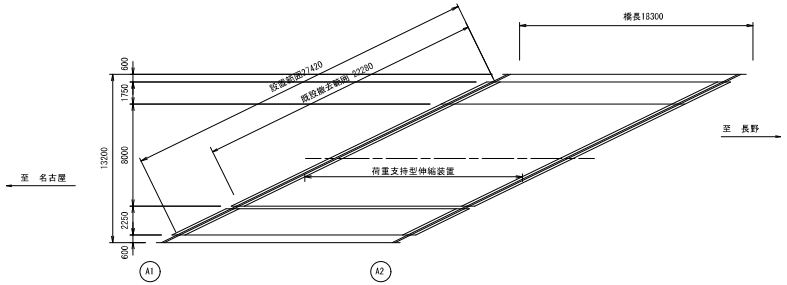

鋼製伸縮継手補修 数量表

1式当り

項　目	規格 ・ 寸法	A1数量	A2数量	合計数量	備　考
荷重支持型伸縮装置（伸縮量30mm型）	SS400 合成ゴム 弾性シール 耐グレーダー型	22.3 m	22.3 m	44.6 m	取替
荷重支持型伸縮装置（伸縮量30mm型）	SS400 合成ゴム 弾性シール 耐グレーダー型	5.1 m	5.1 m	10.2 m	新設
シール材	シリコーン系	13.7 L	13.7 L	27.4 L	
後打コンクリート	超速硬コンクリート	1.645 m3	1.645 m3	3.29 m3	
コンクリートアンカー		440 本	440 本	880 本	
通し筋	SD345	4 本	4 本	8 本	D16x12000,11000,4700
接着剤	30用	1 式	1 式	1 式	

アンカー筋表

寸 法	A1数量	A2数量	合計数量	1本当り質量	合計質量	備　考
D16x115	440 本	440 本	880 本	0.179 kg	158 kg	

注）製作時は、現場実測の上、寸法決定の事。
　　ジョイント本体に、排水ホースは含んでいません。

注）詳細寸法は現地実測の上、決定すること。

この「参考図」は、入札参加者の適正かつ迅速な見積もりに資するための資料であり、契約書第１条にいう設計図書ではない。
したがって、「参考図」は請負契約上の拘束力を生じるものではなく、受注者は、施工条件、地質条件等を十分考慮して、仮設、施工方法、安全対策等、工事目的物を完成するための一切の手順について受注者の責任において定めるものとする。
なお、この「参考図」の有効期限は、この工事の入札日までとする。

本図面は縮小図の為、縮尺は表示と異なります。

【実測地区】

工 事 名	R７松本国道出張所管内橋梁補修維持他工事		
図 面 名	伸縮継手工詳細図（参考図）		
年 月 日	令和 8 年 1 月 日		
縮 尺	図 示	図面番号	参考図 ― 4
設計会社名	東洋技研コンサルタント株式会社 八千代エンジニヤリング株式会社		
事務所名	国土交通省 長野国道事務所		