令和6年4月1日時点

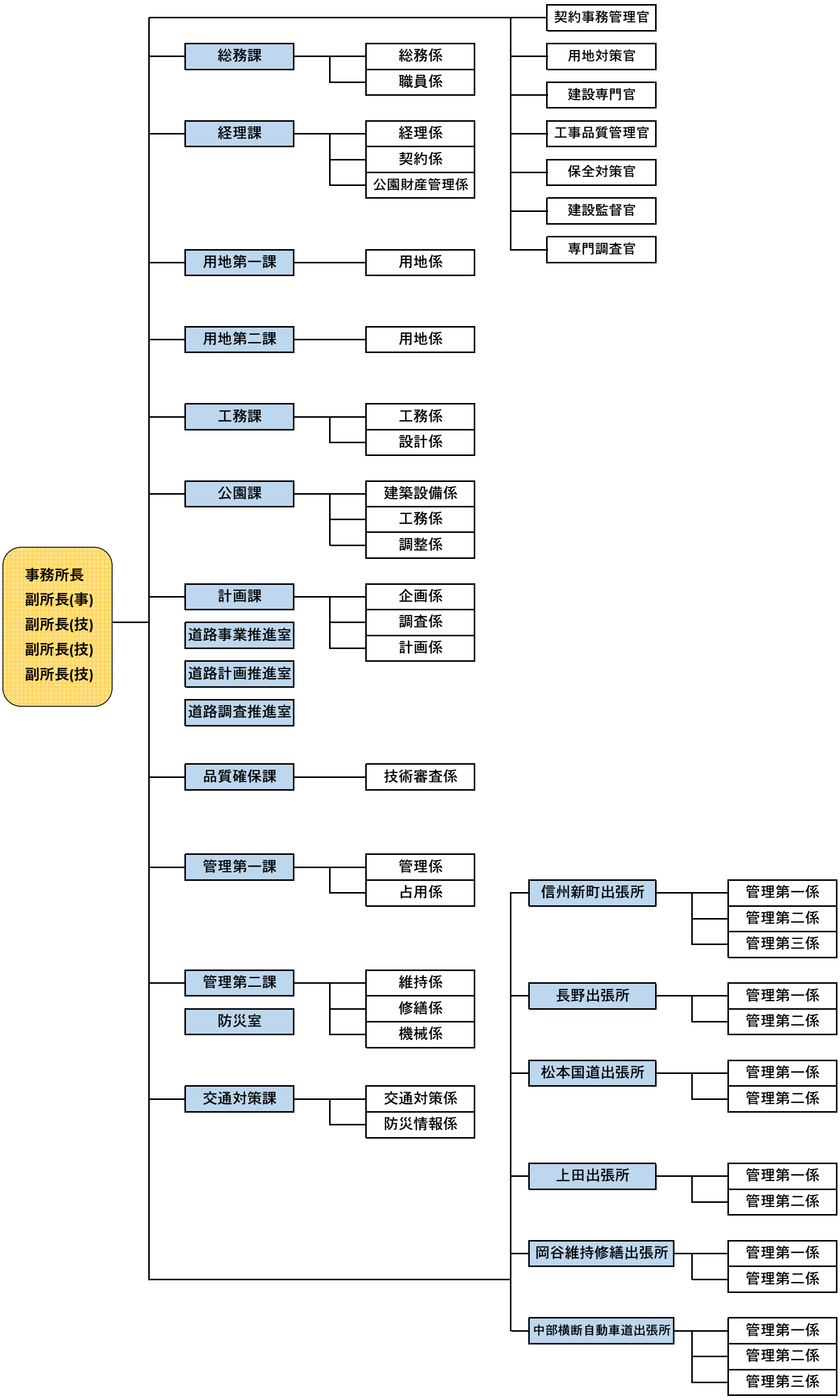
事務所長
副所長(事)
副所長(技)
副所長(技)
副所長(技)
契約事務管理官
用地対策官
建設専門官
工事品質管理官
保全対策官
建設監督官
専門調査官
総務課
総務係
職員係
経理課
経理係
契約係
公園財産管理係
用地第一課
用地係
用地第二課
用地係
工務課
工務係
設計係
公園課
建築設備係
工務係
調整係
計画課
企画係
調査係
計画係
道路事業推進室
道路計画推進室
道路調査推進室
品質確保課
技術審査係
管理第一課
管理係
占用係
管理第二課
維持係
修繕係
機械係
防災室
交通対策課
交通対策係
防災情報係
信州新町出張所
管理第一係
管理第二係
管理第三係
長野出張所
管理第一係
管理第二係
松本国道出張所
管理第一係
管理第二係
上田出張所
管理第一係
管理第二係
岡谷維持修繕出張所
管理第一係
管理第二係
中部横断自動車道出張所
管理第一係
管理第二係
管理第三係