工　事　情　報　【　浅　間　山　】

令和６年2月末　現在

工事名　　R5濁川第一砂防堰堤工事（にごりかわだいいちさぼうえんていこうじ）

工　　期　　令和5年6月1日～令和6年２月15日

受注者　　株式会社竹花組

工事場所　長野県北佐久郡軽井沢町大字追分地先

工事目的　浅間山の火山噴火により発生する高熱の火砕流が山体に降り積もった雪を融かしながら流下する土砂災害（泥流災害）から沿川の被害を軽減させるための施設を整備する工事です。

工事完成

工 事 情 報 【 浅 間 山 】

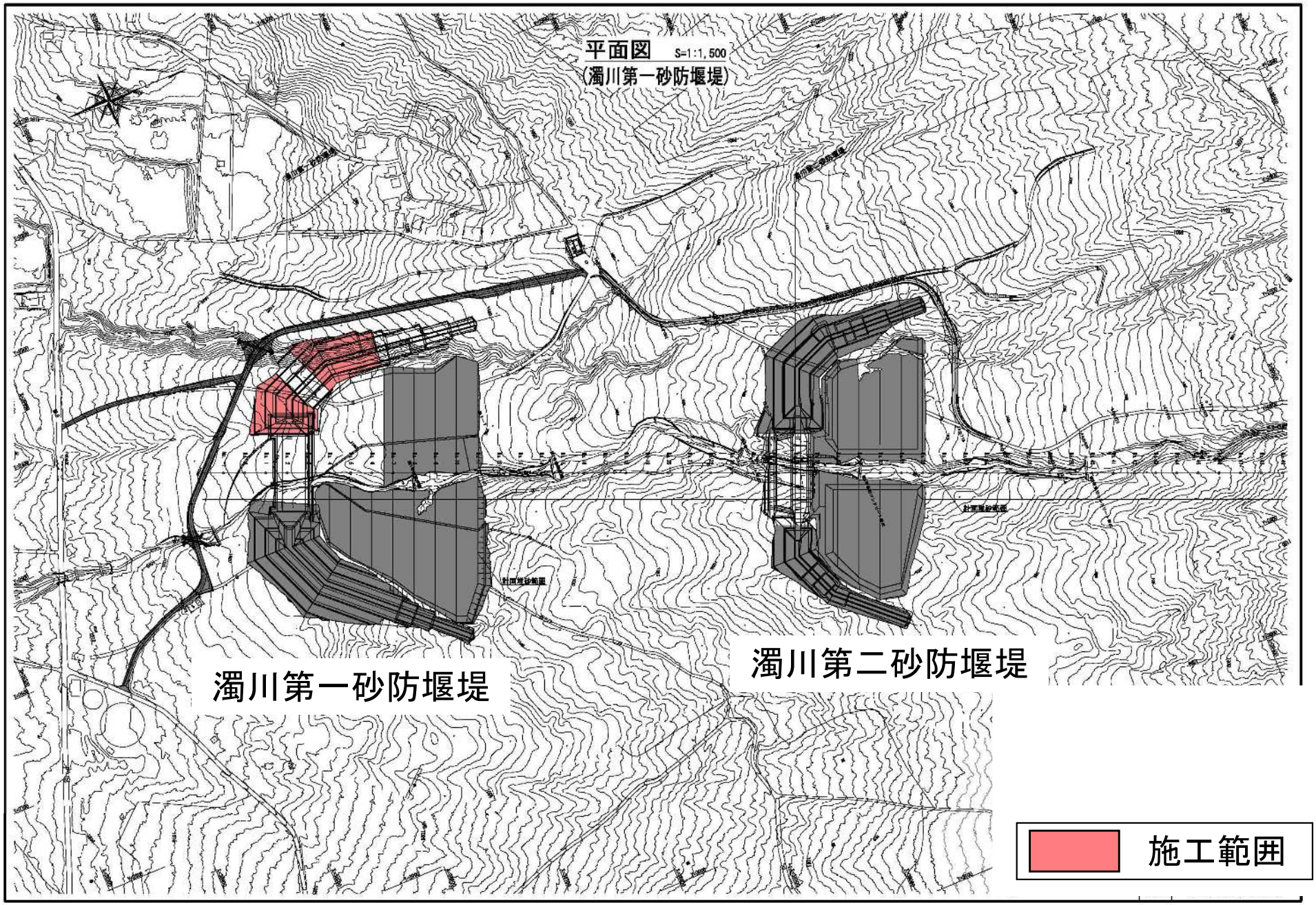

工 事 情 報 【 浅 間 山 】

一般構造図 S=1:500

（湯川第一砂防堰堤）

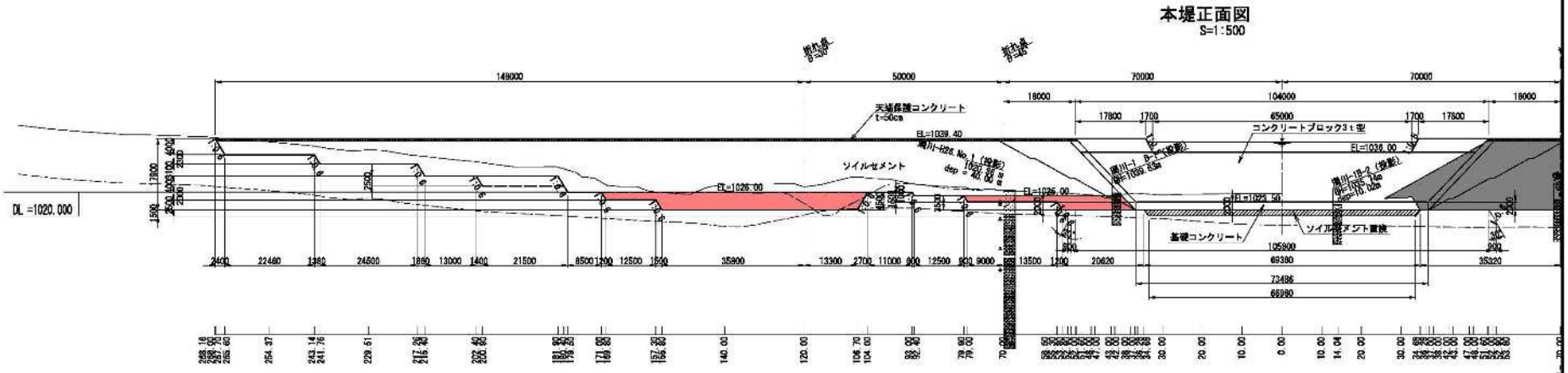

側 面 図

S=1:500

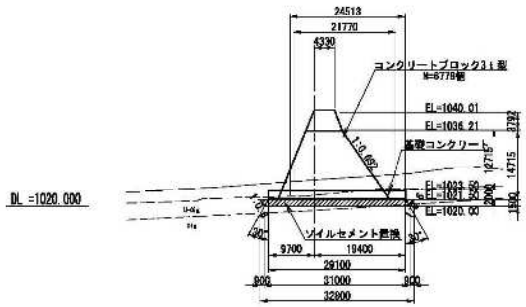

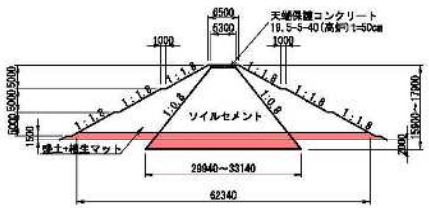

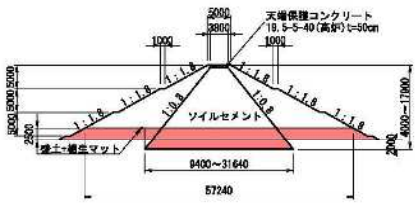

施工範囲

工　事　報　告　【　浅　間　山　】

令和6年2月29日　現在

上空（下流から上流）から望む

工　事　報　告　【　浅　間　山　】

令和6年1月23日　現在

上空（上流か下流）から望む