新たな流出計算モデルの構築(案)について

平成 23 年 6 月

現在、新たな流出モデルの構築と並行して、雨量及び流量の点検を進めてきており、本資料はこれまで（平成 23 年 6 月 1 日）の雨量及び流量データの点検結果を用いて作成している。

（１）基礎式

八斗島上流における新たな流出計算モデルで用いる貯留関数法の基礎式は、次のとおりである。

$$ds/dt = f(t)\, r(t) - q(t+Tl)$$

$$s(t) = K\, q(t+Tl)^{P}$$

$$q(t) = 3.6\, Q(t)/A$$

ただし、

$\Sigma r(t) < R0$	の場合	$f(t) = 0.0$
$R0 \leqq \Sigma r(t) < R0 + Rsa$	の場合	$f(t) = f1$
$\Sigma r(t) \geqq R0 + Rsa$	の場合	$f(t) = 1.0$

ここで、

$$Rsa = (Rsum - Qsum/1000A) / (1 - f1)$$

また、流域からの流出量 Qca(t)は、基底流量 Qb(t)を含めて次の式で与える。

$$Qca(t) = q(t)A/3.6 + Qb(t)$$

s(t)：貯留高【mm/hr】、f(t)：流入係数【無次元】、r(t)：流域平均降雨強度【mm/hr】*1、
q(t)：直接流出高【mm/hr】、Tl：遅滞時間【hr】、K：定数【無次元】、
P：定数【無次元】、Q(t)：直接流出強度【m3/s】、A：流域面積【km2】、
Σr(t)：降雨の降り始めから当該時刻までの流域平均降雨強度の和【mm】、
R0：初期損失雨量【mm】、Rsa：飽和雨量【mm】、Rsum：総降雨量【mm】*2、
Qsum：総直接流出量【m3】、f1：一次流出率【無次元】、Qca(t)：流域からの流出量【m3/s】、
Qb(t)：基底流量【m3/s】

*1　地点観測雨量からティーセン分割を用いて計算された流域平均時間雨量。初期損失分も含む。

*2　降り始めからの雨量より初期損失雨量を控除したもの。

（２）流域分割

流域分割に当たっては、流域面積のバランス、地形（勾配）や降雨の傾向、河道状況を勘案しつつ、次のｉ及びiiの観点等から３９の小流域に分割した。

ｉ観測所が整備され、データが蓄積されてきていることを踏まえ、より多くの地点で流量データと計算値の適合性の検討を行うことにより、精度の高い計算値が得られるよう、既設ダム地点、水位・流量観測所等が下流端となるように分割すること。

○既設ダム地点	・・・	６箇所
○水位・流量観測所	・・・	２０箇所
○水位観測所	・・・	３箇所
	計	２９箇所

ii大きな支川の合流点において、本支川の流量を算出できるよう、合流地点が下流端となるように分割すること。　・・・　１８箇所

その他、八ッ場ダム地点が下流端となるように分割。　・・・　２箇所

※ｉとiiの両方の観点で分割している小流域がある。
流域分割図及び流出モデル図を別添資料７－１に示す。

（３）定数の設定

新たな流出計算モデルの定数の設定手法は、次のとおりである。

① 流域定数の設定

流域定数（K、P、Tl、fl、Rsa）の設定に当たっては、近年の洪水のデータを用いること等によって、より精度の高い新たな流出計算モデルの構築を行う。

１）流域定数解析洪水

流域定数の設定に当たっては、近年 30 年間（昭和 53 年～平成 19 年）のデータの中から、八斗島地点の流量が比較的大きい洪水（以下「流域定数解析洪水」という。）を用いた。具体的には、八斗島地点の年最大流量の平均値に相当する 3,500m3/s を上回る洪水が 15 洪水あり、これらを用いた。

流域定数解析洪水一覧表を別添資料７－２に示す。

２）小流域ごとの流域平均時間雨量

計画降雨継続時間は、流域面積の大きさ、実績降雨の継続時間等を考慮して３日とした。

流域定数解析洪水の小流域ごとの流域平均時間雨量は、ティーセン法により求めた。具体的には、八斗島上流域における雨量観測所（他機関も含む）について、当該洪水の計画降雨継続時間内の時間雨量の観測データを整理し、毎１日間（昭和 53 年から平成７年までの洪水は９時～翌９時、平成８年以降の洪水は０時～翌０時）に欠測がない全ての雨量観測所を用いて、１日ごとにティーセン分割を行い、小流域ごとの流域平均時間雨量を求めた。

流域定数解析洪水ごとに用いた時間雨量観測所の名称と位置を別添資料７－３に、小流域ごとのティーセン係数を別添資料７－４に、小流域ごとの流域平均時間雨量を別添資料７－５に、それぞれ示す。

３）流出成分の分離

流域定数の設定を行う上で、H－Q 図から読み取った実績流量のハイドログラフをもとに流出成分を分離し、流域定数解析洪水ごとに流域定数の解析地点のハイドログラフについて、ハイドログラフの低減部の指数低減性を利用する方法によって、直接流出成分と間接流出成分の分離を行い、各時刻の直接流出量と基底流量を求めた。

一般的に、ハイドログラフの低減部を片対数紙に描き、２本または３本の直線で近似すると、２本の場合はその折れ点、３本の場合には洪水の終わりから１つ目の折れ点が中間流出の終了時点と考えられている。今回は、ピーク以降の流量を３本の直線で分離し、洪水の終わりから１つ目の折れ点を直接流出の終了地点とした。

実績流量と基底流量の概念図及び流量低減部の成分分離の概念図を別添資料７－６に、各地点の流域定数解析洪水ごとの流出成分の分離を別添資料７－７に示す。

4）初期損失雨量の設定

初期損失雨量は、次に示す地点（以下、「f1 等解析地点」という。）を選定して、各地点において流域定数解析洪水ごとに求めた。

○f1 等解析地点（２１地点）

ⅰ分割した小流域の下流端となる流量観測所（20 観測所）のうち、流域定数解析洪水のデータについて、f1、Rsa の解析（後述）が可能なデータが存在する流量観測所地点 ･･･ １２地点

ⅱ分割した小流域の下流端となる既設ダム地点 ･･･ ６地点

ⅲ流域定数解析洪水のデータについて、f1、Rsa の解析（後述）が可能なデータが存在する県管理ダム地点 ･･･ ３地点

f1 等解析地点の位置を別添資料７－８に示す。

f1 等解析地点において、流域定数解析洪水ごとに、初期損失雨量を求めた。具体的には、f1 等解析地点の上流域における流域平均時間雨量のハイエトグラフにおいて、直接流出開始以前の時間雨量の和を求めて当該地点の初期損失雨量とした。初期損失雨量算出の概念図を別添資料７－９に示す。

各小流域の初期損失雨量は、流域定数解析洪水ごとに設定することとし、次のように求めた。

f1 等解析地点のうち、河川ごとに源流に最も近い９地点（以下、「最上流地点」という。）の上流にある１６小流域については、各最上流地点で求めた当該洪水における初期損失雨量を、当該最上流地点の上流にある小流域の初期損失雨量とした。

その他の２３小流域については、中流域ごとに、当該中流域に含まれる全ての f1 等解析地点の当該洪水における初期損失雨量の平均値を求め、当該中流域に属する小流域の初期損失雨量とした。

最上流地点において、欠測等により初期損失雨量が求められない場合は、２３小流域と同様に、中流域ごとの当該洪水における初期損失雨量の平均値を当該最上流地点の上流にある小流域の初期損失雨量とした。

また、洪水によって、中流域に含まれる全ての f1 等解析地点で初期損失雨量が求められない場合は、当該中流域に含まれる全ての f1 等解析地点の全ての流域定数解析洪水の初期損失雨量の平均値を、当該中流域に属する小流域の初期損失雨量とした。

ここで、中流域は、第四紀火山岩地帯の分布や流出の特性を考慮して奥利根流域、吾妻川流域、烏川流域、神流川流域の４つとし、八斗島上流の３９の小流域を４つの中流域に分けた。各中流域とそれぞれに属する小流域を別添資料７－１０に示す。

各小流域における流域定数解析洪水ごとの流域平均時間雨量のハイエトグラフにおいて、降り始めから初期損失雨量分の降雨を控除して総降雨量を求めた。

5）f1、Rsa の設定

各小流域の f1 は、当該小流域が属する中流域の f1 とすることとし、中流域ごとに f1 を求めた。

具体的には、中流域ごとに、当該中流域に含まれる全ての f1 等解析地点における全ての流域定数解析洪水の総降雨量 Rsum と総直接流出高 qsum(【mm】＝Qsum／1000 A)を１つの図（X 軸：Rsum、Y 軸：qsum）にプロットし、ある Rsa を仮定して、総降雨量が Rsa より小さい点群について、その座標と原点を結ぶ直線の傾きの平均値を f1 としたときに、総降雨量が Rsa より大きい点群について、総降雨量と総直接流出高の差の平均値が Rsa（1－f1）となることを満足するよう、Rsa を変化させて求めた。なお、この Rsa を当該中流域の『平均的な Rsa』とした。

ここで、総降雨量が大きい点群の下限を包絡する勾配が 1.0 の直線と、原点を通る傾きが f1 の直線の交点を『最大乾燥状態の Rsa』とする。

f1、平均的な Rsa、最大乾燥状態の Rsa の解析の概念図を別添資料７－１１に示す。また、このようにして求めた各中流域における f1、平均的な Rsa、最大乾燥状態の Rsa を別添資料７－１２に示す。

実績の総降雨量と総直接流出高を求めることができる場合は、『洪水ごとの Rsa』を求めた。

具体的には、当該地点を含む中流域の Rsum－qsum 図において、当該地点の当該洪水のプロットを通るように傾きが 1.0 の直線を引き、この直線と、原点を通る傾きが f1 の直線との交点の X 座標を、当該地点の洪水ごとの Rsa とした。

各小流域の Rsa は、流域定数解析洪水ごとに設定することとし、次のように求めた。

最上流地点の上流にある１６小流域については、各最上流地点で求めた当該洪水における洪水ごとの Rsa を、当該最上流地点の上流にある小流域の Rsa とした。

その他の２３小流域については、中流域ごとに、当該中流域に含まれる全ての最上流地点の当該洪水における洪水ごとの Rsa の平均値を求め、当該中流域に属する小流域の Rsa とした。

最上流地点において、欠測等により洪水ごとの Rsa が求められない場合は、２３小流域と同様に、中流域ごとの当該洪水における洪水ごとの Rsa の平均値を当該地点の上流にある小流域の Rsa とした。

また、洪水によって、中流域に含まれる全ての最上流地点で洪水ごとの Rsa が求められない場合は、当該中流域の平均的な Rsa を、当該中流域に属する小流域の Rsa とした。

６）小流域ごと有効降雨

小流域ごとの有効降雨は、小流域ごとの流域平均時間雨量と f(t)から、次式により求めることができる。

$$re(t)=f(t)\times r(t)$$

re(t)：流域平均有効降雨強度【mm/hr】

f(t)：流入係数【無次元】

r(t)：流域平均降雨強度【mm/hr】*1

*1　雨量観測所の観測雨量からティーセン法により求めた流域平均時間雨量。初期損失分も含む。

ここで、Rsa には初期損失雨量 R0 が含まれないことに留意し、f(t)は次のとおりである。

$\Sigma r(t) < R0$	の場合	$f(t) = 0.0$
$R0 \leqq \Sigma r(t) < R0 + Rsa$	の場合	$f(t) = f1$
$\Sigma r(t) \geqq R0 + Rsa$	の場合	$f(t) = 1.0$

各再現性検討洪水の小流域ごとの有効降雨を別添資料７－１３に示す。

7）K、P、Tl の設定

分割した小流域の下流端となる流量観測所地点及びダム地点のうち、流域定数解析洪水のデータについて、K、P、Tl の解析が可能なデータが存在し、かつ、河道の影響を受けにくい地点（以下「K 等解析地点」という。）が８地点あり、これらの地点で K、P、Tl の解析を行うこととした。

各 K 等解析地点における、流域定数解析洪水ごとの貯留高と直接流出高の関係を整理し、解析を行った。具体的には、Tl を少しずつ変えて貯留高と直接流出高を両対数でプロットして s(t)－q(t)図を作成し、最もループが小さくなる Tl を求めた。求めた Tl によって両対数でプロットした s(t)－q(t)関係を直線近似し、切片を K、傾きを P として求めた。

このようにして求めた洪水ごと、地点ごとの K、P、Tl から、大きな洪水における流出量の再現性を考慮して、K 等解析地点ごとに、K、P は最大流量となる洪水の値を、Tl は規模の大きい洪水の値の平均値を、それぞれ用いて、当該 K 等解析地点の K、P、Tl を求めた。

K 等解析地点の上流にある１３の小流域については、各 K 等解析地点で求めた K、P、Tl を、当該 K 等解析地点の上流にある小流域の K、P、Tl とした。

その他の２６小流域については、K 等解析地点に県管理ダム地点３地点を加えた合計１１地点で求めた値から K、P、Tl を設定した（県管理ダム地点では、K 等解析地点と同じ方法で地点ごとに K、P、Tl を求めている）。具体的には、中流域ごとに、上記１１地点のうち当該中流域に含まれる地点の平均値を求め、当該中流域に属する小流域の K、P、Tl とした。

② 河道定数の設定

河道定数 K、P の検討に当たっては、平成 18 年から平成 22 年までの最新測量断面を用いて、河道ごとに流量規模ごとの河道貯留量（s）を不等流計算により求め、流量と河道貯留の関係から、流域定数の検討と同様に切片を K、傾きを P として求めた。各河道の横断図を別添資料７－１４に示す。

○　s＝V／3,600（V：各流量に対応した河道内のボリューム【m3】）の関係であり、V は以下の方法で求めた。

$$V = (A1 + A2) / 2 \times L1 + (A2 + A3) / 2 \times L2 + (A3 + A4) / 2 \times L3$$

A：河道の各断面における断面積【m2】、L：河道の各断面間の延長【m】

河道の Tl については、定流の貯留関数と洪水流の貯留関数の関係から求めた。

流出計算に当たっては、全ての洪水の流出計算において、このようにして求めた K、P、Tl を用いた。

（4）流出計算モデルの再現性の検討

流出計算モデルの再現性の検討に当たっては、近年 30 年間（昭和 53 年～平成 19 年）の流量データを対象として、八斗島地点の流量が大きい洪水（以下「再現性検討洪水」という。）を用いることとした。具体的には、八斗島地点の流量が 5,000m3/s を上回る洪水が 8 洪水あり、これらを用いた。（そのため、再現性検討洪水は流域定数解析洪水の内数となる）。

再現性検討洪水は次のとおりである。

昭和 56 年 8 月洪水、昭和 57 年 7 月洪水、昭和 57 年 9 月洪水、平成 10 年 9 月洪水、平成 11 年 8 月洪水、平成 13 年 9 月洪水、平成 14 年 7 月洪水、平成 19 年 9 月洪水

① 計算条件

1）洪水調節施設

再現性検討洪水のうち、昭和 56 年 8 月洪水、昭和 57 年 7 月洪水、昭和 57 年 9 月洪水については、矢木沢ダム、藤原ダム、相俣ダム、薗原ダム及び下久保ダムが、平成 10 年 9 月洪水、平成 11 年 8 月洪水、平成 13 年 9 月洪水、平成 14 年 7 月洪水、平成 19 年 9 月洪水については、前述の 5 ダムに加えて奈良俣ダムが供用していた。

これらのダムを下流端とする小流域からの流出量は、当該ダムにおける当該洪水の実績放流量とした。各ダムの実績流入量及び実績放流量を再現性検討洪水ごとに別添資料７－１５に示す。

2）流出計算モデル

流出計算は、新たな流出計算モデルを用いて行う。（1）～（3）で示したとおり、貯留関数法により、八斗島上流域について、３９の小流域と２０の河道に分割したモデルを用いて行う。各小流域の流域面積、f1、初期損失雨量、Rsa、K、P、Tl、基底流量、各河道の K、P、Tl を再現性検討洪水ごとに別添資料７－１５に示す。

ここで、各小流域の流域面積、f1、K、P、Tl と各河道の K、P、Tl は全ての再現性検討洪水で同じ値としており、（3）で示した方法で求めた。

また、各小流域の初期損失雨量、Rsa、基底流量は再現性検討洪水ごとに求めた値としており、各小流域の初期損失雨量と Rsa は（3）で示した方法で求めた。各小流域の基底流量は、八斗島地点において洪水ごとに流出成分の分離により求めた直接流出開始時点の八斗島地点の流量を、当該洪水の八斗島地点の基底流量の開始流量とした。この八斗島地点の基底流量の開始流量に八斗島上流域の流域面積における当該小流域の流域面積の割合を乗じた値を、洪水ごとの各小流域の開始基底流量とした。

なお、新たな流出計算モデルにおいては、洪水の全ての時間を 10 分間隔で計算した。

3）雨量

各再現性検討洪水の小流域ごとの流域平均時間雨量は、（3）①2）で示した別添資料７－５において、再現性検討洪水に該当する洪水のものである。

また、各再現性検討洪水の小流域ごとの有効降雨は、（3）①6）で示した別添資料７－１３において、再現性検討洪水に該当する洪水のものである。

② 計算結果

上記①で示した計算条件によって計算を行った。

その結果、ハイドログラフは別添資料７－１５に示すとおりである（小流域の下流端となる流量観測所地点１４地点と、小流域の下流端となるダム地点６地点の合計２０地点の結果を示す）。

流域分割

別添資料7－1

流域分割図

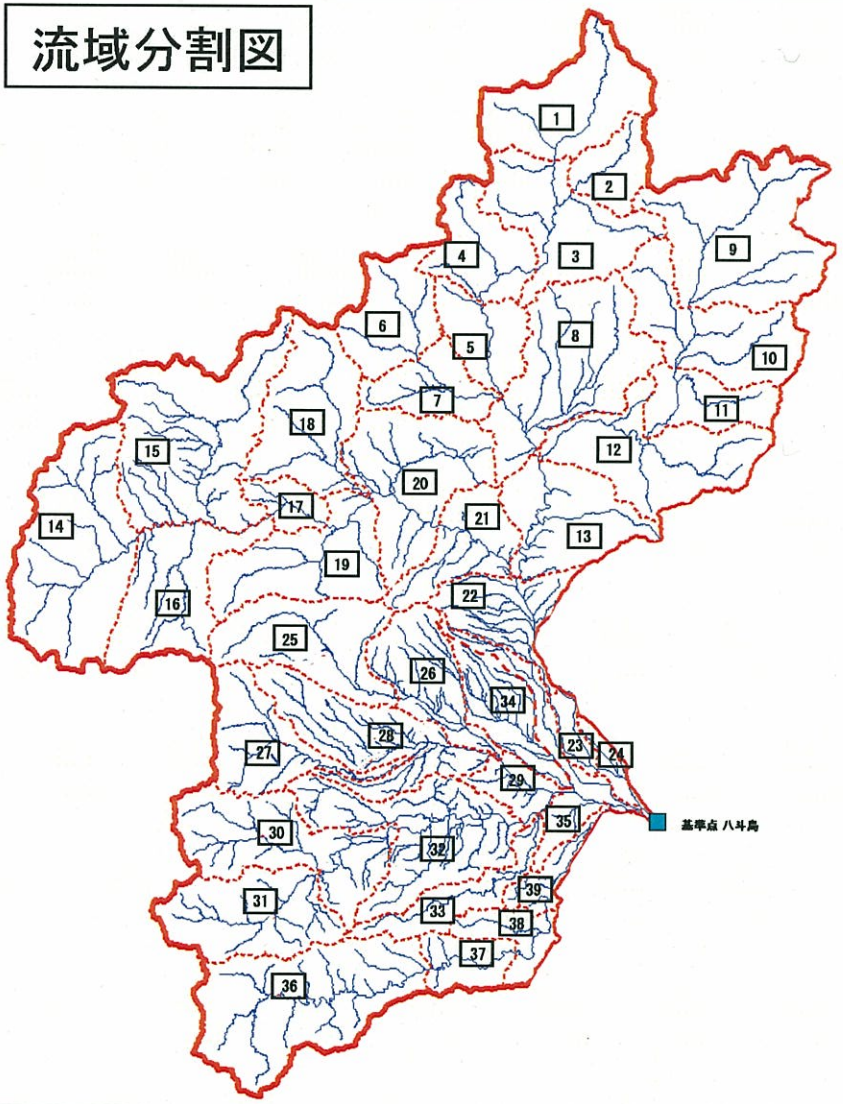

流出モデル図

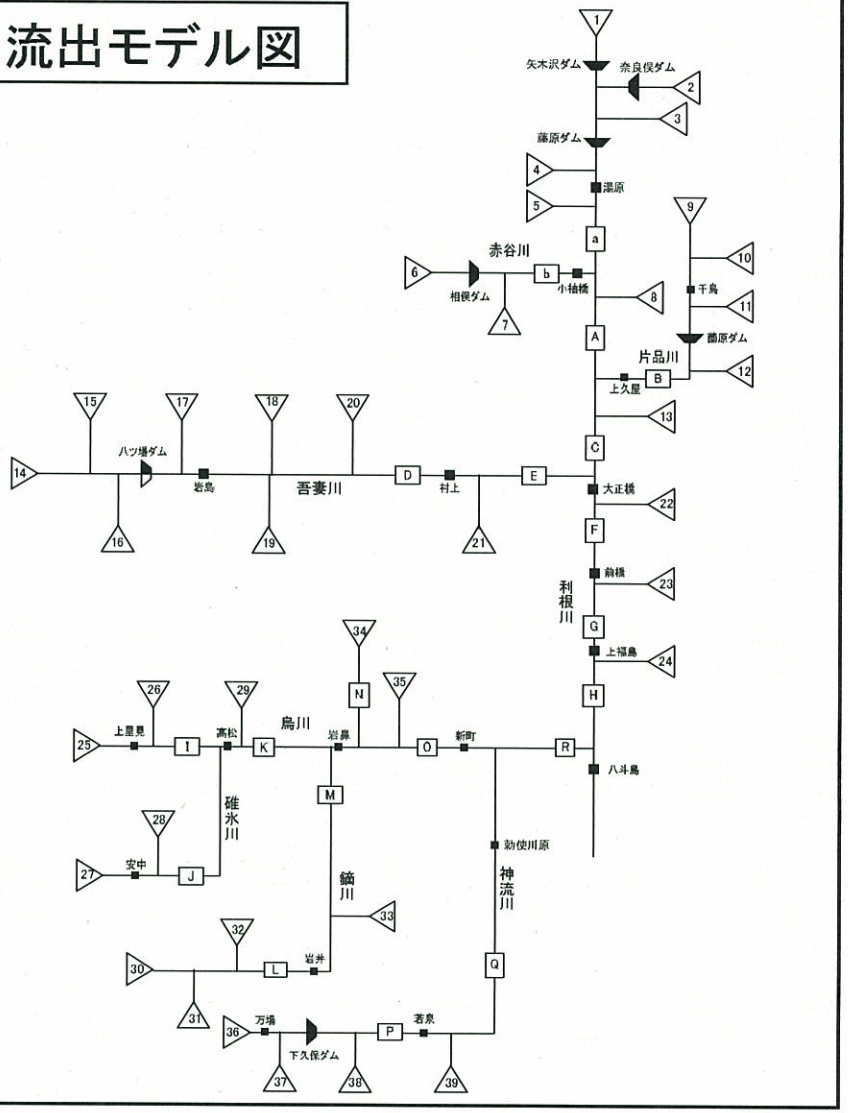

流域定数解析洪水

別添資料7－2

■ 流域定数の設定に当たっては、近年30年間（昭和53年～平成19年）の流量データの中から、八斗島地点の流量が比較的大きい洪水（以下「流域定数解析洪水」という。）を用いた。具体的には、八斗島地点の年最大流量の平均値に相当する3,500m3/sを上回る洪水が15洪水あり、これらを用いた。

流域定数解析洪水一覧表

No.	洪水名	八斗島地点ピーク流量（m3/s）	No.	洪水名	八斗島地点ピーク流量（m3/s）	No.	洪水名	八斗島地点ピーク流量（m3/s）
1	S56.8	7,690	6	S61.9	4,454	11	H13.9	6,785
2	S57.7	7,991	7	H3.8	4,589	12	H14.7	5,972
3	S57.9	8,192	8	H10.9	9,222	13	H16.10	3,728
4	S58.9	4,267	9	H11.8	5,202	14	H18.7	3,929
5	S60.7	4,077	10	H12.9	3,971	15	H19.9	7,755

（出典：水文水質データベース）

別添資料７－３

時間雨量観測所諸元

洪水名	S56.8洪水

No.	観測所名	北緯※	東経※	測地系
1	加仁湯	36° 52′ 07″	139° 23′ 51″	世
2	鬼怒沼	36° 52′ 07″	139° 22′ 13″	日
3	下仁田	36° 12′ 21″	138° 47′ 18″	日
4	高崎	36° 19′ 28″	138° 59′ 55″	世
5	三ノ倉(高崎)	36° 24′ 57″	138° 48′ 10″	日
6	小幡	36° 13′ 31″	138° 55′ 07″	日
7	松井田(高崎)	36° 19′ 55″	138° 45′ 23″	日
8	南野牧	36° 14′ 06″	138° 39′ 41″	日
9	万場(高崎)	36° 06′ 49″	138° 54′ 59″	日
10	下久保(水機構)	36° 07′ 29″	139° 01′ 33″	日
11	三岐(水機構)	36° 03′ 50″	138° 42′ 20″	日
12	小穂口	36° 58′ 20″	139° 06′ 38″	日
13	奈良沢	36° 57′ 02″	139° 01′ 55″	日
14	万場(水機構)	36° 06′ 45″	138° 55′ 21″	日
15	矢木沢	36° 54′ 29″	139° 03′ 27″	日
16	花見ヶ原	36° 33′ 45″	139° 14′ 04″	世
17	袈裟丸山	36° 37′ 00″	139° 21′ 02″	世
18	庚申山	36° 40′ 12″	139° 22′ 07″	世
19	黒檜岳	36° 43′ 30″	139° 24′ 33″	世
20	三村界	36° 35′ 36″	139° 18′ 04″	世
21	柳小屋	35° 55′ 50″	138° 46′ 12″	世
22	山王帽子	36° 49′ 07″	139° 27′ 21″	世
23	日光沢	36° 51′ 46″	139° 23′ 31″	日
24	長野原(八)	36° 33′ 09″	138° 37′ 48″	世
25	白根	36° 37′ 54″	138° 32′ 17″	世
26	品木ダム	36° 37′ 41″	138° 38′ 00″	世
27	一の倉	36° 50′ 38″	138° 57′ 27″	世
28	永井	36° 44′ 34″	138° 50′ 03″	世
29	薗原	36° 38′ 16″	139° 10′ 31″	世
30	応桑	36° 27′ 40″	138° 35′ 36″	世
31	鎌田	36° 46′ 07″	139° 13′ 24″	世
32	丸沼(ダム)	36° 49′ 22″	139° 20′ 22″	世
33	旧鹿沢	36° 26′ 29″	138° 25′ 18″	日
34	戸倉	36° 52′ 16″	139° 14′ 47″	世
35	戸倉総合	36° 50′ 10″	139° 15′ 15″	日
36	三ノ倉(ダム)	36° 25′ 06″	138° 47′ 57″	世
37	三国	36° 43′ 53″	138° 49′ 52″	日
38	渋川	36° 30′ 03″	138° 59′ 46″	世
39	渋沢	36° 46′ 44″	138° 51′ 54″	世
40	小雨(ダム)	36° 35′ 49″	138° 37′ 38″	世
41	松井田(ダム)	36° 19′ 39″	138° 45′ 21″	世

洪水名	S56.8洪水

No.	観測所名	北緯※	東経※	測地系
42	沼田	36° 38′ 18″	139° 01′ 59″	世
43	赤城西麓	36° 32′ 28″	139° 04′ 13″	世
44	川浦(ダム)	36° 27′ 43″	138° 44′ 30″	世
45	川古	36° 44′ 59″	138° 53′ 22″	世
46	前橋	36° 22′ 47″	139° 02′ 22″	世
47	相俣	36° 42′ 50″	138° 53′ 40″	世
48	大源田	36° 47′ 30″	138° 52′ 00″	日
49	中山	36° 37′ 16″	138° 56′ 48″	世
50	中之条	36° 35′ 07″	138° 51′ 19″	日
51	田代	36° 29′ 19″	138° 27′ 32″	世
52	湯ノ小屋	36° 52′ 20″	139° 05′ 24″	世
53	湯原	36° 45′ 54″	138° 58′ 24″	日
54	藤原(ダム)	36° 48′ 22″	139° 02′ 16″	世
55	奈良	36° 42′ 07″	139° 15′ 53″	世
56	楢原	36° 06′ 51″	138° 43′ 22″	世
57	反下	36° 38′ 30″	138° 45′ 16″	世
58	富岡	36° 14′ 47″	138° 51′ 43″	世
59	宝川	36° 50′ 48″	139° 02′ 58″	世
60	本宿	36° 30′ 24″	138° 45′ 25″	日
61	万座	36° 38′ 03″	138° 30′ 43″	日
62	奥名郷	36° 02′ 53″	138° 46′ 49″	世
63	干俣	36° 33′ 34″	138° 28′ 17″	世
64	根羽沢	36° 52′ 18″	139° 19′ 43″	世
65	三平峠	36° 54′ 39″	139° 17′ 54″	世
66	十石峠	36° 05′ 45″	138° 39′ 34″	世
67	小川(砂防)	36° 46′ 23″	139° 13′ 45″	世
68	新地川	36° 36′ 07″	139° 16′ 18″	世
69	榛名	36° 21′ 30″	138° 57′ 10″	世
70	神流川	36° 06′ 43″	138° 54′ 19″	世
71	仁加又沢	36° 47′ 51″	139° 21′ 13″	日
72	倉見川	36° 38′ 28″	139° 17′ 18″	世
73	大原(砂防)	36° 39′ 46″	138° 40′ 29″	世
74	長野原(砂防)	36° 33′ 02″	138° 38′ 45″	世
75	鳥居峠	36° 29′ 33″	138° 23′ 54″	世
76	南郷	36° 37′ 37″	139° 11′ 21″	世
77	鳩待峠(砂防)	36° 53′ 25″	139° 12′ 06″	世
78	平滝	36° 43′ 44″	139° 18′ 39″	世
79	霧積	36° 23′ 59″	138° 40′ 26″	世
80	オジカ沢の頭	36° 49′ 45″	138° 54′ 45″	世
81	花咲(利総)	36° 45′ 05″	139° 11′ 22″	世
82	丸沼(利総)	36° 48′ 10″	139° 18′ 19″	日
83	大原(利総)	36° 40′ 31″	139° 12′ 03″	世

洪水名	S56.8洪水

No.	観測所名	北緯※	東経※	測地系
84	谷地	36° 41′ 39″	139° 06′ 22″	世
85	発知	36° 41′ 47″	139° 03′ 21″	世
86	武尊高原	36° 46′ 19″	139° 06′ 10″	世
87	平標	36° 48′ 24″	138° 49′ 28″	世
88	八斗島	36° 15′ 53″	139° 11′ 48″	世
89	一の字山(気)	36° 22′ 18″	138° 39′ 30″	世
90	稲含山(気)	36° 10′ 12″	138° 51′ 48″	世
91	雨見山(気)	36° 41′ 12″	138° 51′ 48″	世
92	沼田(気)	36° 39′ 06″	139° 03′ 36″	世
93	上里見(気)	36° 22′ 36″	138° 53′ 42″	世
94	榛名山(気)	36° 28′ 12″	138° 52′ 24″	世
95	神流(気)	36° 06′ 30″	138° 53′ 48″	世
96	赤城山(気)	36° 32′ 24″	139° 10′ 30″	世
97	中之条(気)	36° 35′ 12″	138° 51′ 00″	世
98	田代(気)	36° 27′ 48″	138° 27′ 48″	世
99	藤岡(気)	36° 14′ 30″	139° 04′ 42″	日
100	藤原(気)	36° 51′ 54″	139° 03′ 30″	世
101	野反湖(気)	36° 41′ 24″	138° 39′ 00″	世
102	永井総合	36° 44′ 23″	138° 50′ 13″	日
103	草津	36° 37′ 26″	138° 36′ 14″	世
104	みなかみ水上(気)	36° 47′ 54″	138° 59′ 30″	世
105	伊勢崎(気)	36° 20′ 30″	139° 11′ 24″	世
106	西野牧(気)	36° 14′ 30″	138° 42′ 18″	世
107	草津(気)	36° 37′ 00″	138° 35′ 30″	世
108	片品(気)	36° 46′ 12″	139° 14′ 18″	世
109	上吉田(気)	36° 03′ 18″	138° 58′ 48″	世

※収集した資料に記載されている緯度・経度を転記した。資料に記載がない場合は、住所等の所在地情報をもとに設定した作業値を記入した。

時間雨量観測所諸元

洪水名	S57.7洪水

No.	観測所名	北緯※	東経※	測地系
1	加仁湯	36° 52′ 07″	139° 23′ 51″	世
2	鬼怒沼	36° 52′ 07″	139° 22′ 13″	日
3	野上	36° 06′ 16″	139° 06′ 40″	日
4	下仁田	36° 12′ 21″	138° 47′ 18″	日
5	高崎	36° 19′ 28″	138° 59′ 55″	世
6	三ノ倉(高崎)	36° 24′ 57″	138° 48′ 10″	日
7	松井田(高崎)	36° 19′ 55″	138° 45′ 23″	日
8	神津下	36° 14′ 34″	138° 38′ 26″	日
9	南野牧	36° 14′ 06″	138° 39′ 41″	日
10	万場(高崎)	36° 06′ 49″	138° 54′ 59″	日
11	下久保(水機構)	36° 07′ 29″	139° 01′ 33″	日
12	三岐(水機構)	36° 03′ 50″	138° 42′ 20″	日
13	小穂口	36° 58′ 20″	139° 06′ 38″	日
14	奈良沢	36° 57′ 02″	139° 01′ 55″	日
15	万場(水機構)	36° 06′ 45″	138° 55′ 21″	日
16	矢木沢	36° 54′ 29″	139° 03′ 27″	日
17	花見ヶ原	36° 33′ 45″	139° 14′ 04″	世
18	袈裟丸山	36° 37′ 00″	139° 21′ 02″	世
19	庚申山	36° 40′ 12″	139° 22′ 07″	世
20	黒檜岳	36° 43′ 30″	139° 24′ 33″	世
21	三村界	36° 35′ 36″	139° 18′ 04″	世
22	山王帽子	36° 49′ 07″	139° 27′ 21″	世
23	日光沢	36° 51′ 46″	139° 23′ 31″	日
24	長野原(八)	36° 33′ 09″	138° 37′ 48″	世
25	白根	36° 37′ 54″	138° 32′ 17″	世
26	品木ダム	36° 37′ 41″	138° 38′ 00″	世
27	永井	36° 44′ 34″	138° 50′ 03″	世
28	薗原	36° 38′ 16″	139° 10′ 31″	世
29	応桑	36° 27′ 40″	138° 35′ 36″	世
30	鎌田	36° 46′ 07″	139° 13′ 24″	世
31	丸沼(ダム)	36° 49′ 22″	139° 20′ 22″	世
32	旧鹿沢	36° 26′ 29″	138° 25′ 18″	日
33	剣ヶ峰(ダム)	36° 25′ 10″	138° 40′ 05″	日
34	戸倉	36° 52′ 16″	139° 14′ 47″	世
35	戸倉総合	36° 50′ 10″	139° 15′ 15″	日
36	坤六峠	36° 51′ 32″	139° 11′ 12″	世
37	三ノ倉(ダム)	36° 25′ 06″	138° 47′ 57″	世
38	三国	36° 43′ 53″	138° 49′ 52″	日
39	渋川	36° 30′ 03″	138° 59′ 46″	世
40	渋沢	36° 46′ 44″	138° 51′ 54″	世
41	小雨(ダム)	36° 35′ 49″	138° 37′ 38″	世

洪水名	S57.7洪水

No.	観測所名	北緯※	東経※	測地系
42	松井田(ダム)	36° 19′ 39″	138° 45′ 21″	世
43	沼田	36° 38′ 18″	139° 01′ 59″	世
44	赤城西麓	36° 32′ 28″	139° 04′ 13″	世
45	川浦(ダム)	36° 27′ 43″	138° 44′ 30″	世
46	川古	36° 44′ 59″	138° 53′ 22″	世
47	前橋	36° 22′ 47″	139° 02′ 22″	世
48	相俣	36° 42′ 50″	138° 53′ 40″	世
49	大源田	36° 47′ 30″	138° 52′ 00″	日
50	中山	36° 37′ 16″	138° 56′ 48″	世
51	中之条	36° 35′ 07″	138° 51′ 19″	日
52	田代	36° 29′ 19″	138° 27′ 32″	世
53	湯ノ小屋	36° 52′ 20″	139° 05′ 24″	世
54	湯原	36° 45′ 54″	138° 58′ 24″	日
55	藤原(ダム)	36° 48′ 22″	139° 02′ 16″	世
56	奈良	36° 42′ 07″	139° 15′ 53″	世
57	楢原	36° 06′ 51″	138° 43′ 22″	世
58	反下	36° 38′ 30″	138° 45′ 16″	世
59	富岡	36° 14′ 47″	138° 51′ 43″	世
60	宝川	36° 50′ 48″	139° 02′ 58″	世
61	本宿	36° 30′ 24″	138° 45′ 25″	日
62	万座	36° 38′ 03″	138° 30′ 43″	日
63	奥名郷	36° 02′ 53″	138° 46′ 49″	世
64	横手山	36° 39′ 38″	138° 32′ 03″	世
65	干俣	36° 33′ 34″	138° 28′ 17″	世
66	源公平	36° 40′ 27″	139° 15′ 37″	日
67	根羽沢	36° 52′ 18″	139° 19′ 43″	世
68	三平峠	36° 54′ 39″	139° 17′ 54″	世
69	十石峠	36° 05′ 45″	138° 39′ 34″	世
70	小川(砂防)	36° 46′ 23″	139° 13′ 45″	世
71	新地川	36° 36′ 07″	139° 16′ 18″	世
72	榛名	36° 21′ 30″	138° 57′ 10″	世
73	神流川	36° 06′ 43″	138° 54′ 19″	世
74	倉見川	36° 38′ 28″	139° 17′ 18″	世
75	大原(砂防)	36° 39′ 46″	138° 40′ 29″	世
76	長野原(砂防)	36° 33′ 02″	138° 38′ 45″	世
77	鳥居峠	36° 29′ 33″	138° 23′ 54″	世
78	南郷	36° 37′ 37″	139° 11′ 21″	世
79	鳩待峠(砂防)	36° 53′ 25″	139° 12′ 06″	世
80	平滝	36° 43′ 44″	139° 18′ 39″	世
81	霧積	36° 23′ 59″	138° 40′ 26″	世
82	オジカ沢の頭	36° 49′ 45″	138° 54′ 45″	世
83	花咲(利総)	36° 45′ 05″	139° 11′ 22″	世

洪水名	S57.7洪水

No.	観測所名	北緯※	東経※	測地系
84	丸沼(利総)	36° 48′ 10″	139° 18′ 19″	日
85	大原(利総)	36° 40′ 31″	139° 12′ 03″	世
86	谷地	36° 41′ 39″	139° 06′ 22″	世
87	発知	36° 41′ 47″	139° 03′ 21″	世
88	武尊高原	36° 46′ 19″	139° 06′ 10″	世
89	平標	36° 48′ 24″	138° 49′ 28″	世
90	八斗島	36° 15′ 53″	139° 11′ 48″	世
91	一の字山(気)	36° 22′ 18″	138° 39′ 30″	世
92	稲含山(気)	36° 10′ 12″	138° 51′ 48″	世
93	雨見山(気)	36° 41′ 12″	138° 51′ 48″	世
94	沼田(気)	36° 39′ 06″	139° 03′ 36″	世
95	上里見(気)	36° 22′ 36″	138° 53′ 42″	世
96	榛名山(気)	36° 28′ 12″	138° 52′ 24″	世
97	神流(気)	36° 06′ 30″	138° 53′ 48″	世
98	赤城山(気)	36° 32′ 24″	139° 10′ 30″	世
99	中之条(気)	36° 35′ 12″	138° 51′ 00″	世
100	田代(気)	36° 27′ 48″	138° 27′ 48″	世
101	藤岡(気)	36° 14′ 30″	139° 04′ 42″	日
102	藤原(気)	36° 51′ 54″	139° 03′ 30″	世
103	野反湖(気)	36° 41′ 24″	138° 39′ 00″	世
104	軽井沢(気)	36° 20′ 30″	138° 32′ 48″	世
105	永井総合	36° 44′ 23″	138° 50′ 13″	日
106	草津	36° 37′ 26″	138° 36′ 14″	世
107	みなかみ水上(気)	36° 47′ 54″	138° 59′ 30″	世
108	伊勢崎(気)	36° 20′ 30″	139° 11′ 24″	世
109	高手山(気)	36° 44′ 54″	139° 05′ 54″	世
110	西野牧(気)	36° 14′ 30″	138° 42′ 18″	世
111	前橋(気)	36° 24′ 06″	139° 03′ 54″	日
112	草津(気)	36° 37′ 00″	138° 35′ 30″	世
113	片品(気)	36° 46′ 12″	139° 14′ 18″	世
114	上吉田(気)	36° 03′ 18″	138° 58′ 48″	世

※収集した資料に記載されている緯度・経度を転記した。資料に記載がない場合は、住所等の所在地情報をもとに設定した作業値を記入した。

時間雨量観測所諸元

洪水名	S57.9洪水

No.	観測所名	北緯※	東経※	測地系
1	加仁湯	36° 52′ 07″	139° 23′ 51″	世
2	下仁田	36° 12′ 21″	138° 47′ 18″	日
3	高崎	36° 19′ 28″	138° 59′ 55″	世
4	三ノ倉(高崎)	36° 24′ 57″	138° 48′ 10″	日
5	小幡	36° 13′ 31″	138° 55′ 07″	日
6	松井田(高崎)	36° 19′ 55″	138° 45′ 23″	日
7	神津下	36° 14′ 34″	138° 38′ 26″	日
8	南野牧	36° 14′ 06″	138° 39′ 41″	日
9	万場(高崎)	36° 06′ 49″	138° 54′ 59″	日
10	下久保(水機構)	36° 07′ 29″	139° 01′ 33″	日
11	三岐(水機構)	36° 03′ 50″	138° 42′ 20″	日
12	小穂口	36° 58′ 20″	139° 06′ 38″	日
13	奈良沢	36° 57′ 02″	139° 01′ 55″	日
14	万場(水機構)	36° 06′ 45″	138° 55′ 21″	日
15	矢木沢	36° 54′ 29″	139° 03′ 27″	日
16	花見ヶ原	36° 33′ 45″	139° 14′ 04″	世
17	袈裟丸山	36° 37′ 00″	139° 21′ 02″	世
18	庚申山	36° 40′ 12″	139° 22′ 07″	世
19	黒檜岳	36° 43′ 30″	139° 24′ 33″	世
20	三村界	36° 35′ 36″	139° 18′ 04″	世
21	柳小屋	35° 55′ 50″	138° 46′ 12″	世
22	山王帽子	36° 49′ 07″	139° 27′ 21″	世
23	日光沢	36° 51′ 46″	139° 23′ 31″	日
24	長野原(八)	36° 33′ 09″	138° 37′ 48″	世
25	白根	36° 37′ 54″	138° 32′ 17″	世
26	品木ダム	36° 37′ 41″	138° 38′ 00″	世
27	一の倉	36° 50′ 38″	138° 57′ 27″	世
28	永井	36° 44′ 34″	138° 50′ 03″	世
29	薗原	36° 38′ 16″	139° 10′ 31″	世
30	応桑	36° 27′ 40″	138° 35′ 36″	世
31	鎌田	36° 46′ 07″	139° 13′ 24″	世
32	丸沼(ダム)	36° 49′ 22″	139° 20′ 22″	世
33	旧鹿沢	36° 26′ 29″	138° 25′ 18″	日
34	剣ヶ峰(ダム)	36° 25′ 10″	138° 40′ 05″	日
35	戸倉	36° 52′ 16″	139° 14′ 47″	世
36	戸倉総合	36° 50′ 10″	139° 15′ 15″	日
37	坤六峠	36° 51′ 32″	139° 11′ 12″	世
38	三ノ倉(ダム)	36° 25′ 06″	138° 47′ 57″	世
39	三国	36° 43′ 53″	138° 49′ 52″	日
40	渋川	36° 30′ 03″	138° 59′ 46″	世
41	渋沢	36° 46′ 44″	138° 51′ 54″	世

洪水名	S57.9洪水

No.	観測所名	北緯※	東経※	測地系
42	小雨(ダム)	36° 35′ 49″	138° 37′ 38″	世
43	松井田(ダム)	36° 19′ 39″	138° 45′ 21″	世
44	沼田	36° 38′ 18″	139° 01′ 59″	世
45	赤城西麓	36° 32′ 28″	139° 04′ 13″	世
46	川浦(ダム)	36° 27′ 43″	138° 44′ 30″	世
47	川古	36° 44′ 59″	138° 53′ 22″	世
48	前橋	36° 22′ 47″	139° 02′ 22″	世
49	相俣	36° 42′ 50″	138° 53′ 40″	世
50	大源田	36° 47′ 30″	138° 52′ 00″	日
51	中山	36° 37′ 16″	138° 56′ 48″	世
52	中之条	36° 35′ 07″	138° 51′ 19″	日
53	田代	36° 29′ 19″	138° 27′ 32″	世
54	湯ノ小屋	36° 52′ 20″	139° 05′ 24″	世
55	湯原	36° 45′ 54″	138° 58′ 24″	日
56	藤原(ダム)	36° 48′ 22″	139° 02′ 16″	世
57	奈良	36° 42′ 07″	139° 15′ 53″	世
58	楢原	36° 06′ 51″	138° 43′ 22″	世
59	反下	36° 38′ 30″	138° 45′ 16″	世
60	富岡	36° 14′ 47″	138° 51′ 43″	世
61	宝川	36° 50′ 48″	139° 02′ 58″	世
62	本宿	36° 30′ 24″	138° 45′ 25″	日
63	万座	36° 38′ 03″	138° 30′ 43″	日
64	奥名郷	36° 02′ 53″	138° 46′ 49″	世
65	横手山	36° 39′ 38″	138° 32′ 03″	世
66	干俣	36° 33′ 34″	138° 28′ 17″	世
67	源公平	36° 40′ 27″	139° 15′ 37″	日
68	根羽沢	36° 52′ 18″	139° 19′ 43″	世
69	三平峠	36° 54′ 39″	139° 17′ 54″	世
70	十石峠	36° 05′ 45″	138° 39′ 34″	世
71	小川(砂防)	36° 46′ 23″	139° 13′ 45″	世
72	榛名	36° 21′ 30″	138° 57′ 10″	世
73	神流川	36° 06′ 43″	138° 54′ 19″	世
74	仁加又沢	36° 47′ 51″	139° 21′ 13″	日
75	倉見川	36° 38′ 28″	139° 17′ 18″	世
76	大原(砂防)	36° 39′ 46″	138° 40′ 29″	世
77	長野原(砂防)	36° 33′ 02″	138° 38′ 45″	世
78	鳥居峠	36° 29′ 33″	138° 23′ 54″	世
79	南郷	36° 37′ 37″	139° 11′ 21″	世
80	鳩待峠(砂防)	36° 53′ 25″	139° 12′ 06″	世
81	平滝	36° 43′ 44″	139° 18′ 39″	世
82	霧積	36° 23′ 59″	138° 40′ 26″	世
83	オジカ沢の頭	36° 49′ 45″	138° 54′ 45″	世

洪水名	S57.9洪水

No.	観測所名	北緯※	東経※	測地系
84	花咲(利総)	36° 45′ 05″	139° 11′ 22″	世
85	丸沼(利総)	36° 48′ 10″	139° 18′ 19″	日
86	大原(利総)	36° 40′ 31″	139° 12′ 03″	世
87	谷地	36° 41′ 39″	139° 06′ 22″	世
88	発知	36° 41′ 47″	139° 03′ 21″	世
89	武尊高原	36° 46′ 19″	139° 06′ 10″	世
90	平標	36° 48′ 24″	138° 49′ 28″	世
91	八斗島	36° 15′ 53″	139° 11′ 48″	世
92	一の字山(気)	36° 22′ 18″	138° 39′ 30″	世
93	稲含山(気)	36° 10′ 12″	138° 51′ 48″	世
94	雨見山(気)	36° 41′ 12″	138° 51′ 48″	世
95	沼田(気)	36° 39′ 06″	139° 03′ 36″	世
96	上里見(気)	36° 22′ 36″	138° 53′ 42″	世
97	榛名山(気)	36° 28′ 12″	138° 52′ 24″	世
98	神流(気)	36° 06′ 30″	138° 53′ 48″	世
99	赤城山(気)	36° 32′ 24″	139° 10′ 30″	世
100	中之条(気)	36° 35′ 12″	138° 51′ 00″	世
101	田代(気)	36° 27′ 48″	138° 27′ 48″	世
102	藤岡(気)	36° 14′ 30″	139° 04′ 42″	日
103	藤原(気)	36° 51′ 54″	139° 03′ 30″	世
104	野反湖(気)	36° 41′ 24″	138° 39′ 00″	世
105	軽井沢(気)	36° 20′ 30″	138° 32′ 48″	世
106	永井総合	36° 44′ 23″	138° 50′ 13″	日
107	草津	36° 37′ 26″	138° 36′ 14″	世
108	みなかみ水上(気)	36° 47′ 54″	138° 59′ 30″	世
109	伊勢崎(気)	36° 20′ 30″	139° 11′ 24″	世
110	高手山(気)	36° 44′ 54″	139° 05′ 54″	世
111	西野牧(気)	36° 14′ 30″	138° 42′ 18″	世
112	前橋(気)	36° 24′ 06″	139° 03′ 54″	日
113	草津(気)	36° 37′ 00″	138° 35′ 30″	世
114	片品(気)	36° 46′ 12″	139° 14′ 18″	世
115	上吉田(気)	36° 03′ 18″	138° 58′ 48″	世

※収集した資料に記載されている緯度・経度を転記した。資料に記載がない場合は、住所等の所在地情報をもとに設定した作業値を記入した。

時間雨量観測所諸元

洪水名	S58.9洪水

No.	観測所名	北緯※	東経※	測地系
1	加仁湯	36° 52′ 07″	139° 23′ 51″	世
2	鬼怒沼	36° 52′ 07″	139° 22′ 13″	日
3	下仁田	36° 12′ 21″	138° 47′ 18″	日
4	高崎	36° 19′ 28″	138° 59′ 55″	世
5	三ノ倉(高崎)	36° 24′ 57″	138° 48′ 10″	日
6	小幡	36° 13′ 31″	138° 55′ 07″	日
7	松井田(高崎)	36° 19′ 55″	138° 45′ 23″	日
8	神津下	36° 14′ 34″	138° 38′ 26″	日
9	相馬ヶ原	36° 25′ 46″	138° 57′ 46″	日
10	南野牧	36° 14′ 06″	138° 39′ 41″	日
11	万場(高崎)	36° 06′ 49″	138° 54′ 59″	日
12	下久保(水機構)	36° 07′ 29″	139° 01′ 33″	日
13	三岐(水機構)	36° 03′ 50″	138° 42′ 20″	日
14	小穂口	36° 58′ 20″	139° 06′ 38″	日
15	奈良沢	36° 57′ 02″	139° 01′ 55″	日
16	万場(水機構)	36° 06′ 45″	138° 55′ 21″	日
17	矢木沢	36° 54′ 29″	139° 03′ 27″	日
18	花見ヶ原	36° 33′ 45″	139° 14′ 04″	世
19	袈裟丸山	36° 37′ 00″	139° 21′ 02″	世
20	庚申山	36° 40′ 12″	139° 22′ 07″	世
21	黒檜岳	36° 43′ 30″	139° 24′ 33″	世
22	三村界	36° 35′ 36″	139° 18′ 04″	世
23	山王帽子	36° 49′ 07″	139° 27′ 21″	世
24	日光沢	36° 51′ 46″	139° 23′ 31″	日
25	長野原(八)	36° 33′ 09″	138° 37′ 48″	世
26	白根	36° 37′ 54″	138° 32′ 17″	世
27	品木ダム	36° 37′ 41″	138° 38′ 00″	世
28	一の倉	36° 50′ 38″	138° 57′ 27″	世
29	永井	36° 44′ 34″	138° 50′ 03″	世
30	薗原	36° 38′ 16″	139° 10′ 31″	世
31	応桑	36° 27′ 40″	138° 35′ 36″	世
32	鎌田	36° 46′ 07″	139° 13′ 24″	世
33	丸沼(ダム)	36° 49′ 22″	139° 20′ 22″	世
34	旧鹿沢	36° 26′ 29″	138° 25′ 18″	日
35	剣ヶ峰(ダム)	36° 25′ 10″	138° 40′ 05″	日
36	戸倉	36° 52′ 16″	139° 14′ 47″	世
37	戸倉総合	36° 50′ 10″	139° 15′ 15″	日
38	坤六峠	36° 51′ 32″	139° 11′ 12″	世
39	三ノ倉(ダム)	36° 25′ 06″	138° 47′ 57″	世
40	渋川	36° 30′ 03″	138° 59′ 46″	世
41	渋沢	36° 46′ 44″	138° 51′ 54″	世
42	小雨(ダム)	36° 35′ 49″	138° 37′ 38″	世

洪水名	S58.9洪水

No.	観測所名	北緯※	東経※	測地系
43	松井田(ダム)	36° 19′ 39″	138° 45′ 21″	世
44	沼田	36° 38′ 18″	139° 01′ 59″	世
45	赤城西麓	36° 32′ 28″	139° 04′ 13″	世
46	川古	36° 44′ 59″	138° 53′ 22″	世
47	前橋	36° 22′ 47″	139° 02′ 22″	世
48	相俣	36° 42′ 50″	138° 53′ 40″	世
49	大源田	36° 47′ 30″	138° 52′ 00″	日
50	中山	36° 37′ 16″	138° 56′ 48″	世
51	中之条	36° 35′ 07″	138° 51′ 19″	日
52	田代	36° 29′ 19″	138° 27′ 32″	世
53	湯ノ小屋	36° 52′ 20″	139° 05′ 24″	世
54	湯原	36° 45′ 54″	138° 58′ 24″	日
55	藤原(ダム)	36° 48′ 22″	139° 02′ 16″	世
56	奈良	36° 42′ 07″	139° 15′ 53″	世
57	反下	36° 38′ 30″	138° 45′ 16″	世
58	富岡	36° 14′ 47″	138° 51′ 43″	世
59	宝川	36° 50′ 48″	139° 02′ 58″	世
60	本宿	36° 30′ 24″	138° 45′ 25″	日
61	奥名郷	36° 02′ 53″	138° 46′ 49″	世
62	横手山	36° 39′ 38″	138° 32′ 03″	世
63	干俣	36° 33′ 34″	138° 28′ 17″	世
64	源公平	36° 40′ 27″	139° 15′ 37″	日
65	根羽沢	36° 52′ 18″	139° 19′ 43″	世
66	三平峠	36° 54′ 39″	139° 17′ 54″	世
67	十石峠	36° 05′ 45″	138° 39′ 34″	世
68	小川(砂防)	36° 46′ 23″	139° 13′ 45″	世
69	新地川	36° 36′ 07″	139° 16′ 18″	世
70	榛名	36° 21′ 30″	138° 57′ 10″	世
71	榛名予警報	36° 27′ 08″	138° 50′ 52″	世
72	神流川	36° 06′ 43″	138° 54′ 19″	世
73	仁加又沢	36° 47′ 51″	139° 21′ 13″	日
74	倉見川	36° 38′ 28″	139° 17′ 18″	世
75	大原(砂防)	36° 39′ 46″	138° 40′ 29″	世
76	長野原(砂防)	36° 33′ 02″	138° 38′ 45″	世
77	鳥居峠	36° 29′ 33″	138° 23′ 54″	世
78	南郷	36° 37′ 37″	139° 11′ 21″	世
79	白倉沢	36° 41′ 29″	139° 14′ 08″	世
80	鳩待峠(砂防)	36° 53′ 25″	139° 12′ 06″	世
81	平滝	36° 43′ 44″	139° 18′ 39″	世
82	霧積	36° 23′ 59″	138° 40′ 26″	世
83	オジカ沢の頭	36° 49′ 45″	138° 54′ 45″	世
84	花咲(利総)	36° 45′ 05″	139° 11′ 22″	世

洪水名	S58.9洪水

No.	観測所名	北緯※	東経※	測地系
85	丸沼(利総)	36° 48′ 10″	139° 18′ 19″	日
86	大原(利総)	36° 40′ 31″	139° 12′ 03″	世
87	谷地	36° 41′ 39″	139° 06′ 22″	世
88	発知	36° 41′ 47″	139° 03′ 21″	世
89	武尊高原	36° 46′ 19″	139° 06′ 10″	世
90	平標	36° 48′ 24″	138° 49′ 28″	世
91	八斗島	36° 15′ 53″	139° 11′ 48″	世
92	一の字山(気)	36° 22′ 18″	138° 39′ 30″	世
93	稲含山(気)	36° 10′ 12″	138° 51′ 48″	世
94	雨見山(気)	36° 41′ 12″	138° 51′ 48″	世
95	沼田(気)	36° 39′ 06″	139° 03′ 36″	世
96	上里見(気)	36° 22′ 36″	138° 53′ 42″	世
97	榛名山(気)	36° 28′ 12″	138° 52′ 24″	世
98	神流(気)	36° 06′ 30″	138° 53′ 48″	世
99	赤城山(気)	36° 32′ 24″	139° 10′ 30″	世
100	中之条(気)	36° 35′ 12″	138° 51′ 00″	世
101	田代(気)	36° 27′ 48″	138° 27′ 48″	世
102	藤岡(気)	36° 14′ 30″	139° 04′ 42″	日
103	藤原(気)	36° 51′ 54″	139° 03′ 30″	世
104	軽井沢(気)	36° 20′ 30″	138° 32′ 48″	世
105	永井総合	36° 44′ 23″	138° 50′ 13″	日
106	草津	36° 37′ 26″	138° 36′ 14″	世
107	みなかみ水上(気)	36° 47′ 54″	138° 59′ 30″	世
108	伊勢崎(気)	36° 20′ 30″	139° 11′ 24″	世
109	高手山(気)	36° 44′ 54″	139° 05′ 54″	世
110	西野牧(気)	36° 14′ 42″	138° 42′ 24″	世
111	前橋(気)	36° 24′ 18″	139° 03′ 36″	世
112	草津(気)	36° 37′ 00″	138° 35′ 30″	世
113	片品(気)	36° 46′ 12″	139° 14′ 18″	世
114	上吉田(気)	36° 03′ 18″	138° 58′ 48″	世

※収集した資料に記載されている緯度・経度を転記した。資料に記載がない場合は、住所等の所在地情報をもとに設定した作業値を記入した。

時間雨量観測所諸元

洪水名	S60.7洪水

No.	観測所名	北緯※	東経※	測地系
1	加仁湯	36° 52′ 07″	139° 23′ 51″	世
2	鬼怒沼	36° 52′ 07″	139° 22′ 13″	日
3	奥ノ萱	36° 08′ 19″	138° 41′ 52″	日
4	下仁田	36° 12′ 21″	138° 47′ 18″	日
5	高崎	36° 19′ 28″	138° 59′ 55″	世
6	秋間	36° 21′ 25″	138° 52′ 12″	日
7	小幡	36° 13′ 31″	138° 55′ 07″	日
8	神津下	36° 14′ 34″	138° 38′ 26″	日
9	相馬ヶ原	36° 25′ 46″	138° 57′ 46″	日
10	万場(高崎)	36° 06′ 49″	138° 54′ 59″	日
11	下久保(水機構)	36° 07′ 29″	139° 01′ 33″	日
12	三岐(水機構)	36° 03′ 50″	138° 42′ 20″	日
13	小穂口	36° 58′ 20″	139° 06′ 38″	日
14	奈良沢	36° 57′ 02″	139° 01′ 55″	日
15	万場(水機構)	36° 06′ 45″	138° 55′ 21″	日
16	矢木沢	36° 54′ 29″	139° 03′ 27″	日
17	花見ヶ原	36° 33′ 45″	139° 14′ 04″	世
18	袈裟丸山	36° 37′ 00″	139° 21′ 02″	世
19	庚申山	36° 40′ 12″	139° 22′ 07″	世
20	黒檜岳	36° 43′ 30″	139° 24′ 33″	世
21	三村界	36° 35′ 36″	139° 18′ 04″	世
22	柳小屋	35° 55′ 50″	138° 46′ 12″	世
23	山王帽子	36° 49′ 07″	139° 27′ 21″	世
24	長野原(八)	36° 33′ 09″	138° 37′ 48″	世
25	白根	36° 37′ 54″	138° 32′ 17″	世
26	品木ダム	36° 37′ 41″	138° 38′ 00″	世
27	一の倉	36° 50′ 38″	138° 57′ 27″	世
28	永井	36° 44′ 34″	138° 50′ 03″	世
29	薗原	36° 38′ 16″	139° 10′ 31″	世
30	応桑	36° 27′ 40″	138° 35′ 36″	世
31	鎌田	36° 46′ 07″	139° 13′ 24″	世
32	丸沼(ダム)	36° 49′ 22″	139° 20′ 22″	世
33	剣ヶ峰(ダム)	36° 25′ 10″	138° 40′ 05″	日
34	戸倉	36° 52′ 16″	139° 14′ 47″	世
35	戸倉総合	36° 50′ 10″	139° 15′ 15″	日
36	広場	36° 30′ 55″	138° 54′ 51″	世
37	坤六峠	36° 51′ 32″	139° 11′ 12″	世
38	三ノ倉(ダム)	36° 25′ 06″	138° 47′ 57″	世
39	四万	36° 41′ 11″	138° 45′ 46″	世
40	渋川	36° 30′ 03″	138° 59′ 46″	世
41	渋沢	36° 46′ 44″	138° 51′ 54″	世

洪水名	S60.7洪水

No.	観測所名	北緯※	東経※	測地系
42	小雨(ダム)	36° 35′ 49″	138° 37′ 38″	世
43	松井田(ダム)	36° 19′ 39″	138° 45′ 21″	世
44	沼田	36° 38′ 18″	139° 01′ 59″	世
45	赤城西麓	36° 32′ 28″	139° 04′ 13″	世
46	川浦(ダム)	36° 27′ 43″	138° 44′ 30″	世
47	川古	36° 44′ 59″	138° 53′ 22″	世
48	前橋	36° 22′ 47″	139° 02′ 22″	世
49	相俣	36° 42′ 50″	138° 53′ 40″	世
50	大源田	36° 47′ 30″	138° 52′ 00″	日
51	中山	36° 37′ 16″	138° 56′ 48″	世
52	中之条	36° 35′ 07″	138° 51′ 19″	日
53	田代	36° 29′ 19″	138° 27′ 32″	世
54	湯ノ小屋	36° 52′ 20″	139° 05′ 24″	世
55	湯原	36° 45′ 54″	138° 58′ 24″	日
56	藤原(ダム)	36° 48′ 22″	139° 02′ 16″	世
57	奈良	36° 42′ 07″	139° 15′ 53″	世
58	楢原	36° 06′ 51″	138° 43′ 22″	世
59	反下	36° 38′ 30″	138° 45′ 16″	世
60	富岡	36° 14′ 47″	138° 51′ 43″	世
61	宝川	36° 50′ 48″	139° 02′ 58″	世
62	本宿	36° 30′ 24″	138° 45′ 25″	日
63	奥名郷	36° 02′ 53″	138° 46′ 49″	世
64	横手山	36° 39′ 38″	138° 32′ 03″	世
65	干俣	36° 33′ 34″	138° 28′ 17″	世
66	根羽沢	36° 52′ 18″	139° 19′ 43″	世
67	三平峠	36° 54′ 39″	139° 17′ 54″	世
68	十石峠	36° 05′ 45″	138° 39′ 34″	世
69	小川(砂防)	36° 46′ 23″	139° 13′ 45″	世
70	榛名	36° 21′ 30″	138° 57′ 10″	世
71	榛名予警報	36° 27′ 08″	138° 50′ 52″	世
72	神流川	36° 06′ 43″	138° 54′ 19″	世
73	仁加又沢	36° 47′ 51″	139° 21′ 13″	日
74	倉見川	36° 38′ 28″	139° 17′ 18″	世
75	大原(砂防)	36° 39′ 46″	138° 40′ 29″	世
76	鳥居峠	36° 29′ 33″	138° 23′ 54″	世
77	南郷	36° 37′ 37″	139° 11′ 21″	世
78	白倉沢	36° 41′ 29″	139° 14′ 08″	世
79	平滝	36° 43′ 44″	139° 18′ 39″	世
80	霧積	36° 23′ 59″	138° 40′ 26″	世
81	オジカ沢の頭	36° 49′ 45″	138° 54′ 45″	世
82	花咲(利総)	36° 45′ 05″	139° 11′ 22″	世
83	丸沼(利総)	36° 48′ 10″	139° 18′ 19″	日

洪水名	S60.7洪水

No.	観測所名	北緯※	東経※	測地系
84	大原(利総)	36° 40′ 31″	139° 12′ 03″	世
85	谷地	36° 41′ 39″	139° 06′ 22″	世
86	発知	36° 41′ 47″	139° 03′ 21″	世
87	武尊高原	36° 46′ 19″	139° 06′ 10″	世
88	平標	36° 48′ 24″	138° 49′ 28″	世
89	八斗島	36° 15′ 53″	139° 11′ 48″	世
90	一の字山(気)	36° 22′ 18″	138° 39′ 30″	世
91	沼田(気)	36° 39′ 06″	139° 03′ 36″	世
92	上里見(気)	36° 22′ 36″	138° 53′ 42″	世
93	榛名山(気)	36° 28′ 12″	138° 52′ 24″	世
94	神流(気)	36° 06′ 30″	138° 53′ 48″	世
95	赤城山(気)	36° 32′ 24″	139° 10′ 30″	世
96	中之条(気)	36° 35′ 12″	138° 51′ 00″	世
97	田代(気)	36° 27′ 48″	138° 27′ 48″	世
98	藤岡(気)	36° 14′ 30″	139° 04′ 42″	日
99	藤原(気)	36° 51′ 54″	139° 03′ 30″	世
100	永井総合	36° 44′ 23″	138° 50′ 13″	日
101	草津	36° 37′ 26″	138° 36′ 14″	世
102	みなかみ水上(気)	36° 47′ 54″	138° 59′ 30″	世
103	伊勢崎(気)	36° 20′ 30″	139° 11′ 24″	世
104	西野牧(気)	36° 14′ 42″	138° 42′ 24″	世
105	草津(気)	36° 37′ 00″	138° 35′ 30″	世
106	片品(気)	36° 46′ 12″	139° 14′ 18″	世
107	上吉田(気)	36° 03′ 18″	138° 58′ 48″	世

※収集した資料に記載されている緯度・経度を転記した。資料に記載がない場合は、住所等の所在地情報をもとに設定した作業値を記入した。

時間雨量観測所諸元

洪水名	S61.9洪水

No.	観測所名	北緯※	東経※	測地系
1	加仁湯	36° 52′ 07″	139° 23′ 51″	世
2	鬼怒沼	36° 52′ 07″	139° 22′ 13″	日
3	奥ノ萱	36° 08′ 19″	138° 41′ 52″	日
4	下仁田	36° 12′ 21″	138° 47′ 18″	日
5	高崎	36° 19′ 28″	138° 59′ 55″	世
6	三ノ倉(高崎)	36° 24′ 57″	138° 48′ 10″	日
7	秋間	36° 21′ 25″	138° 52′ 12″	日
8	小幡	36° 13′ 31″	138° 55′ 07″	日
9	松井田(高崎)	36° 19′ 55″	138° 45′ 23″	日
10	神津下	36° 14′ 34″	138° 38′ 26″	日
11	相馬ヶ原	36° 25′ 46″	138° 57′ 46″	日
12	万場(高崎)	36° 06′ 49″	138° 54′ 59″	日
13	下久保(水機構)	36° 07′ 29″	139° 01′ 33″	日
14	三岐(水機構)	36° 03′ 50″	138° 42′ 20″	日
15	小穂口	36° 58′ 20″	139° 06′ 38″	日
16	奈良沢	36° 57′ 02″	139° 01′ 55″	日
17	万場(水機構)	36° 06′ 45″	138° 55′ 21″	日
18	矢木沢	36° 54′ 29″	139° 03′ 27″	日
19	花見ヶ原	36° 33′ 45″	139° 14′ 04″	世
20	袈裟丸山	36° 37′ 00″	139° 21′ 02″	世
21	庚申山	36° 40′ 12″	139° 22′ 07″	世
22	黒檜岳	36° 43′ 30″	139° 24′ 33″	世
23	三村界	36° 35′ 36″	139° 18′ 04″	世
24	山王帽子	36° 49′ 07″	139° 27′ 21″	世
25	長野原(八)	36° 33′ 09″	138° 37′ 48″	世
26	白根	36° 37′ 54″	138° 32′ 17″	世
27	品木ダム	36° 37′ 41″	138° 38′ 00″	世
28	一の倉	36° 50′ 38″	138° 57′ 27″	世
29	永井	36° 44′ 34″	138° 50′ 03″	世
30	薗原	36° 38′ 16″	139° 10′ 31″	世
31	応桑	36° 27′ 40″	138° 35′ 36″	世
32	鎌田	36° 46′ 07″	139° 13′ 24″	世
33	丸沼(ダム)	36° 49′ 22″	139° 20′ 22″	世
34	旧鹿沢	36° 26′ 29″	138° 25′ 18″	日
35	栗原	36° 40′ 35″	139° 18′ 31″	世
36	戸倉	36° 52′ 16″	139° 14′ 47″	世
37	戸倉総合	36° 50′ 10″	139° 15′ 15″	日
38	坤六峠	36° 51′ 32″	139° 11′ 12″	世
39	三ノ倉(ダム)	36° 25′ 06″	138° 47′ 57″	世
40	三国	36° 43′ 53″	138° 49′ 52″	日
41	四万	36° 41′ 11″	138° 45′ 46″	世
42	渋川	36° 30′ 03″	138° 59′ 46″	世

洪水名	S61.9洪水

No.	観測所名	北緯※	東経※	測地系
43	渋沢	36° 46′ 44″	138° 51′ 54″	世
44	小野子	36° 33′ 38″	138° 58′ 05″	世
45	松井田(ダム)	36° 19′ 39″	138° 45′ 21″	世
46	沼田	36° 38′ 18″	139° 01′ 59″	世
47	川浦(ダム)	36° 27′ 43″	138° 44′ 30″	世
48	川古	36° 44′ 59″	138° 53′ 22″	世
49	前橋	36° 22′ 47″	139° 02′ 22″	世
50	相俣	36° 42′ 50″	138° 53′ 40″	世
51	大源田	36° 47′ 30″	138° 52′ 00″	日
52	中山	36° 37′ 16″	138° 56′ 48″	世
53	中之条	36° 35′ 07″	138° 51′ 19″	日
54	田代	36° 29′ 19″	138° 27′ 32″	世
55	湯ノ小屋	36° 52′ 20″	139° 05′ 24″	世
56	湯原	36° 45′ 54″	138° 58′ 24″	日
57	藤原(ダム)	36° 48′ 22″	139° 02′ 16″	世
58	奈良	36° 42′ 07″	139° 15′ 53″	世
59	反下	36° 38′ 30″	138° 45′ 16″	世
60	富岡	36° 14′ 47″	138° 51′ 43″	世
61	宝川	36° 50′ 48″	139° 02′ 58″	世
62	本宿	36° 30′ 24″	138° 45′ 25″	日
63	万座	36° 38′ 03″	138° 30′ 43″	日
64	奥名郷	36° 02′ 53″	138° 46′ 49″	世
65	横手山	36° 39′ 38″	138° 32′ 03″	世
66	干俣	36° 33′ 34″	138° 28′ 17″	世
67	根羽沢	36° 52′ 18″	139° 19′ 43″	世
68	三平峠	36° 54′ 39″	139° 17′ 54″	世
69	十石峠	36° 05′ 45″	138° 39′ 34″	世
70	小川(砂防)	36° 46′ 23″	139° 13′ 45″	世
71	新地川	36° 36′ 07″	139° 16′ 18″	世
72	榛名	36° 21′ 30″	138° 57′ 10″	世
73	榛名予警報	36° 27′ 08″	138° 50′ 52″	世
74	神流川	36° 06′ 43″	138° 54′ 19″	世
75	倉見川	36° 38′ 28″	139° 17′ 18″	世
76	大原(砂防)	36° 39′ 46″	138° 40′ 29″	世
77	長野原(砂防)	36° 33′ 02″	138° 38′ 45″	世
78	鳥居峠	36° 29′ 33″	138° 23′ 54″	世
79	南郷	36° 37′ 37″	139° 11′ 21″	世
80	白倉沢	36° 41′ 29″	139° 14′ 08″	世
81	鳩待峠(砂防)	36° 53′ 25″	139° 12′ 06″	世
82	平滝	36° 43′ 44″	139° 18′ 39″	世
83	霧積	36° 23′ 59″	138° 40′ 26″	世
84	オジカ沢の頭	36° 49′ 45″	138° 54′ 45″	世

洪水名	S61.9洪水

No.	観測所名	北緯※	東経※	測地系
85	花咲(利総)	36° 45′ 05″	139° 11′ 22″	世
86	丸沼(利総)	36° 48′ 10″	139° 18′ 19″	日
87	谷地	36° 41′ 39″	139° 06′ 22″	世
88	発知	36° 41′ 47″	139° 03′ 21″	世
89	武尊高原	36° 46′ 19″	139° 06′ 10″	世
90	平標	36° 48′ 24″	138° 49′ 28″	世
91	八斗島	36° 15′ 53″	139° 11′ 48″	世
92	一の字山(気)	36° 22′ 18″	138° 39′ 30″	世
93	稲含山(気)	36° 10′ 12″	138° 51′ 48″	世
94	雨見山(気)	36° 41′ 12″	138° 51′ 48″	世
95	沼田(気)	36° 39′ 06″	139° 03′ 36″	世
96	上里見(気)	36° 22′ 36″	138° 53′ 42″	世
97	榛名山(気)	36° 28′ 12″	138° 52′ 24″	世
98	神流(気)	36° 06′ 30″	138° 53′ 48″	世
99	赤城山(気)	36° 32′ 24″	139° 10′ 30″	世
100	中之条(気)	36° 35′ 12″	138° 51′ 00″	世
101	田代(気)	36° 27′ 48″	138° 27′ 48″	世
102	藤岡(気)	36° 14′ 30″	139° 04′ 42″	日
103	藤原(気)	36° 51′ 54″	139° 03′ 30″	世
104	野反湖(気)	36° 41′ 24″	138° 39′ 00″	世
105	軽井沢(気)	36° 20′ 30″	138° 32′ 48″	世
106	永井総合	36° 44′ 23″	138° 50′ 13″	日
107	草津	36° 37′ 26″	138° 36′ 14″	世
108	みなかみ水上(気)	36° 47′ 54″	138° 59′ 30″	世
109	伊勢崎(気)	36° 20′ 30″	139° 11′ 24″	世
110	高手山(気)	36° 44′ 54″	139° 05′ 54″	世
111	西野牧(気)	36° 14′ 42″	138° 42′ 24″	世
112	前橋(気)	36° 24′ 18″	139° 03′ 36″	世
113	草津(気)	36° 37′ 00″	138° 35′ 30″	世
114	片品(気)	36° 46′ 12″	139° 14′ 18″	世
115	上吉田(気)	36° 03′ 18″	138° 58′ 48″	世

※収集した資料に記載されている緯度・経度を転記した。資料に記載がない場合は、住所等の所在地情報をもとに設定した作業値を記入した。

時間雨量観測所諸元

洪水名	H3.8洪水

No.	観測所名	北緯※	東経※	測地系
1	加仁湯	36° 52′ 07″	139° 23′ 51″	世
2	鬼怒沼	36° 52′ 07″	139° 22′ 13″	日
3	奥ノ萱	36° 08′ 19″	138° 41′ 52″	日
4	下仁田	36° 12′ 21″	138° 47′ 18″	日
5	高崎	36° 19′ 28″	138° 59′ 55″	世
6	三ノ倉(高崎)	36° 24′ 57″	138° 48′ 10″	日
7	秋間	36° 21′ 25″	138° 52′ 12″	日
8	小幡	36° 13′ 31″	138° 55′ 07″	日
9	松井田(高崎)	36° 19′ 55″	138° 45′ 23″	日
10	神津下	36° 14′ 34″	138° 38′ 26″	日
11	相馬ヶ原	36° 25′ 46″	138° 57′ 46″	日
12	万場(高崎)	36° 06′ 49″	138° 54′ 59″	日
13	箕輪	36° 10′ 41″	138° 58′ 16″	日
14	タキガ沢	36° 50′ 15″	139° 10′ 12″	日
15	悪沢	36° 53′ 18″	139° 10′ 32″	日
16	下久保(水機構)	36° 07′ 29″	139° 01′ 33″	日
17	三岐(水機構)	36° 05′ 18″	138° 41′ 10″	日
18	小穂口	36° 58′ 20″	139° 06′ 38″	日
19	奈良沢	36° 57′ 02″	139° 01′ 55″	日
20	奈良俣	36° 52′ 46″	139° 05′ 24″	日
21	尾附	36° 05′ 19″	138° 48′ 27″	日
22	万場(水機構)	36° 06′ 45″	138° 55′ 21″	日
23	木の根沢	36° 51′ 07″	139° 06′ 35″	日
24	矢種	36° 55′ 14″	139° 08′ 39″	日
25	矢木沢	36° 54′ 29″	139° 03′ 27″	日
26	花見ヶ原	36° 33′ 45″	139° 14′ 04″	世
27	袈裟丸山	36° 37′ 00″	139° 21′ 02″	世
28	庚申山	36° 40′ 12″	139° 22′ 07″	世
29	黒檜岳	36° 43′ 30″	139° 24′ 33″	世
30	三村界	36° 35′ 36″	139° 18′ 04″	世
31	柳小屋	35° 55′ 50″	138° 46′ 12″	世
32	山王帽子	36° 49′ 07″	139° 27′ 21″	世
33	岩下	36° 33′ 22″	138° 46′ 25″	世
34	松谷	36° 34′ 04″	138° 45′ 03″	世
35	長野原(八)	36° 33′ 09″	138° 37′ 48″	世
36	白根	36° 37′ 54″	138° 32′ 17″	世
37	品木ダム	36° 37′ 41″	138° 38′ 00″	世
38	永井	36° 44′ 34″	138° 50′ 03″	世
39	薗原	36° 38′ 16″	139° 10′ 31″	世
40	応桑	36° 27′ 40″	138° 35′ 36″	世
41	鎌田	36° 46′ 07″	139° 13′ 24″	世
42	丸沼(ダム)	36° 49′ 22″	139° 20′ 22″	世

洪水名	H3.8洪水

No.	観測所名	北緯※	東経※	測地系
43	旧鹿沢	36° 26′ 29″	138° 25′ 18″	日
44	栗原	36° 40′ 35″	139° 18′ 31″	世
45	戸倉	36° 52′ 16″	139° 14′ 47″	世
46	戸倉総合	36° 50′ 10″	139° 15′ 15″	日
47	広場	36° 30′ 55″	138° 54′ 51″	世
48	坤六峠	36° 51′ 32″	139° 11′ 12″	世
49	三ノ倉(ダム)	36° 25′ 06″	138° 47′ 57″	世
50	三国	36° 47′ 24″	138° 52′ 00″	日
51	四万	36° 41′ 11″	138° 45′ 46″	世
52	渋川	36° 30′ 03″	138° 59′ 46″	世
53	渋沢	36° 46′ 44″	138° 51′ 54″	世
54	小雨(ダム)	36° 35′ 49″	138° 37′ 38″	世
55	小野子	36° 33′ 38″	138° 58′ 05″	世
56	松井田(ダム)	36° 19′ 39″	138° 45′ 21″	世
57	沼田	36° 38′ 18″	139° 01′ 59″	世
58	赤城山	36° 32′ 23″	139° 10′ 35″	世
59	赤城西麓	36° 32′ 28″	139° 04′ 13″	世
60	川浦(ダム)	36° 27′ 43″	138° 44′ 30″	世
61	川古	36° 44′ 59″	138° 53′ 22″	世
62	前橋	36° 22′ 47″	139° 02′ 22″	世
63	相俣	36° 42′ 50″	138° 53′ 40″	世
64	大源田	36° 47′ 30″	138° 52′ 00″	日
65	中山	36° 37′ 16″	138° 56′ 48″	世
66	中之条	36° 35′ 07″	138° 51′ 19″	日
67	田代	36° 29′ 19″	138° 27′ 32″	世
68	湯ノ小屋	36° 52′ 20″	139° 05′ 24″	世
69	湯原	36° 45′ 54″	138° 58′ 24″	日
70	藤原(ダム)	36° 48′ 22″	139° 02′ 16″	世
71	奈良	36° 42′ 07″	139° 15′ 53″	世
72	楢原	36° 06′ 51″	138° 43′ 22″	世
73	反下	36° 38′ 30″	138° 45′ 16″	世
74	富岡	36° 14′ 47″	138° 51′ 43″	世
75	暮坂峠	36° 36′ 13″	138° 41′ 02″	世
76	本宿	36° 30′ 24″	138° 45′ 25″	日
77	万座	36° 38′ 03″	138° 30′ 43″	日
78	奥名郷	36° 02′ 53″	138° 46′ 49″	世
79	横手山	36° 39′ 38″	138° 32′ 03″	世
80	干俣	36° 33′ 34″	138° 28′ 17″	世
81	源公平	36° 40′ 27″	139° 15′ 37″	日
82	根羽沢	36° 52′ 18″	139° 19′ 43″	世
83	三平峠	36° 54′ 39″	139° 17′ 54″	世
84	十石峠	36° 05′ 45″	138° 39′ 34″	世

洪水名	H3.8洪水

No.	観測所名	北緯※	東経※	測地系
85	小川(砂防)	36° 46′ 23″	139° 13′ 45″	世
86	新地川	36° 36′ 07″	139° 16′ 18″	世
87	榛名	36° 21′ 30″	138° 57′ 10″	世
88	榛名予警報	36° 27′ 08″	138° 50′ 52″	世
89	神流川	36° 06′ 43″	138° 54′ 19″	世
90	倉見川	36° 38′ 28″	139° 17′ 18″	世
91	大原(砂防)	36° 39′ 46″	138° 40′ 29″	世
92	鳥居峠	36° 29′ 33″	138° 23′ 54″	世
93	南郷	36° 37′ 37″	139° 11′ 21″	世
94	白倉沢	36° 41′ 29″	139° 14′ 08″	世
95	鳩待峠(砂防)	36° 53′ 25″	139° 12′ 06″	世
96	平滝	36° 43′ 44″	139° 18′ 39″	世
97	霧積	36° 23′ 59″	138° 40′ 26″	世
98	オジカ沢の頭	36° 49′ 45″	138° 54′ 45″	世
99	花咲(利総)	36° 45′ 05″	139° 11′ 22″	世
100	丸沼(利総)	36° 48′ 10″	139° 18′ 19″	日
101	大原(利総)	36° 40′ 31″	139° 12′ 03″	世
102	谷地	36° 41′ 39″	139° 06′ 22″	世
103	発知	36° 41′ 47″	139° 03′ 21″	世
104	武尊高原	36° 46′ 19″	139° 06′ 10″	世
105	平標	36° 48′ 24″	138° 49′ 28″	世
106	八斗島	36° 15′ 53″	139° 11′ 48″	世
107	一の字山(気)	36° 22′ 18″	138° 39′ 30″	世
108	稲含山(気)	36° 10′ 12″	138° 51′ 48″	世
109	沼田(気)	36° 39′ 06″	139° 03′ 36″	世
110	上里見(気)	36° 22′ 36″	138° 53′ 42″	世
111	榛名山(気)	36° 28′ 12″	138° 52′ 24″	世
112	神流(気)	36° 06′ 30″	138° 53′ 48″	世
113	赤城山(気)	36° 32′ 24″	139° 10′ 30″	世
114	中之条(気)	36° 35′ 12″	138° 51′ 00″	世
115	田代(気)	36° 27′ 48″	138° 27′ 48″	世
116	藤岡(気)	36° 14′ 30″	139° 04′ 42″	日
117	藤原(気)	36° 51′ 54″	139° 03′ 30″	世
118	野反湖(気)	36° 41′ 24″	138° 39′ 00″	世
119	軽井沢(気)	36° 20′ 30″	138° 32′ 48″	世
120	永井総合	36° 44′ 23″	138° 50′ 13″	日
121	草津	36° 37′ 26″	138° 36′ 14″	世
122	みなかみ水上(気)	36° 47′ 54″	138° 59′ 30″	世
123	伊勢崎(気)	36° 20′ 30″	139° 11′ 24″	世
124	高手山(気)	36° 44′ 54″	139° 05′ 54″	世
125	西野牧(気)	36° 14′ 42″	138° 42′ 24″	世
126	前橋(気)	36° 24′ 18″	139° 03′ 36″	世

洪水名	H3.8洪水

No.	観測所名	北緯※	東経※	測地系
127	草津(気)	36° 37′ 00″	138° 35′ 30″	世
128	片品(気)	36° 46′ 12″	139° 14′ 18″	世
129	上吉田(気)	36° 03′ 18″	138° 58′ 48″	世

※収集した資料に記載されている緯度・経度を転記した。資料に記載がない場合は、住所等の所在地情報をもとに設定した作業値を記入した。

時間雨量観測所諸元

洪水名	H10.9洪水

No.	観測所名	北緯※	東経※	測地系
1	加仁湯	36° 52′ 07″	139° 23′ 51″	世
2	安中(高崎)	36° 19′ 13″	138° 53′ 18″	世
3	奥ノ萱	36° 08′ 19″	138° 41′ 52″	日
4	下仁田	36° 12′ 21″	138° 47′ 18″	日
5	岩鼻	36° 17′ 19″	139° 04′ 47″	日
6	高崎	36° 19′ 28″	138° 59′ 55″	世
7	秋間	36° 21′ 25″	138° 52′ 12″	日
8	小幡	36° 13′ 31″	138° 55′ 07″	日
9	神津下	36° 14′ 34″	138° 38′ 26″	日
10	相馬ヶ原	36° 25′ 46″	138° 57′ 46″	日
11	万場(高崎)	36° 06′ 49″	138° 54′ 59″	日
12	箕輪	36° 10′ 41″	138° 58′ 16″	日
13	タキガ沢	36° 50′ 15″	139° 10′ 12″	日
14	悪沢	36° 53′ 18″	139° 10′ 32″	日
15	下久保(水機構)	36° 07′ 29″	139° 01′ 33″	日
16	三岐(水機構)	36° 05′ 18″	138° 41′ 10″	日
17	小穂口	36° 58′ 20″	139° 06′ 38″	日
18	奈良沢	36° 57′ 02″	139° 01′ 55″	日
19	奈良俣	36° 52′ 46″	139° 05′ 24″	日
20	尾附	36° 05′ 19″	138° 48′ 27″	日
21	万場(水機構)	36° 06′ 45″	138° 55′ 21″	日
22	木の根沢	36° 51′ 07″	139° 06′ 35″	日
23	矢種	36° 55′ 14″	139° 08′ 39″	日
24	矢木沢	36° 54′ 29″	139° 03′ 27″	日
25	花見ヶ原	36° 33′ 45″	139° 14′ 04″	世
26	袈裟丸山	36° 37′ 00″	139° 21′ 02″	世
27	庚申山	36° 40′ 12″	139° 22′ 07″	世
28	黒檜岳	36° 43′ 30″	139° 24′ 33″	世
29	三村界	36° 35′ 36″	139° 18′ 04″	世
30	湯元	36° 48′ 27″	139° 25′ 10″	世
31	岩下	36° 33′ 22″	138° 46′ 25″	世
32	松谷	36° 34′ 04″	138° 45′ 03″	世
33	長野原(八)	36° 33′ 09″	138° 37′ 48″	世
34	八ッ場総合気象観測所	36° 33′ 27″	138° 42′ 51″	世
35	白根	36° 37′ 54″	138° 32′ 17″	世
36	品木ダム	36° 37′ 41″	138° 38′ 00″	世
37	一の倉	36° 50′ 38″	138° 57′ 27″	世
38	永井	36° 44′ 34″	138° 50′ 03″	世
39	薗原	36° 38′ 16″	139° 10′ 31″	世
40	応桑	36° 27′ 40″	138° 35′ 36″	世
41	鎌田	36° 46′ 07″	139° 13′ 24″	世
42	丸沼(ダム)	36° 49′ 22″	139° 20′ 22″	世

洪水名	H10.9洪水

No.	観測所名	北緯※	東経※	測地系
43	栗原	36° 40′ 35″	139° 18′ 31″	世
44	戸倉	36° 52′ 16″	139° 14′ 47″	世
45	戸倉総合	36° 50′ 10″	139° 15′ 15″	日
46	広場	36° 30′ 55″	138° 54′ 51″	世
47	坤六峠	36° 51′ 32″	139° 11′ 12″	世
48	三ノ倉(ダム)	36° 25′ 06″	138° 47′ 57″	世
49	四万	36° 41′ 11″	138° 45′ 46″	世
50	渋川	36° 30′ 03″	138° 59′ 46″	世
51	渋沢	36° 46′ 44″	138° 51′ 54″	世
52	小雨(ダム)	36° 35′ 49″	138° 37′ 38″	世
53	小串(ダム)	36° 36′ 37″	138° 27′ 05″	世
54	小野子	36° 33′ 38″	138° 58′ 05″	世
55	松井田(ダム)	36° 19′ 39″	138° 45′ 21″	世
56	沼田	36° 38′ 18″	139° 01′ 59″	世
57	赤城山	36° 32′ 23″	139° 10′ 35″	世
58	赤城西麓	36° 32′ 28″	139° 04′ 13″	世
59	川浦(ダム)	36° 27′ 43″	138° 44′ 30″	世
60	川古	36° 44′ 59″	138° 53′ 22″	世
61	前橋	36° 22′ 47″	139° 02′ 22″	世
62	相俣	36° 42′ 50″	138° 53′ 40″	世
63	地蔵峠	36° 25′ 44″	138° 25′ 17″	世
64	中山	36° 37′ 16″	138° 56′ 48″	世
65	中之条	36° 35′ 07″	138° 51′ 19″	日
66	田代	36° 29′ 19″	138° 27′ 32″	世
67	湯ノ小屋	36° 52′ 20″	139° 05′ 24″	世
68	湯原	36° 45′ 54″	138° 58′ 24″	日
69	藤原(ダム)	36° 48′ 22″	139° 02′ 16″	世
70	奈良	36° 42′ 07″	139° 15′ 53″	世
71	楢原	36° 06′ 51″	138° 43′ 22″	世
72	鳩待峠(ダム)	36° 53′ 24″	139° 12′ 05″	世
73	反下	36° 38′ 30″	138° 45′ 16″	世
74	富岡	36° 14′ 47″	138° 51′ 43″	世
75	暮坂峠	36° 36′ 13″	138° 41′ 02″	世
76	宝川	36° 50′ 48″	139° 02′ 58″	世
77	万座	36° 38′ 03″	138° 30′ 43″	日
78	野反	36° 41′ 28″	138° 39′ 14″	世
79	奥名郷	36° 02′ 53″	138° 46′ 49″	世
80	横手山	36° 39′ 38″	138° 32′ 03″	世
81	干俣	36° 33′ 34″	138° 28′ 17″	世
82	源公平	36° 40′ 27″	139° 15′ 37″	日
83	根羽沢	36° 52′ 18″	139° 19′ 43″	世
84	三平峠	36° 54′ 39″	139° 17′ 54″	世

洪水名	H10.9洪水

No.	観測所名	北緯※	東経※	測地系
85	十石峠	36° 05′ 45″	138° 39′ 34″	世
86	小川(砂防)	36° 46′ 23″	139° 13′ 45″	世
87	新地川	36° 36′ 07″	139° 16′ 18″	世
88	榛名	36° 21′ 30″	138° 57′ 10″	世
89	榛名予警報	36° 27′ 08″	138° 50′ 52″	世
90	神流川	36° 06′ 43″	138° 54′ 19″	世
91	倉見川	36° 38′ 28″	139° 17′ 18″	世
92	大原(砂防)	36° 39′ 46″	138° 40′ 29″	世
93	長野原(砂防)	36° 33′ 02″	138° 38′ 45″	世
94	鳥居峠	36° 29′ 33″	138° 23′ 54″	世
95	南郷	36° 37′ 37″	139° 11′ 21″	世
96	白倉沢	36° 41′ 29″	139° 14′ 08″	世
97	鳩待峠(砂防)	36° 53′ 25″	139° 12′ 06″	世
98	平滝	36° 43′ 44″	139° 18′ 39″	世
99	霧積	36° 23′ 59″	138° 40′ 26″	世
100	花咲(利総)	36° 45′ 05″	139° 11′ 22″	世
101	丸沼(利総)	36° 48′ 10″	139° 18′ 19″	日
102	大原(利総)	36° 40′ 31″	139° 12′ 03″	世
103	谷地	36° 41′ 39″	139° 06′ 22″	世
104	発知	36° 41′ 47″	139° 03′ 21″	世
105	武尊高原	36° 46′ 19″	139° 06′ 10″	世
106	平標	36° 48′ 24″	138° 49′ 28″	世
107	八斗島	36° 15′ 53″	139° 11′ 48″	世
108	伊勢崎(気)	36° 19′ 54″	139° 09′ 54″	世
109	一の宇山(気)	36° 22′ 18″	138° 39′ 30″	世
110	稲含山(気)	36° 10′ 12″	138° 51′ 48″	世
111	雨見山(気)	36° 41′ 12″	138° 51′ 48″	世
112	高手山(気)	36° 45′ 00″	139° 05′ 54″	世
113	沼田(気)	36° 39′ 06″	139° 03′ 36″	世
114	上里見(気)	36° 22′ 36″	138° 53′ 42″	世
115	榛名山(気)	36° 28′ 12″	138° 52′ 24″	世
116	神流(気)	36° 06′ 30″	138° 53′ 48″	世
117	西野牧(気)	36° 14′ 42″	138° 42′ 24″	世
118	赤城山(気)	36° 32′ 24″	139° 10′ 30″	世
119	前橋(気)	36° 24′ 18″	139° 03′ 36″	世
120	草津(気)	36° 37′ 00″	138° 35′ 24″	世
121	中之条(気)	36° 35′ 12″	138° 51′ 00″	世
122	田代(気)	36° 27′ 48″	138° 27′ 48″	世
123	藤岡(気)	36° 14′ 30″	139° 04′ 42″	日
124	藤原(気)	36° 51′ 54″	139° 03′ 30″	世
125	片品(気)	36° 46′ 18″	139° 14′ 18″	世
126	野反湖(気)	36° 41′ 24″	138° 39′ 00″	世

洪水名	H10.9洪水

No.	観測所名	北緯※	東経※	測地系
127	軽井沢(気)	36° 20′ 30″	138° 32′ 48″	世
128	草津	36° 37′ 26″	138° 36′ 14″	世
129	本宿	36° 30′ 22″	138° 45′ 18″	世
130	みなかみ水上(気)	36° 47′ 54″	138° 59′ 30″	世
131	上吉田(気)	36° 03′ 18″	138° 58′ 48″	世

※収集した資料に記載されている緯度・経度を転記した。資料に記載がない場合は、住所等の所在地情報をもとに設定した作業値を記入した。

時間雨量観測所諸元

洪水名	H11.8洪水

No.	観測所名	北緯※	東経※	測地系
1	加仁湯	36° 52′ 07″	139° 23′ 51″	世
2	安中(高崎)	36° 19′ 13″	138° 53′ 18″	世
3	奥ノ萱	36° 08′ 19″	138° 41′ 52″	日
4	下仁田	36° 12′ 21″	138° 47′ 18″	日
5	岩鼻	36° 17′ 19″	139° 04′ 47″	日
6	高崎	36° 19′ 28″	138° 59′ 55″	世
7	秋間	36° 21′ 25″	138° 52′ 12″	日
8	小幡	36° 13′ 31″	138° 55′ 07″	日
9	神津下	36° 14′ 34″	138° 38′ 26″	日
10	相馬ヶ原	36° 25′ 46″	138° 57′ 46″	日
11	万場(高崎)	36° 06′ 49″	138° 54′ 59″	日
12	箕輪	36° 10′ 41″	138° 58′ 16″	日
13	タキガ沢	36° 50′ 15″	139° 10′ 12″	日
14	悪沢	36° 53′ 18″	139° 10′ 32″	日
15	下久保(水機構)	36° 07′ 29″	139° 01′ 33″	日
16	三岐(水機構)	36° 05′ 18″	138° 41′ 10″	日
17	小穂口	36° 58′ 20″	139° 06′ 38″	日
18	奈良沢	36° 57′ 02″	139° 01′ 55″	日
19	奈良俣	36° 52′ 46″	139° 05′ 24″	日
20	尾附	36° 05′ 19″	138° 48′ 27″	日
21	万場(水機構)	36° 06′ 45″	138° 55′ 21″	日
22	木の根沢	36° 51′ 07″	139° 06′ 35″	日
23	矢種	36° 55′ 14″	139° 08′ 39″	日
24	矢木沢	36° 54′ 29″	139° 03′ 27″	日
25	花見ヶ原	36° 33′ 45″	139° 14′ 04″	世
26	袈裟丸山	36° 37′ 00″	139° 21′ 02″	世
27	庚申山	36° 40′ 12″	139° 22′ 07″	世
28	黒檜岳	36° 43′ 30″	139° 24′ 33″	世
29	三村界	36° 35′ 36″	139° 18′ 04″	世
30	柳小屋	35° 55′ 50″	138° 46′ 12″	世
31	山王帽子	36° 49′ 07″	139° 27′ 21″	世
32	岩下	36° 33′ 22″	138° 46′ 25″	世
33	松谷	36° 34′ 04″	138° 45′ 03″	世
34	長野原(八)	36° 33′ 09″	138° 37′ 48″	世
35	八ッ場総合気象観測所	36° 33′ 27″	138° 42′ 51″	世
36	白根	36° 37′ 54″	138° 32′ 17″	世
37	品木ダム	36° 37′ 41″	138° 38′ 00″	世
38	一の倉	36° 50′ 38″	138° 57′ 27″	世
39	永井	36° 44′ 34″	138° 50′ 03″	世
40	薗原	36° 38′ 16″	139° 10′ 31″	世
41	応桑	36° 27′ 40″	138° 35′ 36″	世
42	鎌田	36° 46′ 07″	139° 13′ 24″	世

洪水名	H11.8洪水

No.	観測所名	北緯※	東経※	測地系
43	丸沼(ダム)	36° 49′ 22″	139° 20′ 22″	世
44	栗原	36° 40′ 35″	139° 18′ 31″	世
45	剣ヶ峰(ダム)	36° 25′ 10″	138° 40′ 05″	日
46	戸倉	36° 52′ 16″	139° 14′ 47″	世
47	戸倉総合	36° 50′ 10″	139° 15′ 15″	日
48	広場	36° 30′ 55″	138° 54′ 51″	世
49	坤六峠	36° 51′ 32″	139° 11′ 12″	世
50	三ノ倉(ダム)	36° 25′ 06″	138° 47′ 57″	世
51	四万	36° 41′ 11″	138° 45′ 46″	世
52	渋川	36° 30′ 03″	138° 59′ 46″	世
53	渋沢	36° 46′ 44″	138° 51′ 54″	世
54	小雨(ダム)	36° 35′ 49″	138° 37′ 38″	世
55	小串(ダム)	36° 36′ 37″	138° 27′ 05″	世
56	小野子	36° 33′ 38″	138° 58′ 05″	世
57	松井田(ダム)	36° 19′ 39″	138° 45′ 21″	世
58	沼田	36° 38′ 18″	139° 01′ 59″	世
59	赤城山	36° 32′ 23″	139° 10′ 35″	世
60	赤城西麓	36° 32′ 28″	139° 04′ 13″	世
61	川浦(ダム)	36° 27′ 43″	138° 44′ 30″	世
62	川古	36° 44′ 59″	138° 53′ 22″	世
63	前橋	36° 22′ 47″	139° 02′ 22″	世
64	相俣	36° 42′ 50″	138° 53′ 40″	世
65	地蔵峠	36° 25′ 44″	138° 25′ 17″	世
66	中山	36° 37′ 16″	138° 56′ 48″	世
67	中之条	36° 35′ 07″	138° 51′ 19″	日
68	田代	36° 29′ 19″	138° 27′ 32″	世
69	湯ノ小屋	36° 52′ 20″	139° 05′ 24″	世
70	湯原	36° 45′ 54″	138° 58′ 24″	日
71	藤原(ダム)	36° 48′ 22″	139° 02′ 16″	世
72	奈良	36° 42′ 07″	139° 15′ 53″	世
73	楢原	36° 06′ 51″	138° 43′ 22″	世
74	鳩待峠(ダム)	36° 53′ 24″	139° 12′ 05″	世
75	反下	36° 38′ 30″	138° 45′ 16″	世
76	富岡	36° 14′ 47″	138° 51′ 43″	世
77	暮坂峠	36° 36′ 13″	138° 41′ 02″	世
78	宝川	36° 50′ 48″	139° 02′ 58″	世
79	万座	36° 38′ 03″	138° 30′ 43″	日
80	野反	36° 41′ 28″	138° 39′ 14″	世
81	奥名郷	36° 02′ 53″	138° 46′ 49″	世
82	横手山	36° 39′ 38″	138° 32′ 03″	世
83	干俣	36° 33′ 34″	138° 28′ 17″	世
84	源公平	36° 40′ 27″	139° 15′ 37″	日

洪水名	H11.8洪水

No.	観測所名	北緯※	東経※	測地系
85	根羽沢	36° 52′ 18″	139° 19′ 43″	世
86	三平峠	36° 54′ 39″	139° 17′ 54″	世
87	十石峠	36° 05′ 45″	138° 39′ 34″	世
88	小川(砂防)	36° 46′ 23″	139° 13′ 45″	世
89	新地川	36° 36′ 07″	139° 16′ 18″	世
90	榛名	36° 21′ 30″	138° 57′ 10″	世
91	榛名予警報	36° 27′ 08″	138° 50′ 52″	世
92	神流川	36° 06′ 43″	138° 54′ 19″	世
93	倉見川	36° 38′ 28″	139° 17′ 18″	世
94	大原(砂防)	36° 39′ 46″	138° 40′ 29″	世
95	長野原(砂防)	36° 33′ 02″	138° 38′ 45″	世
96	鳥居峠	36° 29′ 33″	138° 23′ 54″	世
97	南郷	36° 37′ 37″	139° 11′ 21″	世
98	白倉沢	36° 41′ 29″	139° 14′ 08″	世
99	鳩待峠(砂防)	36° 53′ 25″	139° 12′ 06″	世
100	平滝	36° 43′ 44″	139° 18′ 39″	世
101	霧積	36° 23′ 59″	138° 40′ 26″	世
102	花咲(利総)	36° 45′ 05″	139° 11′ 22″	世
103	丸沼(利総)	36° 48′ 10″	139° 18′ 19″	日
104	大原(利総)	36° 40′ 31″	139° 12′ 03″	世
105	谷地	36° 41′ 39″	139° 06′ 22″	世
106	発知	36° 41′ 47″	139° 03′ 21″	世
107	武尊高原	36° 46′ 19″	139° 06′ 10″	世
108	平標	36° 48′ 24″	138° 49′ 28″	世
109	八斗島	36° 15′ 53″	139° 11′ 48″	世
110	伊勢崎(気)	36° 19′ 54″	139° 09′ 54″	世
111	一の字山(気)	36° 22′ 18″	138° 39′ 30″	世
112	稲含山(気)	36° 10′ 12″	138° 51′ 48″	世
113	雨見山(気)	36° 41′ 12″	138° 51′ 48″	世
114	高手山(気)	36° 45′ 00″	139° 05′ 54″	世
115	沼田(気)	36° 39′ 06″	139° 03′ 36″	世
116	上里見(気)	36° 22′ 36″	138° 53′ 42″	世
117	榛名山(気)	36° 28′ 12″	138° 52′ 24″	世
118	神流(気)	36° 06′ 30″	138° 53′ 48″	世
119	西野牧(気)	36° 14′ 42″	138° 42′ 24″	世
120	赤城山(気)	36° 32′ 24″	139° 10′ 30″	世
121	前橋(気)	36° 24′ 18″	139° 03′ 36″	世
122	草津(気)	36° 37′ 00″	138° 35′ 24″	世
123	中之条(気)	36° 35′ 12″	138° 51′ 00″	世
124	田代(気)	36° 27′ 48″	138° 27′ 48″	世
125	藤岡(気)	36° 14′ 30″	139° 04′ 42″	日
126	藤原(気)	36° 51′ 54″	139° 03′ 30″	世

洪水名	H11.8洪水

No.	観測所名	北緯※	東経※	測地系
127	片品(気)	36° 46′ 18″	139° 14′ 18″	世
128	野反湖(気)	36° 41′ 24″	138° 39′ 00″	世
129	軽井沢(気)	36° 20′ 30″	138° 32′ 48″	世
130	草津	36° 37′ 26″	138° 36′ 14″	世
131	本宿	36° 30′ 22″	138° 45′ 18″	世
132	みなかみ水上(気)	36° 47′ 54″	138° 59′ 30″	世
133	上吉田(気)	36° 03′ 18″	138° 58′ 48″	世

※収集した資料に記載されている緯度・経度を転記した。資料に記載がない場合は、住所等の所在地情報をもとに設定した作業値を記入した。

時間雨量観測所諸元

洪水名	H12.9洪水

No.	観測所名	北緯※	東経※	測地系
1	加仁湯	36° 52′ 07″	139° 23′ 51″	世
2	安中(高崎)	36° 19′ 13″	138° 53′ 18″	世
3	奥ノ萱	36° 08′ 19″	138° 41′ 52″	日
4	下仁田	36° 12′ 21″	138° 47′ 18″	日
5	岩鼻	36° 17′ 19″	139° 04′ 47″	日
6	高崎	36° 19′ 28″	138° 59′ 55″	世
7	秋間	36° 21′ 25″	138° 52′ 12″	日
8	小幡	36° 13′ 31″	138° 55′ 07″	日
9	神津下	36° 14′ 34″	138° 38′ 26″	日
10	相馬ヶ原	36° 25′ 46″	138° 57′ 46″	日
11	万場(高崎)	36° 06′ 49″	138° 54′ 59″	日
12	箕輪	36° 10′ 41″	138° 58′ 16″	日
13	タキガ沢	36° 50′ 15″	139° 10′ 12″	日
14	悪沢	36° 53′ 18″	139° 10′ 32″	日
15	下久保(水機構)	36° 07′ 29″	139° 01′ 33″	日
16	三岐(水機構)	36° 05′ 18″	138° 41′ 10″	日
17	小穂口	36° 58′ 20″	139° 06′ 38″	日
18	奈良沢	36° 57′ 02″	139° 01′ 55″	日
19	奈良俣	36° 52′ 46″	139° 05′ 24″	日
20	尾附	36° 05′ 19″	138° 48′ 27″	日
21	万場(水機構)	36° 06′ 45″	138° 55′ 21″	日
22	木の根沢	36° 51′ 07″	139° 06′ 35″	日
23	矢種	36° 55′ 14″	139° 08′ 39″	日
24	矢木沢	36° 54′ 29″	139° 03′ 27″	日
25	花見ヶ原	36° 33′ 45″	139° 14′ 04″	世
26	袈裟丸山	36° 37′ 00″	139° 21′ 02″	世
27	庚申山	36° 40′ 12″	139° 22′ 07″	世
28	黒檜岳	36° 43′ 30″	139° 24′ 33″	世
29	三村界	36° 35′ 36″	139° 18′ 04″	世
30	湯元	36° 48′ 27″	139° 25′ 10″	世
31	岩下	36° 33′ 22″	138° 46′ 25″	世
32	松谷	36° 34′ 04″	138° 45′ 03″	世
33	長野原(八)	36° 33′ 09″	138° 37′ 48″	世
34	八ッ場総合気象観測所	36° 33′ 27″	138° 42′ 51″	世
35	白根	36° 37′ 54″	138° 32′ 17″	世
36	品木ダム	36° 37′ 41″	138° 38′ 00″	世
37	一の倉	36° 50′ 38″	138° 57′ 27″	世
38	永井	36° 44′ 34″	138° 50′ 03″	世
39	薗原	36° 38′ 16″	139° 10′ 31″	世
40	応桑	36° 27′ 40″	138° 35′ 36″	世
41	鎌田	36° 46′ 07″	139° 13′ 24″	世
42	丸沼(ダム)	36° 49′ 22″	139° 20′ 22″	世

洪水名	H12.9洪水

No.	観測所名	北緯※	東経※	測地系
43	栗原	36° 40′ 35″	139° 18′ 31″	世
44	戸倉	36° 52′ 16″	139° 14′ 47″	世
45	戸倉総合	36° 50′ 10″	139° 15′ 15″	日
46	広場	36° 30′ 55″	138° 54′ 51″	世
47	三ノ倉(ダム)	36° 25′ 06″	138° 47′ 57″	世
48	四万	36° 41′ 11″	138° 45′ 46″	世
49	渋川	36° 30′ 03″	138° 59′ 46″	世
50	渋沢	36° 46′ 44″	138° 51′ 54″	世
51	小雨(ダム)	36° 35′ 49″	138° 37′ 38″	世
52	小串(ダム)	36° 36′ 37″	138° 27′ 05″	世
53	小野子	36° 33′ 38″	138° 58′ 05″	世
54	松井田(ダム)	36° 19′ 39″	138° 45′ 21″	世
55	沼田	36° 38′ 18″	139° 01′ 59″	世
56	赤城山	36° 32′ 23″	139° 10′ 35″	世
57	赤城西麓	36° 32′ 28″	139° 04′ 13″	世
58	川浦(ダム)	36° 27′ 43″	138° 44′ 30″	世
59	川古	36° 44′ 59″	138° 53′ 22″	世
60	前橋	36° 22′ 47″	139° 02′ 22″	世
61	相俣	36° 42′ 50″	138° 53′ 40″	世
62	地蔵峠	36° 25′ 44″	138° 25′ 17″	世
63	中山	36° 37′ 16″	138° 56′ 48″	世
64	中之条	36° 35′ 07″	138° 51′ 19″	日
65	田代	36° 29′ 19″	138° 27′ 32″	世
66	湯ノ小屋	36° 52′ 20″	139° 05′ 24″	世
67	湯原	36° 45′ 54″	138° 58′ 24″	日
68	藤原(ダム)	36° 48′ 22″	139° 02′ 16″	世
69	奈良	36° 42′ 07″	139° 15′ 53″	世
70	楢原	36° 06′ 51″	138° 43′ 22″	世
71	鳩待峠(ダム)	36° 53′ 24″	139° 12′ 05″	世
72	反下	36° 38′ 30″	138° 45′ 16″	世
73	富岡	36° 14′ 47″	138° 51′ 43″	世
74	暮坂峠	36° 36′ 13″	138° 41′ 02″	世
75	宝川	36° 50′ 48″	139° 02′ 58″	世
76	野反	36° 41′ 28″	138° 39′ 14″	世
77	ハイロン	36° 28′ 42″	138° 36′ 34″	世
78	奥名郷	36° 02′ 53″	138° 46′ 49″	世
79	横手山	36° 39′ 38″	138° 32′ 03″	世
80	干俣	36° 33′ 34″	138° 28′ 17″	世
81	熊の平	36° 21′ 17″	138° 42′ 31″	世
82	剣ヶ峰(砂防)	36° 26′ 09″	138° 41′ 07″	世
83	源公平	36° 40′ 27″	139° 15′ 37″	日
84	根羽沢	36° 52′ 18″	139° 19′ 43″	世

洪水名	H12.9洪水

No.	観測所名	北緯※	東経※	測地系
85	三の倉(砂防)	36° 25′ 06″	138° 47′ 56″	世
86	三平峠	36° 54′ 39″	139° 17′ 54″	世
87	鹿沢	36° 27′ 08″	138° 25′ 42″	世
88	室木	36° 20′ 35″	138° 47′ 36″	世
89	車坂峠	36° 25′ 12″	138° 28′ 26″	世
90	十石峠	36° 05′ 45″	138° 39′ 34″	世
91	小雨(砂防)	36° 35′ 48″	138° 37′ 39″	世
92	小川(砂防)	36° 46′ 23″	139° 13′ 45″	世
93	新地川	36° 36′ 07″	139° 16′ 18″	世
94	榛名	36° 21′ 30″	138° 57′ 10″	世
95	榛名予警報	36° 27′ 08″	138° 50′ 52″	世
96	神流川	36° 06′ 43″	138° 54′ 19″	世
97	川浦(砂防)	36° 27′ 42″	138° 44′ 28″	世
98	前口	36° 34′ 59″	138° 34′ 37″	世
99	倉見川	36° 38′ 28″	139° 17′ 18″	世
100	大原(砂防)	36° 39′ 46″	138° 40′ 29″	世
101	大前	36° 30′ 45″	138° 31′ 29″	世
102	大平(砂防)	36° 25′ 09″	138° 43′ 54″	世
103	中室田	36° 23′ 59″	138° 51′ 22″	世
104	長井	36° 27′ 23″	138° 46′ 38″	世
105	長平	36° 39′ 35″	138° 37′ 34″	世
106	長野原(砂防)	36° 33′ 02″	138° 38′ 45″	世
107	鳥居峠	36° 29′ 33″	138° 23′ 54″	世
108	天狗山	36° 37′ 55″	138° 35′ 11″	世
109	堂光原	36° 31′ 39″	138° 36′ 15″	世
110	南郷	36° 37′ 37″	139° 11′ 21″	世
111	白倉沢	36° 41′ 29″	139° 14′ 08″	世
112	鳩待峠(砂防)	36° 53′ 25″	139° 12′ 06″	世
113	平滝	36° 43′ 44″	139° 18′ 39″	世
114	霧積	36° 23′ 59″	138° 40′ 26″	世
115	鳴尾	36° 33′ 10″	138° 30′ 50″	世
116	木馬瀬	36° 22′ 20″	138° 45′ 39″	世
117	花咲(利総)	36° 45′ 05″	139° 11′ 22″	世
118	丸沼(利総)	36° 48′ 10″	139° 18′ 19″	日
119	大原(利総)	36° 40′ 31″	139° 12′ 03″	世
120	発知	36° 41′ 47″	139° 03′ 21″	世
121	武尊高原	36° 46′ 19″	139° 06′ 10″	世
122	八斗島	36° 15′ 53″	139° 11′ 48″	世
123	伊勢崎(気)	36° 19′ 54″	139° 09′ 54″	世
124	一の字山(気)	36° 22′ 18″	138° 39′ 30″	世
125	稲含山(気)	36° 10′ 12″	138° 51′ 48″	世
126	雨見山(気)	36° 41′ 12″	138° 51′ 48″	世

洪水名	H12.9洪水

No.	観測所名	北緯※	東経※	測地系
127	高手山(気)	36° 45′ 00″	139° 05′ 54″	世
128	沼田(気)	36° 39′ 06″	139° 03′ 36″	世
129	上里見(気)	36° 22′ 36″	138° 53′ 42″	世
130	榛名山(気)	36° 28′ 12″	138° 52′ 24″	世
131	神流(気)	36° 06′ 30″	138° 53′ 48″	世
132	西野牧(気)	36° 14′ 42″	138° 42′ 24″	世
133	赤城山(気)	36° 32′ 24″	139° 10′ 30″	世
134	前橋(気)	36° 24′ 18″	139° 03′ 36″	世
135	草津(気)	36° 37′ 00″	138° 35′ 24″	世
136	中之条(気)	36° 35′ 12″	138° 51′ 00″	世
137	田代(気)	36° 27′ 48″	138° 27′ 48″	世
138	藤岡(気)	36° 14′ 30″	139° 04′ 42″	日
139	藤原(気)	36° 51′ 54″	139° 03′ 30″	世
140	片品(気)	36° 46′ 18″	139° 14′ 18″	世
141	野反湖(気)	36° 41′ 24″	138° 39′ 00″	世
142	草津	36° 37′ 26″	138° 36′ 14″	世
143	本宿	36° 30′ 22″	138° 45′ 18″	世
144	みなかみ水上(気)	36° 47′ 54″	138° 59′ 30″	世
145	上吉田(気)	36° 03′ 18″	138° 58′ 48″	世

※収集した資料に記載されている緯度・経度を転記した。資料に記載がない場合は、住所等の所在地情報をもとに設定した作業値を記入した。

時間雨量観測所諸元

洪水名	H13.9洪水

No.	観測所名	北緯※	東経※	測地系
1	加仁湯	36° 52′ 07″	139° 23′ 51″	世
2	安中(高崎)	36° 19′ 13″	138° 53′ 18″	世
3	奥ノ萱	36° 08′ 19″	138° 41′ 52″	日
4	下仁田	36° 12′ 21″	138° 47′ 18″	日
5	岩鼻	36° 17′ 19″	139° 04′ 47″	日
6	高崎	36° 19′ 28″	138° 59′ 55″	世
7	秋間	36° 21′ 25″	138° 52′ 12″	日
8	小幡	36° 13′ 31″	138° 55′ 07″	日
9	神津下	36° 14′ 34″	138° 38′ 26″	日
10	相馬ヶ原	36° 25′ 46″	138° 57′ 46″	日
11	万場(高崎)	36° 06′ 49″	138° 54′ 59″	日
12	箕輪	36° 10′ 41″	138° 58′ 16″	日
13	タキガ沢	36° 50′ 15″	139° 10′ 12″	日
14	悪沢	36° 53′ 18″	139° 10′ 32″	日
15	下久保(水機構)	36° 07′ 29″	139° 01′ 33″	日
16	三岐(水機構)	36° 05′ 18″	138° 41′ 10″	日
17	小穂口	36° 58′ 20″	139° 06′ 38″	日
18	奈良沢	36° 57′ 02″	139° 01′ 55″	日
19	奈良俣	36° 52′ 46″	139° 05′ 24″	日
20	尾附	36° 05′ 19″	138° 48′ 27″	日
21	万場(水機構)	36° 06′ 45″	138° 55′ 21″	日
22	木の根沢	36° 51′ 07″	139° 06′ 35″	日
23	矢種	36° 55′ 14″	139° 08′ 39″	日
24	矢木沢	36° 54′ 29″	139° 03′ 27″	日
25	花見ヶ原	36° 33′ 45″	139° 14′ 04″	世
26	袈裟丸山	36° 37′ 00″	139° 21′ 02″	世
27	庚申山	36° 40′ 12″	139° 22′ 07″	世
28	黒檜岳	36° 43′ 30″	139° 24′ 33″	世
29	三村界	36° 35′ 36″	139° 18′ 04″	世
30	柳小屋	35° 55′ 50″	138° 46′ 12″	世
31	湯元	36° 48′ 27″	139° 25′ 10″	世
32	岩下	36° 33′ 22″	138° 46′ 25″	世
33	三島	36° 33′ 59″	138° 44′ 38″	世
34	松谷	36° 34′ 04″	138° 45′ 03″	世
35	大柏木	36° 31′ 37″	138° 43′ 06″	世
36	長野原(八)	36° 33′ 09″	138° 37′ 48″	世
37	八ッ場総合気象観測所	36° 33′ 27″	138° 42′ 51″	世
38	白根	36° 37′ 54″	138° 32′ 17″	世
39	品木ダム	36° 37′ 41″	138° 38′ 00″	世
40	一の倉	36° 50′ 38″	138° 57′ 27″	世
41	永井	36° 44′ 34″	138° 50′ 03″	世
42	菌原	36° 38′ 16″	139° 10′ 31″	世

洪水名	H13.9洪水

No.	観測所名	北緯※	東経※	測地系
43	応桑	36° 27′ 40″	138° 35′ 36″	世
44	鎌田	36° 46′ 07″	139° 13′ 24″	世
45	丸沼(ダム)	36° 49′ 22″	139° 20′ 22″	世
46	栗原	36° 40′ 35″	139° 18′ 31″	世
47	剣ヶ峰(ダム)	36° 25′ 10″	138° 40′ 05″	日
48	戸倉	36° 52′ 16″	139° 14′ 47″	世
49	戸倉総合	36° 50′ 10″	139° 15′ 15″	日
50	広場	36° 30′ 55″	138° 54′ 51″	世
51	坤六峠	36° 51′ 32″	139° 11′ 12″	世
52	三ノ倉(ダム)	36° 25′ 06″	138° 47′ 57″	世
53	四万	36° 41′ 11″	138° 45′ 46″	世
54	渋川	36° 30′ 03″	138° 59′ 46″	世
55	渋沢	36° 46′ 44″	138° 51′ 54″	世
56	小雨(ダム)	36° 35′ 49″	138° 37′ 38″	世
57	小串(ダム)	36° 36′ 37″	138° 27′ 05″	世
58	小野子	36° 33′ 38″	138° 58′ 05″	世
59	松井田(ダム)	36° 19′ 39″	138° 45′ 21″	世
60	沼田	36° 38′ 18″	139° 01′ 59″	世
61	赤城山	36° 32′ 23″	139° 10′ 35″	世
62	赤城西麓	36° 32′ 28″	139° 04′ 13″	世
63	川浦(ダム)	36° 27′ 43″	138° 44′ 30″	世
64	川古	36° 44′ 59″	138° 53′ 22″	世
65	前橋	36° 22′ 47″	139° 02′ 22″	世
66	相俣	36° 42′ 50″	138° 53′ 40″	世
67	地蔵峠	36° 25′ 44″	138° 25′ 17″	世
68	中山	36° 37′ 16″	138° 56′ 48″	世
69	中之条	36° 35′ 07″	138° 51′ 19″	日
70	田代	36° 29′ 19″	138° 27′ 32″	世
71	湯ノ小屋	36° 52′ 20″	139° 05′ 24″	世
72	湯原	36° 45′ 54″	138° 58′ 24″	日
73	藤原(ダム)	36° 48′ 22″	139° 02′ 16″	世
74	奈良	36° 42′ 07″	139° 15′ 53″	世
75	楢原	36° 06′ 51″	138° 43′ 22″	世
76	鳩待峠(ダム)	36° 53′ 24″	139° 12′ 05″	世
77	反下	36° 38′ 30″	138° 45′ 16″	世
78	富岡	36° 14′ 47″	138° 51′ 43″	世
79	暮坂峠	36° 36′ 13″	138° 41′ 02″	世
80	宝川	36° 50′ 48″	139° 02′ 58″	世
81	万座	36° 38′ 03″	138° 30′ 43″	日
82	野反	36° 41′ 28″	138° 39′ 14″	世
83	ハイロン	36° 28′ 42″	138° 36′ 34″	世
84	奥名郷	36° 02′ 53″	138° 46′ 49″	世

洪水名	H13.9洪水

No.	観測所名	北緯※	東経※	測地系
85	横手山	36° 39′ 38″	138° 32′ 03″	世
86	干俣	36° 33′ 34″	138° 28′ 17″	世
87	熊の平	36° 21′ 17″	138° 42′ 31″	世
88	剣ヶ峰(砂防)	36° 26′ 09″	138° 41′ 07″	世
89	源公平	36° 40′ 27″	139° 15′ 37″	日
90	根羽沢	36° 52′ 18″	139° 19′ 43″	世
91	三の倉(砂防)	36° 25′ 06″	138° 47′ 56″	世
92	三平峠	36° 54′ 39″	139° 17′ 54″	世
93	鹿沢	36° 27′ 08″	138° 25′ 42″	世
94	室木	36° 20′ 35″	138° 47′ 36″	世
95	車坂峠	36° 25′ 12″	138° 28′ 26″	世
96	十石峠	36° 05′ 45″	138° 39′ 34″	世
97	小雨(砂防)	36° 35′ 48″	138° 37′ 39″	世
98	小川(砂防)	36° 46′ 23″	139° 13′ 45″	世
99	新地川	36° 36′ 07″	139° 16′ 18″	世
100	榛名	36° 21′ 30″	138° 57′ 10″	世
101	榛名予警報	36° 27′ 08″	138° 50′ 52″	世
102	神流川	36° 06′ 43″	138° 54′ 19″	世
103	川浦(砂防)	36° 27′ 42″	138° 44′ 28″	世
104	前口	36° 34′ 59″	138° 34′ 37″	世
105	倉見川	36° 38′ 28″	139° 17′ 18″	世
106	大原(砂防)	36° 39′ 46″	138° 40′ 29″	世
107	大前	36° 30′ 45″	138° 31′ 29″	世
108	大平(砂防)	36° 25′ 09″	138° 43′ 54″	世
109	中室田	36° 23′ 59″	138° 51′ 22″	世
110	長井	36° 27′ 23″	138° 46′ 38″	世
111	長平	36° 39′ 35″	138° 37′ 34″	世
112	長野原(砂防)	36° 33′ 02″	138° 38′ 45″	世
113	鳥居峠	36° 29′ 33″	138° 23′ 54″	世
114	天狗山	36° 37′ 55″	138° 35′ 11″	世
115	堂光原	36° 31′ 39″	138° 36′ 15″	世
116	南郷	36° 37′ 37″	139° 11′ 21″	世
117	白倉沢	36° 41′ 29″	139° 14′ 08″	世
118	鳩待峠(砂防)	36° 53′ 25″	139° 12′ 06″	世
119	平滝	36° 43′ 44″	139° 18′ 39″	世
120	霧積	36° 23′ 59″	138° 40′ 26″	世
121	鳴尾	36° 33′ 10″	138° 30′ 50″	世
122	木馬瀬	36° 22′ 20″	138° 45′ 39″	世
123	オジカ沢の頭	36° 49′ 45″	138° 54′ 45″	世
124	花咲(利総)	36° 45′ 05″	139° 11′ 22″	世
125	丸沼(利総)	36° 48′ 10″	139° 18′ 19″	日
126	大原(利総)	36° 40′ 31″	139° 12′ 03″	世

洪水名	H13.9洪水

No.	観測所名	北緯※	東経※	測地系
127	谷地	36° 41′ 39″	139° 06′ 22″	世
128	発知	36° 41′ 47″	139° 03′ 21″	世
129	武尊高原	36° 46′ 19″	139° 06′ 10″	世
130	平標	36° 48′ 24″	138° 49′ 28″	世
131	八斗島	36° 15′ 53″	139° 11′ 48″	世
132	伊勢崎(気)	36° 19′ 54″	139° 09′ 54″	世
133	一の字山(気)	36° 22′ 18″	138° 39′ 30″	世
134	稲含山(気)	36° 10′ 12″	138° 51′ 48″	世
135	雨見山(気)	36° 41′ 12″	138° 51′ 48″	世
136	高手山(気)	36° 45′ 00″	139° 05′ 54″	世
137	沼田(気)	36° 39′ 06″	139° 03′ 36″	世
138	上里見(気)	36° 22′ 36″	138° 53′ 42″	世
139	榛名山(気)	36° 28′ 12″	138° 52′ 24″	世
140	神流(気)	36° 06′ 30″	138° 53′ 48″	世
141	西野牧(気)	36° 14′ 42″	138° 42′ 24″	世
142	赤城山(気)	36° 32′ 24″	139° 10′ 30″	世
143	前橋(気)	36° 24′ 18″	139° 03′ 36″	世
144	草津(気)	36° 37′ 00″	138° 35′ 24″	世
145	中之条(気)	36° 35′ 12″	138° 51′ 00″	世
146	田代(気)	36° 27′ 48″	138° 27′ 48″	世
147	藤岡(気)	36° 14′ 30″	139° 04′ 42″	日
148	藤原(気)	36° 51′ 54″	139° 03′ 30″	世
149	片品(気)	36° 46′ 18″	139° 14′ 18″	世
150	野反湖(気)	36° 41′ 24″	138° 39′ 00″	世
151	草津	36° 37′ 26″	138° 36′ 14″	世
152	本宿	36° 30′ 22″	138° 45′ 18″	世
153	みなかみ水上(気)	36° 47′ 54″	138° 59′ 30″	世
154	上吉田(気)	36° 03′ 18″	138° 58′ 48″	世

※収集した資料に記載されている緯度・経度を転記した。資料に記載がない場合は、住所等の所在地情報をもとに設定した作業値を記入した。

時間雨量観測所諸元

洪水名	H14.7洪水

No.	観測所名	北緯※	東経※	測地系
1	加仁湯	36° 52′ 07″	139° 23′ 51″	世
2	安中(高崎)	36° 19′ 13″	138° 53′ 18″	世
3	奥ノ萱	36° 08′ 19″	138° 41′ 52″	日
4	下仁田	36° 12′ 21″	138° 47′ 18″	日
5	岩鼻	36° 17′ 19″	139° 04′ 47″	日
6	高崎	36° 19′ 28″	138° 59′ 55″	世
7	秋間	36° 21′ 25″	138° 52′ 12″	日
8	小幡	36° 13′ 31″	138° 55′ 07″	日
9	神津下	36° 14′ 34″	138° 38′ 26″	日
10	相馬ヶ原	36° 25′ 46″	138° 57′ 46″	日
11	万場(高崎)	36° 06′ 49″	138° 54′ 59″	日
12	箕輪	36° 10′ 41″	138° 58′ 16″	日
13	タキガ沢	36° 50′ 15″	139° 10′ 12″	日
14	悪沢	36° 53′ 18″	139° 10′ 32″	日
15	下久保(水機構)	36° 07′ 29″	139° 01′ 33″	日
16	三岐(水機構)	36° 05′ 18″	138° 41′ 10″	日
17	小穂口	36° 58′ 20″	139° 06′ 38″	日
18	奈良沢	36° 57′ 02″	139° 01′ 55″	日
19	奈良俣	36° 52′ 46″	139° 05′ 24″	日
20	尾附	36° 05′ 19″	138° 48′ 27″	日
21	万場(水機構)	36° 06′ 45″	138° 55′ 21″	日
22	木の根沢	36° 51′ 07″	139° 06′ 35″	日
23	矢種	36° 55′ 14″	139° 08′ 39″	日
24	矢木沢	36° 54′ 29″	139° 03′ 27″	日
25	花見ヶ原	36° 33′ 45″	139° 14′ 04″	世
26	袈裟丸山	36° 37′ 00″	139° 21′ 02″	世
27	庚申山	36° 40′ 12″	139° 22′ 07″	世
28	黒檜岳	36° 43′ 30″	139° 24′ 33″	世
29	三村界	36° 35′ 36″	139° 18′ 04″	世
30	柳小屋	35° 55′ 50″	138° 46′ 12″	世
31	湯元	36° 48′ 27″	139° 25′ 10″	世
32	岩下	36° 33′ 22″	138° 46′ 25″	世
33	三島	36° 33′ 59″	138° 44′ 38″	世
34	松谷	36° 34′ 04″	138° 45′ 03″	世
35	大柏木	36° 31′ 37″	138° 43′ 06″	世
36	長野原(八)	36° 33′ 09″	138° 37′ 48″	世
37	八ッ場総合気象観測所	36° 33′ 27″	138° 42′ 51″	世
38	白根	36° 37′ 54″	138° 32′ 17″	世
39	品木ダム	36° 37′ 41″	138° 38′ 00″	世
40	一の倉	36° 50′ 38″	138° 57′ 27″	世
41	永井	36° 44′ 34″	138° 50′ 03″	世
42	菌原	36° 38′ 16″	139° 10′ 31″	世

洪水名	H14.7洪水

No.	観測所名	北緯※	東経※	測地系
43	応桑	36° 27′ 40″	138° 35′ 36″	世
44	鎌田	36° 46′ 07″	139° 13′ 24″	世
45	丸沼(ダム)	36° 49′ 22″	139° 20′ 22″	世
46	栗原	36° 40′ 35″	139° 18′ 31″	世
47	剣ヶ峰(ダム)	36° 25′ 10″	138° 40′ 05″	日
48	戸倉	36° 52′ 16″	139° 14′ 47″	世
49	戸倉総合	36° 50′ 10″	139° 15′ 15″	日
50	広場	36° 30′ 55″	138° 54′ 51″	世
51	坤六峠	36° 51′ 32″	139° 11′ 12″	世
52	三ノ倉(ダム)	36° 25′ 06″	138° 47′ 57″	世
53	四万	36° 41′ 11″	138° 45′ 46″	世
54	渋川	36° 30′ 03″	138° 59′ 46″	世
55	渋沢	36° 46′ 44″	138° 51′ 54″	世
56	小雨(ダム)	36° 35′ 49″	138° 37′ 38″	世
57	小串(ダム)	36° 36′ 37″	138° 27′ 05″	世
58	小野子	36° 33′ 38″	138° 58′ 05″	世
59	松井田(ダム)	36° 19′ 39″	138° 45′ 21″	世
60	沼田	36° 38′ 18″	139° 01′ 59″	世
61	赤城山	36° 32′ 23″	139° 10′ 35″	世
62	赤城西麓	36° 32′ 28″	139° 04′ 13″	世
63	川浦(ダム)	36° 27′ 43″	138° 44′ 30″	世
64	川古	36° 44′ 59″	138° 53′ 22″	世
65	前橋	36° 22′ 47″	139° 02′ 22″	世
66	相俣	36° 42′ 50″	138° 53′ 40″	世
67	地蔵峠	36° 25′ 44″	138° 25′ 17″	世
68	中山	36° 37′ 16″	138° 56′ 48″	世
69	中之条	36° 35′ 07″	138° 51′ 19″	日
70	田代	36° 29′ 19″	138° 27′ 32″	世
71	湯ノ小屋	36° 52′ 20″	139° 05′ 24″	世
72	湯原	36° 45′ 54″	138° 58′ 24″	日
73	藤原(ダム)	36° 48′ 22″	139° 02′ 16″	世
74	奈良	36° 42′ 07″	139° 15′ 53″	世
75	楢原	36° 06′ 51″	138° 43′ 22″	世
76	鳩待峠(ダム)	36° 53′ 24″	139° 12′ 05″	世
77	反下	36° 38′ 30″	138° 45′ 16″	世
78	富岡	36° 14′ 47″	138° 51′ 43″	世
79	暮坂峠	36° 36′ 13″	138° 41′ 02″	世
80	宝川	36° 50′ 48″	139° 02′ 58″	世
81	万座	36° 38′ 03″	138° 30′ 43″	日
82	野反	36° 41′ 28″	138° 39′ 14″	世
83	ハイロン	36° 28′ 42″	138° 36′ 34″	世
84	奥名郷	36° 02′ 53″	138° 46′ 49″	世

洪水名	H14.7洪水

No.	観測所名	北緯※	東経※	測地系
85	横手山	36° 39′ 38″	138° 32′ 03″	世
86	下久保(砂防)	36° 07′ 47″	139° 02′ 07″	世
87	干俣	36° 33′ 34″	138° 28′ 17″	世
88	熊の平	36° 21′ 17″	138° 42′ 31″	世
89	剣ヶ峰(砂防)	36° 26′ 09″	138° 41′ 07″	世
90	源公平	36° 40′ 27″	139° 15′ 37″	日
91	根羽沢	36° 52′ 18″	139° 19′ 43″	世
92	三の倉(砂防)	36° 25′ 06″	138° 47′ 56″	世
93	三平峠	36° 54′ 39″	139° 17′ 54″	世
94	鹿沢	36° 27′ 08″	138° 25′ 42″	世
95	室木	36° 20′ 35″	138° 47′ 36″	世
96	車坂峠	36° 25′ 12″	138° 28′ 26″	世
97	十石峠	36° 05′ 45″	138° 39′ 34″	世
98	小雨(砂防)	36° 35′ 48″	138° 37′ 39″	世
99	小川(砂防)	36° 46′ 23″	139° 13′ 45″	世
100	新地川	36° 36′ 07″	139° 16′ 18″	世
101	榛名	36° 21′ 30″	138° 57′ 10″	世
102	榛名予警報	36° 27′ 08″	138° 50′ 52″	世
103	神流川	36° 06′ 43″	138° 54′ 19″	世
104	川浦(砂防)	36° 27′ 42″	138° 44′ 28″	世
105	前口	36° 34′ 59″	138° 34′ 37″	世
106	倉見川	36° 38′ 28″	139° 17′ 18″	世
107	大前	36° 30′ 45″	138° 31′ 29″	世
108	大平(砂防)	36° 25′ 09″	138° 43′ 54″	世
109	中室田	36° 23′ 59″	138° 51′ 22″	世
110	長井	36° 27′ 23″	138° 46′ 38″	世
111	長平	36° 39′ 35″	138° 37′ 34″	世
112	長野原(砂防)	36° 33′ 02″	138° 38′ 45″	世
113	鳥居峠	36° 29′ 33″	138° 23′ 54″	世
114	天狗山	36° 37′ 55″	138° 35′ 11″	世
115	土出	36° 49′ 02″	139° 14′ 22″	世
116	堂光原	36° 31′ 39″	138° 36′ 15″	世
117	南郷	36° 37′ 37″	139° 11′ 21″	世
118	白倉沢	36° 41′ 29″	139° 14′ 08″	世
119	八倉	36° 06′ 54″	138° 47′ 14″	世
120	平滝	36° 43′ 44″	139° 18′ 39″	世
121	霧積	36° 23′ 59″	138° 40′ 26″	世
122	鳴尾	36° 33′ 10″	138° 30′ 50″	世
123	木馬瀬	36° 22′ 20″	138° 45′ 39″	世
124	オジカ沢の頭	36° 49′ 45″	138° 54′ 45″	世
125	花咲(利総)	36° 45′ 05″	139° 11′ 22″	世
126	丸沼(利総)	36° 48′ 10″	139° 18′ 19″	日

洪水名	H14.7洪水

No.	観測所名	北緯※	東経※	測地系
127	大原(利総)	36° 40′ 31″	139° 12′ 03″	世
128	谷地	36° 41′ 39″	139° 06′ 22″	世
129	発知	36° 41′ 47″	139° 03′ 21″	世
130	武尊高原	36° 46′ 19″	139° 06′ 10″	世
131	平標	36° 48′ 24″	138° 49′ 28″	世
132	八斗島	36° 15′ 53″	139° 11′ 48″	世
133	伊勢崎(気)	36° 19′ 54″	139° 09′ 54″	世
134	一の字山(気)	36° 22′ 18″	138° 39′ 30″	世
135	稲含山(気)	36° 10′ 12″	138° 51′ 48″	世
136	雨見山(気)	36° 41′ 12″	138° 51′ 48″	世
137	高手山(気)	36° 45′ 00″	139° 05′ 54″	世
138	沼田(気)	36° 39′ 06″	139° 03′ 36″	世
139	上里見(気)	36° 22′ 36″	138° 53′ 42″	世
140	榛名山(気)	36° 28′ 12″	138° 52′ 24″	世
141	神流(気)	36° 06′ 30″	138° 53′ 48″	世
142	西野牧(気)	36° 14′ 42″	138° 42′ 24″	世
143	赤城山(気)	36° 32′ 24″	139° 10′ 30″	世
144	前橋(気)	36° 24′ 18″	139° 03′ 36″	世
145	草津(気)	36° 37′ 00″	138° 35′ 24″	世
146	中之条(気)	36° 35′ 12″	138° 51′ 00″	世
147	田代(気)	36° 27′ 48″	138° 27′ 48″	世
148	藤岡(気)	36° 14′ 30″	139° 04′ 42″	日
149	藤原(気)	36° 51′ 54″	139° 03′ 30″	世
150	片品(気)	36° 46′ 18″	139° 14′ 18″	世
151	野反湖(気)	36° 41′ 24″	138° 39′ 00″	世
152	草津	36° 37′ 26″	138° 36′ 14″	世
153	本宿	36° 30′ 22″	138° 45′ 18″	世
154	みなかみ水上(気)	36° 47′ 54″	138° 59′ 30″	世
155	上吉田(気)	36° 03′ 18″	138° 58′ 48″	世

※収集した資料に記載されている緯度・経度を転記した。資料に記載がない場合は、住所等の所在地情報をもとに設定した作業値を記入した。

時間雨量観測所諸元

洪水名	H16.10洪水

No.	観測所名	北緯※	東経※	測地系
1	加仁湯	36° 52′ 07″	139° 23′ 51″	世
2	奥ノ萱	36° 08′ 19″	138° 41′ 52″	日
3	下仁田	36° 12′ 21″	138° 47′ 18″	日
4	岩鼻	36° 17′ 19″	139° 04′ 47″	日
5	高崎	36° 19′ 28″	138° 59′ 55″	世
6	秋間	36° 21′ 25″	138° 52′ 12″	日
7	小幡	36° 13′ 31″	138° 55′ 07″	日
8	神津下	36° 14′ 34″	138° 38′ 26″	日
9	相馬ヶ原	36° 25′ 46″	138° 57′ 46″	日
10	万場(高崎)	36° 06′ 49″	138° 54′ 59″	日
11	箕輪	36° 10′ 41″	138° 58′ 16″	日
12	タキガ沢	36° 50′ 15″	139° 10′ 12″	日
13	悪沢	36° 53′ 18″	139° 10′ 32″	日
14	下久保(水機構)	36° 07′ 29″	139° 01′ 33″	日
15	三岐(水機構)	36° 05′ 18″	138° 41′ 10″	日
16	奈良沢	36° 57′ 02″	139° 01′ 55″	日
17	奈良俣	36° 52′ 46″	139° 05′ 24″	日
18	尾附	36° 05′ 19″	138° 48′ 27″	日
19	万場(水機構)	36° 06′ 45″	138° 55′ 21″	日
20	木の根沢	36° 51′ 07″	139° 06′ 35″	日
21	矢種	36° 55′ 14″	139° 08′ 39″	日
22	矢木沢	36° 54′ 29″	139° 03′ 27″	日
23	花見ヶ原	36° 33′ 45″	139° 14′ 04″	世
24	袈裟丸山	36° 37′ 00″	139° 21′ 02″	世
25	庚申山	36° 40′ 12″	139° 22′ 07″	世
26	黒檜岳	36° 43′ 30″	139° 24′ 33″	世
27	三村界	36° 35′ 36″	139° 18′ 04″	世
28	湯元	36° 48′ 27″	139° 25′ 10″	世
29	岩下	36° 33′ 22″	138° 46′ 25″	世
30	三島	36° 33′ 59″	138° 44′ 38″	世
31	松谷	36° 34′ 04″	138° 45′ 03″	世
32	大柏木	36° 31′ 37″	138° 43′ 06″	世
33	長野原(八)	36° 33′ 09″	138° 37′ 48″	世
34	八ッ場総合気象観測所	36° 33′ 27″	138° 42′ 51″	世
35	白根	36° 37′ 54″	138° 32′ 17″	世
36	品木ダム	36° 37′ 41″	138° 38′ 00″	世
37	一の倉	36° 50′ 38″	138° 57′ 27″	世
38	永井	36° 44′ 34″	138° 50′ 03″	世
39	菌原	36° 38′ 16″	139° 10′ 31″	世
40	応桑	36° 27′ 40″	138° 35′ 36″	世
41	鎌田	36° 46′ 07″	139° 13′ 24″	世
42	丸沼(ダム)	36° 49′ 22″	139° 20′ 22″	世

洪水名	H16.10洪水

No.	観測所名	北緯※	東経※	測地系
43	栗原	36° 40′ 35″	139° 18′ 31″	世
44	戸倉	36° 52′ 16″	139° 14′ 47″	世
45	戸倉総合	36° 50′ 10″	139° 15′ 15″	日
46	広場	36° 30′ 55″	138° 54′ 51″	世
47	坤六峠	36° 51′ 32″	139° 11′ 12″	世
48	三ノ倉(ダム)	36° 25′ 06″	138° 47′ 57″	世
49	四万	36° 41′ 11″	138° 45′ 46″	世
50	渋沢	36° 46′ 44″	138° 51′ 54″	世
51	小雨(ダム)	36° 35′ 49″	138° 37′ 38″	世
52	小串(ダム)	36° 36′ 37″	138° 27′ 05″	世
53	小野子	36° 33′ 38″	138° 58′ 05″	世
54	松井田(ダム)	36° 19′ 39″	138° 45′ 21″	世
55	沼田	36° 38′ 18″	139° 01′ 59″	世
56	赤城山	36° 32′ 23″	139° 10′ 35″	世
57	赤城西麓	36° 32′ 28″	139° 04′ 13″	世
58	川浦(ダム)	36° 27′ 43″	138° 44′ 30″	世
59	川古	36° 44′ 59″	138° 53′ 22″	世
60	前橋	36° 22′ 47″	139° 02′ 22″	世
61	相俣	36° 42′ 50″	138° 53′ 40″	世
62	地蔵峠	36° 25′ 44″	138° 25′ 17″	世
63	中山	36° 37′ 16″	138° 56′ 48″	世
64	中之条	36° 35′ 07″	138° 51′ 19″	日
65	田代	36° 29′ 19″	138° 27′ 32″	世
66	湯ノ小屋	36° 52′ 20″	139° 05′ 24″	世
67	湯原	36° 45′ 54″	138° 58′ 24″	日
68	藤原(ダム)	36° 48′ 22″	139° 02′ 16″	世
69	奈良	36° 42′ 07″	139° 15′ 53″	世
70	楢原	36° 06′ 51″	138° 43′ 22″	世
71	鳩待峠(ダム)	36° 53′ 24″	139° 12′ 05″	世
72	反下	36° 38′ 30″	138° 45′ 16″	世
73	富岡	36° 14′ 47″	138° 51′ 43″	世
74	暮坂峠	36° 36′ 13″	138° 41′ 02″	世
75	宝川	36° 50′ 48″	139° 02′ 58″	世
76	万座	36° 38′ 03″	138° 30′ 43″	日
77	野反	36° 41′ 28″	138° 39′ 14″	世
78	ハイロン	36° 28′ 42″	138° 36′ 34″	世
79	奥名郷	36° 02′ 53″	138° 46′ 49″	世
80	横手山	36° 39′ 38″	138° 32′ 03″	世
81	下久保(砂防)	36° 07′ 47″	139° 02′ 07″	世
82	花咲(砂防)	36° 45′ 36″	139° 10′ 41″	世
83	干俣	36° 33′ 34″	138° 28′ 17″	世
84	丸沼(砂防)	36° 48′ 32″	139° 18′ 37″	世

洪水名	H16.10洪水

No.	観測所名	北緯※	東経※	測地系
85	熊の平	36° 21′ 17″	138° 42′ 31″	世
86	剣ヶ峰(砂防)	36° 26′ 09″	138° 41′ 07″	世
87	源公平	36° 40′ 27″	139° 15′ 37″	日
88	根羽沢	36° 52′ 18″	139° 19′ 43″	世
89	三の倉(砂防)	36° 25′ 06″	138° 47′ 56″	世
90	三平峠	36° 54′ 39″	139° 17′ 54″	世
91	鹿沢	36° 27′ 08″	138° 25′ 42″	世
92	室木	36° 20′ 35″	138° 47′ 36″	世
93	車坂峠	36° 25′ 12″	138° 28′ 26″	世
94	十石峠	36° 05′ 45″	138° 39′ 34″	世
95	小雨(砂防)	36° 35′ 48″	138° 37′ 39″	世
96	小川(砂防)	36° 46′ 23″	139° 13′ 45″	世
97	新地川	36° 36′ 07″	139° 16′ 18″	世
98	榛名	36° 21′ 30″	138° 57′ 10″	世
99	榛名予警報	36° 27′ 08″	138° 50′ 52″	世
100	神流川	36° 06′ 43″	138° 54′ 19″	世
101	川浦(砂防)	36° 27′ 42″	138° 44′ 28″	世
102	前口	36° 34′ 59″	138° 34′ 37″	世
103	倉見川	36° 38′ 28″	139° 17′ 18″	世
104	大原(砂防)	36° 39′ 46″	138° 40′ 29″	世
105	大前	36° 30′ 45″	138° 31′ 29″	世
106	大平(砂防)	36° 25′ 09″	138° 43′ 54″	世
107	鷹の巣	36° 35′ 57″	139° 10′ 36″	世
108	中室田	36° 23′ 59″	138° 51′ 22″	世
109	長井	36° 27′ 23″	138° 46′ 38″	世
110	長平	36° 39′ 35″	138° 37′ 34″	世
111	長野原(砂防)	36° 33′ 02″	138° 38′ 45″	世
112	鳥居峠	36° 29′ 33″	138° 23′ 54″	世
113	天狗山	36° 37′ 55″	138° 35′ 11″	世
114	土出	36° 49′ 02″	139° 14′ 22″	世
115	堂光原	36° 31′ 39″	138° 36′ 15″	世
116	南郷	36° 37′ 37″	139° 11′ 21″	世
117	白倉沢	36° 41′ 29″	139° 14′ 08″	世
118	八倉	36° 06′ 54″	138° 47′ 14″	世
119	鳩待峠(砂防)	36° 53′ 25″	139° 12′ 06″	世
120	平滝	36° 43′ 44″	139° 18′ 39″	世
121	霧積	36° 23′ 59″	138° 40′ 26″	世
122	鳴尾	36° 33′ 10″	138° 30′ 50″	世
123	木馬瀬	36° 22′ 20″	138° 45′ 39″	世
124	オジカ沢の頭	36° 49′ 45″	138° 54′ 45″	世
125	花咲(利総)	36° 45′ 05″	139° 11′ 22″	世
126	丸沼(利総)	36° 48′ 10″	139° 18′ 19″	日

洪水名	H16.10洪水

No.	観測所名	北緯※	東経※	測地系
127	大原(利総)	36° 40′ 31″	139° 12′ 03″	世
128	谷地	36° 41′ 39″	139° 06′ 22″	世
129	発知	36° 41′ 47″	139° 03′ 21″	世
130	武尊高原	36° 46′ 19″	139° 06′ 10″	世
131	平標	36° 48′ 24″	138° 49′ 28″	世
132	八斗島	36° 15′ 53″	139° 11′ 48″	世
133	伊勢崎(気)	36° 19′ 54″	139° 09′ 54″	世
134	一の字山(気)	36° 22′ 18″	138° 39′ 30″	世
135	稲含山(気)	36° 10′ 12″	138° 51′ 48″	世
136	雨見山(気)	36° 41′ 12″	138° 51′ 48″	世
137	高手山(気)	36° 45′ 00″	139° 05′ 54″	世
138	沼田(気)	36° 39′ 06″	139° 03′ 36″	世
139	上里見(気)	36° 22′ 36″	138° 53′ 42″	世
140	榛名山(気)	36° 28′ 12″	138° 52′ 24″	世
141	神流(気)	36° 06′ 30″	138° 53′ 48″	世
142	西野牧(気)	36° 14′ 42″	138° 42′ 24″	世
143	赤城山(気)	36° 32′ 24″	139° 10′ 30″	世
144	前橋(気)	36° 24′ 18″	139° 03′ 36″	世
145	草津(気)	36° 37′ 00″	138° 35′ 24″	世
146	中之条(気)	36° 35′ 12″	138° 51′ 00″	世
147	田代(気)	36° 27′ 48″	138° 27′ 48″	世
148	藤岡(気)	36° 14′ 30″	139° 04′ 42″	日
149	藤原(気)	36° 51′ 54″	139° 03′ 30″	世
150	片品(気)	36° 46′ 18″	139° 14′ 18″	世
151	上吉田(気)	36° 03′ 12″	138° 58′ 48″	世
152	草津	36° 37′ 26″	138° 36′ 14″	世
153	本宿	36° 30′ 22″	138° 45′ 18″	世
154	みなかみ水上(気)	36° 47′ 54″	138° 59′ 30″	世

※収集した資料に記載されている緯度・経度を転記した。資料に記載がない場合は、住所等の所在地情報をもとに設定した作業値を記入した。

時間雨量観測所諸元

洪水名	H18.7洪水

No.	観測所名	北緯※	東経※	測地系
1	加仁湯	36° 52′ 07″	139° 23′ 51″	世
2	安中(高崎)	36° 19′ 13″	138° 53′ 18″	世
3	奥ノ萱	36° 08′ 19″	138° 41′ 52″	日
4	下仁田	36° 12′ 21″	138° 47′ 18″	日
5	岩鼻	36° 17′ 19″	139° 04′ 47″	日
6	高崎	36° 19′ 28″	138° 59′ 55″	世
7	秋間	36° 21′ 25″	138° 52′ 12″	日
8	小幡	36° 13′ 31″	138° 55′ 07″	日
9	神津下	36° 14′ 34″	138° 38′ 26″	日
10	相馬ヶ原	36° 25′ 46″	138° 57′ 46″	日
11	箕輪	36° 10′ 41″	138° 58′ 16″	日
12	タキガ沢	36° 50′ 15″	139° 10′ 12″	日
13	悪沢	36° 53′ 18″	139° 10′ 32″	日
14	下久保(水機構)	36° 07′ 29″	139° 01′ 33″	日
15	三岐(水機構)	36° 05′ 18″	138° 41′ 10″	日
16	小穂口	36° 58′ 20″	139° 06′ 38″	日
17	奈良沢	36° 57′ 02″	139° 01′ 55″	日
18	奈良俣	36° 52′ 46″	139° 05′ 24″	日
19	尾附	36° 05′ 19″	138° 48′ 27″	日
20	万場(水機構)	36° 06′ 45″	138° 55′ 21″	日
21	木の根沢	36° 51′ 07″	139° 06′ 35″	日
22	矢種	36° 55′ 14″	139° 08′ 39″	日
23	矢木沢	36° 54′ 29″	139° 03′ 27″	日
24	花見ヶ原	36° 33′ 45″	139° 14′ 04″	世
25	袈裟丸山	36° 37′ 00″	139° 21′ 02″	世
26	庚申山	36° 40′ 12″	139° 22′ 07″	世
27	黒檜岳	36° 43′ 30″	139° 24′ 33″	世
28	三村界	36° 35′ 36″	139° 18′ 04″	世
29	湯元	36° 48′ 27″	139° 25′ 10″	世
30	岩下	36° 33′ 22″	138° 46′ 25″	世
31	三島	36° 33′ 59″	138° 44′ 38″	世
32	松谷	36° 34′ 04″	138° 45′ 03″	世
33	大柏木	36° 31′ 37″	138° 43′ 06″	世
34	長野原(八)	36° 33′ 09″	138° 37′ 48″	世
35	八ッ場総合気象観測所	36° 33′ 27″	138° 42′ 51″	世
36	白根	36° 37′ 54″	138° 32′ 17″	世
37	品木ダム	36° 37′ 41″	138° 38′ 00″	世
38	一の倉	36° 50′ 38″	138° 57′ 27″	世
39	永井	36° 44′ 34″	138° 50′ 03″	世
40	薗原	36° 38′ 16″	139° 10′ 31″	世
41	応桑	36° 27′ 40″	138° 35′ 36″	世
42	鎌田	36° 46′ 07″	139° 13′ 24″	世

洪水名	H18.7洪水

No.	観測所名	北緯※	東経※	測地系
43	丸沼(ダム)	36° 49′ 22″	139° 20′ 22″	世
44	栗原	36° 40′ 35″	139° 18′ 31″	世
45	戸倉	36° 52′ 16″	139° 14′ 47″	世
46	戸倉総合	36° 50′ 10″	139° 15′ 15″	日
47	広場	36° 30′ 55″	138° 54′ 51″	世
48	坤六峠	36° 51′ 32″	139° 11′ 12″	世
49	三ノ倉(ダム)	36° 25′ 06″	138° 47′ 57″	世
50	四万	36° 41′ 11″	138° 45′ 46″	世
51	渋沢	36° 46′ 44″	138° 51′ 54″	世
52	小雨(ダム)	36° 35′ 49″	138° 37′ 38″	世
53	小串(ダム)	36° 36′ 37″	138° 27′ 05″	世
54	小野子	36° 33′ 38″	138° 58′ 05″	世
55	松井田(ダム)	36° 19′ 39″	138° 45′ 21″	世
56	沼田	36° 38′ 18″	139° 01′ 59″	世
57	赤城山	36° 32′ 23″	139° 10′ 35″	世
58	赤城西麓	36° 32′ 28″	139° 04′ 13″	世
59	川浦(ダム)	36° 27′ 43″	138° 44′ 30″	世
60	川古	36° 44′ 59″	138° 53′ 22″	世
61	前橋	36° 22′ 47″	139° 02′ 22″	世
62	相俣	36° 42′ 50″	138° 53′ 40″	世
63	地蔵峠	36° 25′ 44″	138° 25′ 17″	世
64	中山	36° 37′ 16″	138° 56′ 48″	世
65	中之条	36° 35′ 07″	138° 51′ 19″	日
66	田代	36° 29′ 19″	138° 27′ 32″	世
67	湯ノ小屋	36° 52′ 20″	139° 05′ 24″	世
68	湯原	36° 45′ 54″	138° 58′ 24″	日
69	藤原(ダム)	36° 48′ 22″	139° 02′ 16″	世
70	奈良	36° 42′ 07″	139° 15′ 53″	世
71	楢原	36° 06′ 51″	138° 43′ 22″	世
72	鳩待峠(ダム)	36° 53′ 24″	139° 12′ 05″	世
73	反下	36° 38′ 30″	138° 45′ 16″	世
74	富岡	36° 14′ 47″	138° 51′ 43″	世
75	暮坂峠	36° 36′ 13″	138° 41′ 02″	世
76	宝川	36° 50′ 48″	139° 02′ 58″	世
77	野反	36° 41′ 28″	138° 39′ 14″	世
78	ハイロン	36° 28′ 42″	138° 36′ 34″	世
79	奥名郷	36° 02′ 53″	138° 46′ 49″	世
80	横手山	36° 39′ 38″	138° 32′ 03″	世
81	下久保(砂防)	36° 07′ 47″	139° 02′ 07″	世
82	花咲(砂防)	36° 45′ 36″	139° 10′ 41″	世
83	干俣	36° 33′ 34″	138° 28′ 17″	世
84	丸沼(砂防)	36° 48′ 32″	139° 18′ 37″	世

洪水名	H18.7洪水

No.	観測所名	北緯※	東経※	測地系
85	熊の平	36° 21′ 17″	138° 42′ 31″	世
86	剣ヶ峰(砂防)	36° 26′ 09″	138° 41′ 07″	世
87	根羽沢	36° 52′ 18″	139° 19′ 43″	世
88	三の倉(砂防)	36° 25′ 06″	138° 47′ 56″	世
89	三平峠	36° 54′ 39″	139° 17′ 54″	世
90	鹿沢	36° 27′ 08″	138° 25′ 42″	世
91	室木	36° 20′ 35″	138° 47′ 36″	世
92	車坂峠	36° 25′ 12″	138° 28′ 26″	世
93	十石峠	36° 05′ 45″	138° 39′ 34″	世
94	小雨(砂防)	36° 35′ 48″	138° 37′ 39″	世
95	小川(砂防)	36° 46′ 23″	139° 13′ 45″	世
96	新地川	36° 36′ 07″	139° 16′ 18″	世
97	榛名	36° 21′ 30″	138° 57′ 10″	世
98	榛名予警報	36° 27′ 08″	138° 50′ 52″	世
99	神流川	36° 06′ 43″	138° 54′ 19″	世
100	川浦(砂防)	36° 27′ 42″	138° 44′ 28″	世
101	前口	36° 34′ 59″	138° 34′ 37″	世
102	倉見川	36° 38′ 28″	139° 17′ 18″	世
103	大原(砂防)	36° 39′ 46″	138° 40′ 29″	世
104	大前	36° 30′ 45″	138° 31′ 29″	世
105	大平(砂防)	36° 25′ 09″	138° 43′ 54″	世
106	鷹の巣	36° 35′ 57″	139° 10′ 36″	世
107	中室田	36° 23′ 59″	138° 51′ 22″	世
108	長井	36° 27′ 23″	138° 46′ 38″	世
109	長平	36° 39′ 35″	138° 37′ 34″	世
110	長野原(砂防)	36° 33′ 02″	138° 38′ 45″	世
111	鳥居峠	36° 29′ 33″	138° 23′ 54″	世
112	天狗山	36° 37′ 55″	138° 35′ 11″	世
113	土出	36° 49′ 02″	139° 14′ 22″	世
114	堂光原	36° 31′ 39″	138° 36′ 15″	世
115	南郷	36° 37′ 37″	139° 11′ 21″	世
116	白倉沢	36° 41′ 29″	139° 14′ 08″	世
117	八倉	36° 06′ 54″	138° 47′ 14″	世
118	鳩待峠(砂防)	36° 53′ 25″	139° 12′ 06″	世
119	平滝	36° 43′ 44″	139° 18′ 39″	世
120	霧積	36° 23′ 59″	138° 40′ 26″	世
121	鳴尾	36° 33′ 10″	138° 30′ 50″	世
122	木馬瀬	36° 22′ 20″	138° 45′ 39″	世
123	オジカ沢の頭	36° 49′ 45″	138° 54′ 45″	世
124	花咲(利総)	36° 45′ 05″	139° 11′ 22″	世
125	大原(利総)	36° 40′ 31″	139° 12′ 03″	世
126	谷地	36° 41′ 39″	139° 06′ 22″	世

洪水名	H18.7洪水

No.	観測所名	北緯※	東経※	測地系
127	発知	36° 41′ 47″	139° 03′ 21″	世
128	武尊高原	36° 46′ 19″	139° 06′ 10″	世
129	八斗島	36° 15′ 53″	139° 11′ 48″	世
130	みなかみ(気)	36° 47′ 54″	138° 59′ 30″	世
131	伊勢崎(気)	36° 19′ 54″	139° 09′ 54″	世
132	一の字山(気)	36° 22′ 18″	138° 39′ 30″	世
133	稲含山(気)	36° 10′ 12″	138° 51′ 48″	世
134	高手山(気)	36° 45′ 00″	139° 05′ 54″	世
135	沼田(気)	36° 39′ 06″	139° 03′ 36″	世
136	上里見(気)	36° 22′ 36″	138° 53′ 42″	世
137	榛名山(気)	36° 28′ 12″	138° 52′ 24″	世
138	神流(気)	36° 06′ 30″	138° 53′ 48″	世
139	西野牧(気)	36° 14′ 42″	138° 42′ 24″	世
140	赤城山(気)	36° 32′ 24″	139° 10′ 30″	世
141	前橋(気)	36° 24′ 18″	139° 03′ 36″	世
142	草津(気)	36° 37′ 00″	138° 35′ 24″	世
143	中之条(気)	36° 35′ 12″	138° 51′ 00″	世
144	田代(気)	36° 27′ 48″	138° 27′ 48″	世
145	藤岡(気)	36° 14′ 30″	139° 04′ 42″	日
146	藤原(気)	36° 51′ 54″	139° 03′ 30″	世
147	片品(気)	36° 46′ 18″	139° 14′ 18″	世
148	野反湖(気)	36° 41′ 24″	138° 39′ 00″	世
149	上吉田(気)	36° 03′ 12″	138° 58′ 48″	世
150	草津	36° 37′ 26″	138° 36′ 14″	世
151	丸沼(利総)	36° 48′ 19″	139° 18′ 19″	日
152	本宿	36° 30′ 22″	138° 45′ 18″	世

※収集した資料に記載されている緯度・経度を転記した。資料に記載がない場合は、住所等の所在地情報をもとに設定した作業値を記入した。

時間雨量観測所諸元

洪水名	H19.9洪水

No.	観測所名	北緯※	東経※	測地系
1	加仁湯	36° 52′ 07″	139° 23′ 51″	世
2	奥ノ萱	36° 08′ 19″	138° 41′ 52″	日
3	下仁田	36° 12′ 21″	138° 47′ 18″	日
4	秋間	36° 21′ 25″	138° 52′ 12″	日
5	神津下	36° 14′ 34″	138° 38′ 26″	日
6	相馬ヶ原	36° 25′ 46″	138° 57′ 46″	日
7	箕輪	36° 10′ 41″	138° 58′ 16″	日
8	タキガ沢	36° 50′ 15″	139° 10′ 12″	日
9	悪沢	36° 53′ 18″	139° 10′ 32″	日
10	下久保(水機構)	36° 07′ 29″	139° 01′ 33″	日
11	三岐(水機構)	36° 05′ 18″	138° 41′ 10″	日
12	小穂口	36° 58′ 20″	139° 06′ 38″	日
13	奈良沢	36° 57′ 02″	139° 01′ 55″	日
14	奈良俣	36° 52′ 46″	139° 05′ 24″	日
15	尾附	36° 05′ 19″	138° 48′ 27″	日
16	万場(水機構)	36° 06′ 45″	138° 55′ 21″	日
17	木の根沢	36° 51′ 07″	139° 06′ 35″	日
18	矢種	36° 55′ 14″	139° 08′ 39″	日
19	矢木沢	36° 54′ 29″	139° 03′ 27″	日
20	楡沢	36° 32′ 51″	139° 14′ 56″	世
21	湯元	36° 48′ 27″	139° 25′ 10″	世
22	長野原(八)	36° 33′ 09″	138° 37′ 48″	世
23	草津	36° 36′ 59″	138° 35′ 24″	世
24	永井	36° 44′ 34″	138° 50′ 03″	世
25	薗原	36° 38′ 16″	139° 10′ 31″	世
26	応桑	36° 27′ 40″	138° 35′ 36″	世
27	鎌田	36° 46′ 07″	139° 13′ 24″	世
28	丸沼(ダム)	36° 49′ 22″	139° 20′ 22″	世
29	栗原	36° 40′ 35″	139° 18′ 31″	世
30	戸倉	36° 52′ 16″	139° 14′ 47″	世
31	広場	36° 30′ 55″	138° 54′ 51″	世
32	三ノ倉(ダム)	36° 25′ 06″	138° 47′ 57″	世
33	四万	36° 41′ 11″	138° 45′ 46″	世
34	渋川	36° 30′ 03″	138° 59′ 46″	世
35	渋沢	36° 46′ 44″	138° 51′ 54″	世
36	小串(ダム)	36° 36′ 37″	138° 27′ 05″	世
37	小野子	36° 33′ 38″	138° 58′ 05″	世
38	松井田(ダム)	36° 19′ 39″	138° 45′ 21″	世
39	沼田	36° 38′ 18″	139° 01′ 59″	世
40	赤城山	36° 32′ 23″	139° 10′ 35″	世
41	川古	36° 44′ 59″	138° 53′ 22″	世
42	前橋	36° 22′ 47″	139° 02′ 22″	世

洪水名	H19.9洪水

No.	観測所名	北緯※	東経※	測地系
43	相俣	36° 42′ 50″	138° 53′ 40″	世
44	中之条	36° 35′ 07″	138° 51′ 19″	日
45	湯ノ小屋	36° 52′ 20″	139° 05′ 24″	世
46	湯原	36° 45′ 54″	138° 58′ 24″	日
47	藤原(ダム)	36° 48′ 22″	139° 02′ 16″	世
48	奈良	36° 42′ 07″	139° 15′ 53″	世
49	鳩待峠(ダム)	36° 53′ 24″	139° 12′ 05″	世
50	富岡	36° 14′ 47″	138° 51′ 43″	世
51	暮坂峠	36° 36′ 13″	138° 41′ 02″	世
52	宝川	36° 50′ 48″	139° 02′ 58″	世
53	野反	36° 41′ 28″	138° 39′ 14″	世
54	ハイロン	36° 28′ 42″	138° 36′ 34″	世
55	奥名郷	36° 02′ 53″	138° 46′ 49″	世
56	横手山	36° 39′ 38″	138° 32′ 03″	世
57	下久保(砂防)	36° 07′ 47″	139° 02′ 07″	世
58	花咲(砂防)	36° 45′ 36″	139° 10′ 41″	世
59	干俣	36° 33′ 34″	138° 28′ 17″	世
60	丸沼(砂防)	36° 48′ 32″	139° 18′ 37″	世
61	熊の平	36° 21′ 17″	138° 42′ 31″	世
62	剣ヶ峰(砂防)	36° 26′ 09″	138° 41′ 07″	世
63	根羽沢	36° 52′ 18″	139° 19′ 43″	世
64	三の倉(砂防)	36° 25′ 06″	138° 47′ 56″	世
65	三平峠	36° 54′ 39″	139° 17′ 54″	世
66	鹿沢	36° 27′ 08″	138° 25′ 42″	世
67	室木	36° 20′ 35″	138° 47′ 36″	世
68	車坂峠	36° 25′ 12″	138° 28′ 26″	世
69	十石峠	36° 05′ 45″	138° 39′ 34″	世
70	小雨(砂防)	36° 35′ 48″	138° 37′ 39″	世
71	小川(砂防)	36° 46′ 23″	139° 13′ 45″	世
72	新地川	36° 36′ 07″	139° 16′ 18″	世
73	榛名	36° 21′ 30″	138° 57′ 10″	世
74	榛名予警報	36° 27′ 08″	138° 50′ 52″	世
75	神流川	36° 06′ 43″	138° 54′ 19″	世
76	川浦(砂防)	36° 27′ 42″	138° 44′ 28″	世
77	前口	36° 34′ 59″	138° 34′ 37″	世
78	倉見川	36° 38′ 28″	139° 17′ 18″	世
79	大前	36° 30′ 45″	138° 31′ 29″	世
80	大平(砂防)	36° 25′ 09″	138° 43′ 54″	世
81	鷹の巣	36° 35′ 57″	139° 10′ 36″	世
82	中室田	36° 23′ 59″	138° 51′ 22″	世
83	長井	36° 27′ 23″	138° 46′ 38″	世
84	長平	36° 39′ 35″	138° 37′ 34″	世

洪水名	H19.9洪水

No.	観測所名	北緯※	東経※	測地系
85	長野原(砂防)	36° 33′ 02″	138° 38′ 45″	世
86	鳥居峠	36° 29′ 33″	138° 23′ 54″	世
87	天狗山	36° 37′ 55″	138° 35′ 11″	世
88	土出	36° 49′ 02″	139° 14′ 22″	世
89	堂光原	36° 31′ 39″	138° 36′ 15″	世
90	南郷	36° 37′ 37″	139° 11′ 21″	世
91	白倉沢	36° 41′ 29″	139° 14′ 08″	世
92	八倉	36° 06′ 54″	138° 47′ 14″	世
93	鳩待峠(砂防)	36° 53′ 25″	139° 12′ 06″	世
94	平滝	36° 43′ 44″	139° 18′ 39″	世
95	霧積	36° 23′ 59″	138° 40′ 26″	世
96	鳴尾	36° 33′ 10″	138° 30′ 50″	世
97	木馬瀬	36° 22′ 20″	138° 45′ 39″	世
98	発知	36° 41′ 47″	139° 03′ 21″	世
99	八斗島	36° 15′ 53″	139° 11′ 48″	世
100	みなかみ(気)	36° 47′ 54″	138° 59′ 30″	世
101	伊勢崎(気)	36° 19′ 54″	139° 09′ 54″	世
102	一の字山(気)	36° 22′ 18″	138° 39′ 30″	世
103	稲含山(気)	36° 10′ 12″	138° 51′ 48″	世
104	雨見山(気)	36° 41′ 12″	138° 51′ 48″	世
105	高手山(気)	36° 45′ 00″	139° 05′ 54″	世
106	沼田(気)	36° 39′ 06″	139° 03′ 36″	世
107	上里見(気)	36° 22′ 36″	138° 53′ 42″	世
108	榛名山(気)	36° 28′ 12″	138° 52′ 24″	世
109	神流(気)	36° 06′ 30″	138° 53′ 48″	世
110	西野牧(気)	36° 14′ 42″	138° 42′ 24″	世
111	赤城山(気)	36° 32′ 24″	139° 10′ 30″	世
112	前橋(気)	36° 24′ 18″	139° 03′ 36″	世
113	草津(気)	36° 37′ 00″	138° 35′ 24″	世
114	中之条(気)	36° 35′ 12″	138° 51′ 00″	世
115	田代(気)	36° 27′ 48″	138° 27′ 48″	世
116	藤岡(気)	36° 14′ 30″	139° 04′ 42″	日
117	藤原(気)	36° 51′ 54″	139° 03′ 30″	世
118	片品(気)	36° 46′ 18″	139° 14′ 18″	世
119	野反湖(気)	36° 41′ 24″	138° 39′ 00″	世
120	上吉田(気)	36° 03′ 12″	138° 58′ 48″	世
121	本宿	36° 30′ 22″	138° 45′ 18″	世

※収集した資料に記載されている緯度・経度を転記した。資料に記載がない場合は、住所等の所在地情報をもとに設定した作業値を記入した。

小流域ごとの各時間雨量観測所の支配面積(ティーセン法)

日付	S560821																																		
No.	観測所名	1	2	3	4	5	6	7	8	9	10	11	12	13	14	15	16	17	18	19	20	21	22	23	24	25	26	27	28	29	30	31	32	33	34	35	36	37	38	39
1	加仁湯									0.52																														
2	鬼怒沼									14.24																														
6	下仁田																														45.07	33.39	6.27							
8	高崎																							0.10			4.10		8.61	31.80			16.75		24.91	0.15				
9	三ノ倉(高崎)																									27.54	6.39													
11	小鯖																																81.43	19.34				0.02		
12	松井田(高崎)																											20.78	31.07											
15	南野牧																											3.80			60.37	28.87								
16	万場(高崎)																																	3.01			4.53	4.18		
20	下久保(水機構)																																	6.57				20.69	46.93	10.44
21	三波(水機構)																																				70.87			
23	小幡口	90.87	9.71																																					
24	奈良沢	57.36		2.52																																				
27	万場(水機構)																																	4.42			0.25	27.03	4.73	
30	矢木沢	17.25	6.18	25.28																																				
32	花見ケ原												9.03																										
33	賀蔵丸山												0.62																										
34	皮籠山										1.18	4.85																											
35	鳳凰岳										1.84																												
36	三村泉												3.16																										
37	柳小屋																																				0.43			
38	山王峠子									0.06																														
40	白光沢									2.33																														
45	長野原(八)														0.94	21.71	28.05																						
48	白根														7.59	41.91																								
49	品木ダム															25.66			1.13																				
50	一の倉			12.02	40.28																																			
51	永井						8.49																																	
52	鷹原								0.46			4.22	34.27	2.34																										
53	吹桑														7.67		97.88			8.93						0.34														
54	鎧田									1.20	15.54																													
55	丸沼(ダム)									21.43																														
56	旧薗沢														22.38																								
59	戸倉									26.30																														
60	戸倉複合			0.67						38.17	6.00																													
63	三ノ倉(ダム)																									29.97			15.06											
64	三国						16.16									4.41			34.36																					
66	渋川													7.94							0.14	51.29	68.62																	
67	渡沢					0.12	16.50																													0.31	3.36			
68	小雨(ダム)															27.26		1.29	2.63																				
71	松井田(ダム)																											32.95	21.16		1.71		16.60						
72	沼田					0.06		2.37	34.47				3.42	19.69							0.07																			
74	赤城西麓													84.51								2.23	6.59																
75	川浦(ダム)																			17.11						50.61													
76	川古					5.76	21.26	0.45															10.51	19.46	2.92															
77	前橋					6.24	8.31	34.29																												36.15	20.07			
78	相俣				0.39		14.97																																	
79	大笹田							12.03	4.02					1.51							65.61	19.83																		
81	中山																				52.70	0.81																	
82	中之条														45.44																									
83	田代																																							
84	湯ノ小屋		27.47	31.89																																				
85	湯原				7.85	51.31			0.69																															
86	薗原(ダム)			19.38	9.15	0.04			8.27																															
87	奈良										24.22	18.75																												
88	横原																																							
90	反下																	8.44	97.56		2.51																			
91	夏岡																											4.09	18.66		20.66		43.21							
93	宝川			26.12	3.11																																			
94	本宿																2.27	16.83		74.97						0.09														
95	万座														27.29	5.31																								
98	奥名湖																																							
102	干俣														87.95	3.21																								
107	横谷沢									27.95																														
109	三平峠									20.95																														
113	十石峠																																							
116	小川(砂防)									12.19	5.08																						32.60				26.76			
116	新地川												21.19																											
117	鳴名																										22.27		18.81				1.59		25.24	0.25			
119	神流川																																				3.67	0.57		
120	仁加又沢									24.68	3.25																													
123	倉見川											17.16	23.20																											
124	大原(砂防)															34.78			11.45																				
131	長野原(砂防)															21.31	18.73	8.08		13.29																			
132	鳥居峠														17.29																									
136	雨堀												38.86	0.19																										
139	旭竹峠(砂防)		17.23	10.59						19.60	0.33																													
140	早俣									0.82	49.36	1.47																												
141	鹿積																3.25			0.04						24.78		16.95	11.57										
144	オジカ沢の頭				16.07	1.32	4.27																																	
145	花咲(利根)								16.00		33.43	0.14																												
146	丸沼(利根)									32.41	0.38																													
147	大原(利根)								2.33		0.99	32.19	10.13																											
148	谷地								45.73				4.15																											
149	発知					16.31		0.49	43.93																															
150	武尊高原			17.60					54.51		4.60																													
151	早俣						5.58																																	
152	八斗島																								7.61										5.82				0.28
155	一の手川(気)																											34.98											
156	菅倉山(気)																														11.49	4.18	21.40	23.66			14.46			
157	雨見山(気)						5.06	29.56											7.55		19.25																			
159	沼田(気)								12.59				25.18	3.91																										

別添資料7－4

日付	S560821	1	2	3	4	5	6	7	8	9	10	11	12	13	14	15	16	17	18	19	20	21	22	23	24	25	26	27	28	29	30	31	32	33	34	35	36	37	38	39
No.	観測所名																																							
160	上里見(気)																									8.08	45.28	1.45	40.45						1.45					
161	権名山(気)																			17.04	17.94	22.98	7.51			13.72	31.98								3.13	1.51				
162	神流(気)												9.10	24.40																							39.82			
164	武城山(気)														52.69		3.02																							
167	中之条(気)																	1.66	9.51	25.63	30.14																			
168	田代(気)																																							
169	鷹嶺(気)																							0.98	0.01					11.47			12.47	18.00	3.66	38.07				26.78
170	軽原(気)			18.98												57.24			0.01																					
172	野反湖(気)						7.59																																	
175	永井峠合															18.63																								
176	草津			0.72	26.22	0.62																		4.14	13.34											0.82				
178	みなかみ水上(気)																											6.38			51.35	12.76	1.91						
179	伊勢崎(気)																																							
181	西野牧(気)															27.57																								
183	草津(気)									9.34	15.44																													
184	片品(気)																																					0.78		
185	上吉田(気)																																							

小流域ごとの各時間雨量観測所の支配面積(ティーセン法)

日付	S560822	1	2	3	4	5	6	7	8	9	10	11	12	13	14	15	16	17	18	19	20	21	22	23	24	25	26	27	28	29	30	31	32	33	34	35	36	37	38	39
No.	観測所名																																							
1	加仁湯									0.52																														
2	鬼怒沼									14.24																														
6	下仁田																														45.07	33.39	6.27							
8	高崎																							0.10			4.10		8.61	31.80			16.76		24.91	0.15				
9	三ノ倉(高崎)																									27.54	6.39													
11	小幡																																61.43	19.34					0.02	
12	松井田(高崎)																											20.78	31.07											
15	南牧																											3.80			60.37	28.87								
16	万場(高崎)																																	3.01			4.53	4.18		
20	下久保(次繰堰)																																	6.57				20.69	46.93	10.44
21	三駄(次繰堰)																																				70.87			
23	小鹿口	90.87	9.71																																					
24	奈良沢	57.35		2.62																																				
27	万場(次繰堰)																																	4.42			0.25	27.03	4.73	
30	矢木沢	17.25	6.18	25.28									12.94																											
32	花見ケ原												0.62																											
33	諏訪丸山										1.18	4.85																												
34	皮申山										1.84		11.45																											
35	黒檜岳																																							
36	三対岸																																							
37	御小屋																																				0.43			
38	山王峠子									0.05																														
40	日光沢									2.33																														
45	鳥野原(八)														0.94	23.05	26.05																						
48	白根														7.59	48.84																								
49	品木ダム															25.66			1.13																					
50	一の倉			12.02	40.28																																			
51	永井						15.83																																	
52	鷹原								0.46			4.22	34.27	2.34																										
53	応桑														7.67		97.88			6.93						0.34														
54	鍾田									1.20	15.54																													
55	丸沼(ダム)									21.43																														
56	旧薄沢														22.38																									
59	戸倉									48.60	1.01																													
63	三ノ倉(ダム)																									29.97			15.06											
64	三国						18.40									4.41			34.36																					
66	浅川													7.94							0.14	51.29	68.62													0.31	3.36			
67	渋沢					0.12	16.51																																	
68	小雨(ダム)															32.43		1.29	2.63																					
71	松井田(ダム)																											32.96	21.16		1.71		18.60							
72	沼田					0.06		2.37	34.47				3.42	19.69							0.07																			
74	赤城西麓													84.51								2.23	6.59																	
76	川浦(ダム)																			17.11						50.61														
76	川古					5.78	21.26	0.45																																
77	前橋					6.24	6.31	34.29															10.61	19.45	2.92										38.15	20.07				
78	粕俣				0.39		14.97																																	
79	大源田							12.03	4.02					1.51							65.61	19.83																		
81	中山																				52.70	0.81																	
82	中之条														45.44																									
83	田代																																							
84	湯ノ小屋		27.47	31.89																																				
85	湯原				7.85	61.31			0.69																															
86	藤原(ダム)			19.38	9.15	0.04			8.27																															
87	永見										24.22	18.75																												
88	猪原																																							
90	反下																		8.44	97.56		2.51											46.91				42.10			
91	富岡																											4.09	18.66		20.66		43.21						
93	宇川			26.12	3.11																																			
94	本俣																2.27	18.83		74.97						0.09														
95	万座														27.29	5.31																								
98	黒名郷																																				66.65			
102	干俣														67.95	3.49																								
107	境沢沢									28.52																														
109	三平峠									20.96																														
113	十石峠																																32.60				26.78			
115	小川(砂防)									18.80	8.03																													
117	鎌名																										22.27		18.81				1.59		25.24	0.25			
119	神流川																																				3.67	0.57		
120	仁加又沢									24.58	3.25																													
123	倉見川											17.16	29.58																											
124	大原(砂防)															34.78			11.45																					
131	鳥野原(砂防)															21.31	18.73	8.08		13.29																				
132	鳥居峠														17.29																									
136	南郷												41.46	0.19																										
139	鳴神峠(砂防)		17.23	11.26						19.90	2.35																													
140	平滝									0.82	49.35	1.47																												
141	鷹積																3.25			0.04						24.78		16.95	11.57										
144	オジカ沢の頭				16.07	1.32	4.27																																	
145	花咲(利根)								18.00		33.43	0.14																												
146	丸沼(利根)									40.61	0.38																													
147	大原(利根)								2.33		0.99	32.19	10.13																											
148	谷地								46.73				4.15																											
149	勢知					15.31		0.49	43.93																															
150	武尊高原			17.60					54.51		4.62																													
151	平滝						5.58																																	
152	八斗島																								7.61											5.82				0.28
155	一の字山(気)																											34.98												
156	榛名山(気)																														11.49	4.18	21.40	23.66			14.46			
157	南見山(気)					5.06	29.56												7.55		19.26																			
159	沼田(気)								12.58				25.19	3.91																										
160	上里見(気)																									8.08	45.28	1.45	40.45						1.45					
161	榛名山(気)																			17.04	17.94	22.96	7.51			13.72	31.98								3.13	1.51				

日付	S560822	1	2	3	4	5	6	7	8	9	10	11	12	13	14	15	16	17	18	19	20	21	22	23	24	25	26	27	28	29	30	31	32	33	34	35	36	37	38	39
No.	観測所名																																							
162	寺跡(気)																																				39.82			
164	赤城山(気)												9.10	24.40																											
167	中之条(気)																	1.66	9.51	25.63	30.14																			
168	田代(気)														52.69		3.02																							
169	藤原(気)																																							
170	菅原(気)			18.98																				0.98	0.01					11.47			12.47	18.00	3.66	38.07				26.76
172	野尻湖(気)															67.24			0.01																					
176	軍津															32.48																								
178	みなかみ水上(気)			0.72	26.22	0.62																																		
179	伊勢崎(気)																							4.14	13.34											0.82				
181	西野牧(気)																											6.38			51.35	12.78	1.91							
184	片品(気)									9.48	15.44																													
185	上吉田(気)																																					0.78		

小流域ごとの各時間雨量観測所の支配面積(ティーセン法)

日付	S560823																																		
No.	観測所名	1	2	3	4	5	6	7	8	9	10	11	12	13	14	15	16	17	18	19	20	21	22	23	24	25	26	27	28	29	30	31	32	33	34	35	36	37	38	39
1	加仁湯									0.52																														
2	鬼怒沼									14.24																														
6	下仁田																														45.07	33.39	6.27							
8	高崎																							0.10			4.10		6.61	31.80			15.75		24.91	0.15				
9	三ノ倉(高崎)																									27.54	6.39													
11	小幡																																81.43	19.34				0.02		
12	松井田(高崎)																											20.78	31.07											
15	雨野沢																											3.80			60.37	29.67							
16	万場(高崎)																																	3.01			4.53	4.18		
20	下久原(水機構)																																	6.57				20.69	46.93	10.44
21	三坂(水機構)																																				70.87			
23	小幡口	90.87	9.71																																					
24	奈良沢	57.36		2.52																																				
27	万場(水機構)																																	4.42			0.25	27.03	4.73	
30	矢木沢	17.25	6.18	25.28									9.03																											
32	花見ヶ原												0.62																											
33	袈裟丸山										1.18	4.85																												
34	皮留山										1.84																													
35	鳳凰岳												3.16																											
36	三村界																																							
37	鄀小屋																																				0.43			
38	山王峠子									0.06																														
40	巨光沢									2.33																														
45	奥野原(八)														0.94	23.05	28.05																							
48	白視														7.59	48.84																								
49	品木ダム															25.66			1.13																					
50	一の倉			12.02	40.28																																			
51	永井						15.83																																	
52	鷹原								0.46			4.22	34.27	2.34																										
53	応桑														7.67		97.88			8.93						0.34														
54	鎌田									1.20	15.54																													
55	丸沼(ダム)									21.43																														
56	旧原沢														22.38																									
59	戸倉									26.30																														
60	戸倉複合			0.67						38.17	6.00																													
63	三ノ倉(ダム)																									29.97			15.06											
64	三国						16.40									4.41			34.36																					
66	須川													7.94							0.14	51.29	68.62												0.31	3.38				
67	湯沢					0.12	16.51																																	
68	小南(ダム)															32.43		1.29	2.63																					
71	松井田(ダム)																											32.95	21.16		1.71		16.60							
72	沼田					0.06		2.37	34.47				3.42	19.69							0.07																			
74	赤城西麓													64.51										2.23	6.59															
75	川潮(ダム)																			17.11						50.61														
76	川古					5.78	21.26	0.45																																
77	前橋																																							
78	相俣					6.24	8.31	34.29																																
79	大源田				0.39		14.97																																	
81	中山							12.03	4.02					1.51							65.61	19.83																		
82	中之条																				52.70	0.81																	
83	田代														45.44																									
84	湯ノ小屋		27.47	31.89																																				
85	湯originate				7.85	51.31			0.69																															
86	藤原(ダム)			19.38	9.15	0.04			6.27																															
87	奈良										24.22	16.75																												
88	鹿原																															46.91				42.10			
90	反下																	8.44	57.58		2.51																			
91	高岡																											4.09	18.66		20.66		43.21							
93	宇川			26.12	3.11																																			
94	本俣																2.27	18.83		74.97						0.09														
95	万座														27.29	5.31																								
98	奥名郷																																							
102	干俣														87.95	3.49																								
107	横谷沢									27.90																														
109	三平峠									20.95																														
113	十石峠																															32.60					26.78			
115	小川(砂防)									12.19	5.08																													
116	新地川												21.19																											
117	嬬名																										22.27		18.81				1.59		25.24	0.25			
119	神流川																																				3.67	0.57		
120	仁加又沢									24.58	3.25																													
123	倉見川											17.16	23.20																											
124	大原(砂防)															34.78			11.45																					
131	奥野原(砂防)															21.31	18.73	8.06		13.29																				
132	鳥居峠														17.29																									
136	雨郷												38.85	0.19																										
139	旭特峠(砂防)		17.23	10.59						19.60	0.33																													
140	平滝									0.82	49.36	1.47																												
141	鷹揚																3.25			0.04						24.78		16.95	11.57										
144	オジカ沢の頭				16.07	1.32	4.27																																	
145	花咲(利根)								16.00		33.43	0.14																												
146	丸沼(利根)									32.41	0.38																													
147	大原(利根)								2.33		0.99	32.19	10.13																											
148	谷地								46.73				4.15																											
149	発知					16.31		0.49	43.93																															
150	武尊高原			17.60					54.51		4.80																													
151	平滝						5.58																																	
152	八斗島																								7.61										5.82				0.28
155	一の宇山(気)																											34.98											
156	篭倉山(気)																														11.49	4.18	21.40	23.66			14.48			
157	雨見山(気)						5.06	29.56											7.55		19.26																			
159	沼田(気)								12.59				26.18	3.91																										

日付	S560823	1	2	3	4	5	6	7	8	9	10	11	12	13	14	15	16	17	18	19	20	21	22	23	24	25	26	27	28	29	30	31	32	33	34	35	36	37	38	39
No.	観測所名																																							
160	上里見(気)																									8.08	45.28	1.45	40.45						1.45					
161	種名山(気)																			17.04	17.94	22.96	7.51			13.72	31.98								3.13	1.51				
162	神流(気)																																				39.82			
164	赤城山(気)												9.10	24.40																										
167	中之条(気)																	1.66	9.51	25.63	30.14																			
168	田代(気)														52.69		3.02																							
169	藤岡(気)																							0.98	0.01					11.47			12.47	18.00	3.66	38.07				26.78
170	藤原(気)			18.98																																				
172	野反湖(気)															57.24			0.01																					
176	草津															32.48																								
178	みなかみ水上(気)			0.72	26.22	0.62																																		
179	伊勢崎(気)																							4.14	13.34											0.82				
181	西野牧(気)																											6.38			51.35	12.78	1.91							
184	片品(気)									9.34	15.44																													
185	上吉田(気)																																					0.78		

小流域ごとの各時間雨量観測所の支配面積(ティーセン法)

日付 No.	S570731 観測所名	1	2	3	4	5	6	7	8	9	10	11	12	13	14	15	16	17	18	19	20	21	22	23	24	25	26	27	28	29	30	31	32	33	34	35	36	37	38	39
1	加仁湯									0.52																														
2	鬼怒沼									14.24																														
3	野上																																					1.66	26.29	0.14
6	下仁田																														45.07	33.39	6.27							
8	高崎																							0.10			4.10		8.61	31.80			27.00		24.91	0.15				
9	三ノ倉(高崎)																									27.54	6.39													
12	松井田(高崎)																											20.78	31.07											
13	神津下																											4.43			33.15	5.76								
15	南野牧																											0.06			27.22	23.40								
16	万場(高崎)																																	15.08			4.78	41.02	18.64	
23	小坂口	90.87	9.71																																					
24	奈良沢	57.36		2.52																																				
30	矢木沢	17.25	6.18	27.49	0.19																																			
32	花見ヶ原												9.03																											
33	袈裟丸山												0.62																											
34	皮甲山										1.18	4.85																												
35	黒檜岳										1.84																													
36	三村界												3.16																											
38	山王帽子									0.06																														
40	日光沢									2.47																														
45	長野原(八)														0.94	21.71	28.05																							
48	白根														7.58	20.41																								
49	品木ダム															25.66			1.13																					
51	永井						8.49																																	
52	藤原								0.46			4.22	34.27	2.34																										
53	応桑														7.67		91.10			4.79																				
54	鎌田									1.20	14.13																													
55	丸沼(ダム)									40.99	0.14																													
56	旧鹿沢														22.38																									
58	刻ヶ峰(ダム)																8.79			6.49						26.43		0.31												
59	戸倉									25.04																														
60	戸倉総合									34.12																														
62	坤六峠		4.80	21.03						15.99	11.35																													
63	三ノ倉(ダム)																									29.96			15.06											
64	三国						18.16									4.41			34.36																					
66	渋川													7.94							0.14	51.29	64.00												0.31	3.30				
67	渋沢					0.12	16.50																																	
68	小桝(ダム)															27.26		1.29	2.63																					
71	松井田(ダム)																											32.95	21.16		1.71		16.60							
72	沼田					0.06		2.37	34.48				3.42	19.69							0.07																			
74	赤城西麓													84.51								2.23	6.59																	
75	川浦(ダム)																			14.80						45.80														
76	川古					5.78	21.26	0.45																																
77	前橋																						0.10	15.93	2.69										36.12	11.78				
78	相俣					6.24	8.31	34.29																																
79	大源田				0.39		14.97																																	
81	中山							12.03	4.02					1.51							65.61	19.83																		
82	中之条																				52.70	0.81																		
83	田代														45.44																									
84	湯ノ小屋		25.07	24.84																																				
85	湯原				7.85	51.31			0.56																															
86	藤原(ダム)			19.38	9.15	0.04			7.57																															
87	奈良										24.23	7.54																												
88	樹原																															46.91					50.97			
90	反下																	8.44	97.58		2.51																			
91	富岡																											4.09	18.66		20.66		92.90							
93	宝川			32.48	4.92																																			
94	本宿																2.27	18.83		74.97						0.09														
95	万座														27.17																									
98	奥名郷																																				94.47			
99	榎手山														0.13	33.69																								
102	千俣														87.95	3.21																								
106	窓公平											22.08	1.77																											
107	根羽沢									27.90																														
109	三平峠									20.98																														
113	十石峠																															32.31					61.39			
115	小川(砂防)									12.19	3.21																													
116	新地川												21.19																											
117	神名																										22.27		18.81				1.62		25.24	0.25				
119	神流川																																				3.67	1.55		
123	倉見川											10.90	22.29																											
124	大原(砂防)															34.78			11.45																					
131	長野原(砂防)															21.31	18.73	8.08		13.29																				
132	鳥居峠														17.29																									
136	南郷												38.72	0.19																										
139	場待峠(砂防)		14.83							8.92																														
140	平滝									0.91	51.69	1.47																												
141	露積																									3.51		18.64	11.57											
144	オジカ沢の頭			1.51	45.28	1.32	4.27																																	
145	花咲(利総)								16.71		33.06	0.14																												
146	丸沼(利総)									37.20	1.26																													
147	大原(利総)								2.33		0.99	27.58	9.40																											
148	谷地								40.39				4.15																											
149	発知					16.31		0.49	38.94																															
150	武尊高原			14.88					30.96		3.22																													
151	平標						5.58																																	
152	八斗島																								7.61											6.82				0.28
155	一の字山(気)																											34.51												
156	稲合山(気)																														11.49	4.18	31.89	33.78			14.46			
157	南見山(気)						5.06	29.56											7.55		19.26																			
159	沼田(気)								12.59				25.19	3.91																										
160	上里見(気)																									8.08	45.28	1.45	40.45						1.45					

日付	S570731	1	2	3	4	5	6	7	8	9	10	11	12	13	14	15	16	17	18	19	20	21	22	23	24	25	26	27	28	29	30	31	32	33	34	35	36	37	38	39
No.	観測所名																																							
161	地名山(気)																			17.04	17.94	22.96	7.51			13.72	31.98								3.13	1.51				
162	神流(気)																																				39.62			
164	赤城山(気)												9.10	24.40																										
167	中之条(気)																	1.66	9.51	25.63	30.14																		
168	田代(気)														52.48		2.64																						
169	鷹岡(気)																							0.98	0.01					11.47			23.44	26.14	3.66	38.06			3.21	37.08
170	鷹原(気)			20.92	0.02											52.38			0.01																				
172	野反湖(気)														0.21		1.72																						
174	軽井沢(気)						7.59									16.61																								
175	水井峠合																																						
176	軽津																																						
178	みなかみ水上(気)			0.72	35.27	0.62																		4.14	13.34											0.82			
179	伊勢崎(気)								36.99																														
180	高千山(気)																											6.17			51.35	12.76	1.91					
181	西野牧(気)																																		0.03	8.36				
182	前橋(気)																						15.13	3.53	0.23															
183	軽津(気)															27.57																								
184	片品(気)									9.34	15.44																													
185	上吉田(気)																																				9.02	3.54		

小流域ごとの各時間雨量観測所の支配面積(ティーセン法)

日付	S570801	1	2	3	4	5	6	7	8	9	10	11	12	13	14	15	16	17	18	19	20	21	22	23	24	25	26	27	28	29	30	31	32	33	34	35	36	37	38	39
No.	観測所名																																							
1	加仁湯									2.69																														
6	下巴田																																							
8	高崎																							0.10			4.10		6.61	31.80			27.00		24.91	0.15					
9	三ノ倉(高崎)																									27.54	6.39														
12	松井田(高崎)																											20.78	31.07												
13	神津下																											4.43			33.15	5.76								
15	雨野牧																											0.06			27.22	23.40								
16	万場(高崎)																																	3.01			4.53	4.18		
20	下久保(水資機)																																0.74	13.26			71.31	20.69	46.95	10.44
21	三岐(水資機)																																							
23	小幡口	90.87	9.71																																					
24	金尾沢	57.36		2.52																																				
27	万場(水資機)																																	6.50			0.26	27.03	4.73	
30	矢木沢	17.25	6.18	27.49	0.19								9.03																											
32	花見ヶ原												0.62																											
33	賀慶丸山										1.18	4.85																												
34	庚申山										1.84																													
35	鳳機岳												3.16																											
36	三村岩									0.06																														
38	山王峠子									6.58																														
40	日光沢														0.94	21.71	28.05																						
45	長野原(八)														28.98	20.41																							
48	白坂															29.66			1.13																				
49	品木ダム																																						
51	永井						15.83																																
52	鷹原								0.48			4.22	34.27	2.34																									
53	応桑														7.87		91.10			4.79																			
54	鎌田									1.20	14.13																													
55	丸沼(ダム)									41.27	0.14																													
56	旧鹿沢														22.38																								
58	剣ヶ峰(ダム)																8.79			6.49						26.43		0.31											
59	戸倉									40.81																														
62	神六峠		4.80	21.03						20.43	11.35																													
63	三ノ倉(ダム)																									29.96			15.06											
64	三国						18.40									4.41			34.36																				
66	渋川													7.94							0.14	51.29	64.00													0.31	3.39			
67	渋沢					0.12	16.51																																	
68	小雨(ダム)															27.26		1.29	2.63																				
71	松井田(ダム)																											32.95	21.16		1.71		16.60						
72	沼田					0.06		2.37	34.46				3.42	19.69							0.07																		
74	赤城西麓													84.51									2.23	6.59															
75	川浦(ダム)																			14.80						45.80													
76	川古					5.78	21.26	0.45																																
77	前橋																						0.10	15.93	2.69										36.12	11.78			
78	相俣					6.24	6.31	34.29																																
79	大源田				0.39		14.97																																
81	中山							12.03	4.02					1.51							65.61	19.83																	
82	中之条																				52.70	0.81																
83	田代														45.44																								
84	漆ノ小屋		25.07	24.84																																			
85	湯原				7.85	61.31			0.56																														
86	鷹原(ダム)			19.36	9.15	0.04			7.57																														
87	奈良										24.23	7.54																												
88	世原																																						
90	矢下																	8.44	97.56		2.51																		
91	直階																											4.09	18.66		20.56		92.91						
93	宇川			32.48	4.92																																		
94	本宿																2.27	18.83		74.97						0.09													
98	奥名郷																																						
99	横手山														1.49	33.69																							
102	干俣														92.36	3.21																							
106	霧公平											22.08	1.77																										
107	燈羽沢									35.81																														
109	三平峠									21.35																														
113	十石峠																																						
115	小川(砂防)									17.14	3.21																													
116	新地川												21.19																											
117	梅名																																						
119	神流川																										22.27		18.81				1.62		25.24	0.25				
123	倉見川											10.90	22.29																									3.67	0.57		
124	大原(砂防)															34.78			11.45																					
131	長野原(砂防)															21.31	18.73	8.08		13.29																				
132	鳥居峠														17.29																								
136	南郷												38.72	0.19																									
139	鳴待峠(砂防)		14.83							8.92																														
140	平滝									0.91	51.59	1.47																												
141	露積																									3.51		16.64	11.57											
144	オジカ沢の頭			1.51	45.28	1.32	4.27																																	
145	花咲(利根)								16.71		33.06	0.14																												
146	丸沼(利根)									45.40	1.26																													
147	大原(利根)								2.33		0.99	27.58	9.40																											
148	谷地								40.39				4.15																											
149	発知					16.31		0.49	38.94																															
150	武尊高原		14.88						30.96		3.22																													
151	平標						5.58																																
152	八斗島																								7.61											5.82			0.28
155	一の手山(気)																											34.51											
156	横谷山(気)																														11.49	4.18	31.65	32.28			14.46		
157	南見山(気)						5.06	29.56											7.55		19.26																		
159	沼田(気)								12.59				25.19	3.91																									
160	上里見(気)																									8.08	45.28	1.45	40.45						1.45				
161	横谷山(気)																			17.04	17.94	22.95	7.51			13.72	31.98								3.13	1.51			

日付	S570801	1	2	3	4	5	6	7	8	9	10	11	12	13	14	15	16	17	18	19	20	21	22	23	24	25	26	27	28	29	30	31	32	33	34	35	36	37	38	39
No.	観測所名																																							
162	神流(気)																																				39.82			
164	赤城山(気)												9.10	24.40																										
167	中之条(気)																	1.65	9.51	25.63	30.14																		
168	田代(気)														52.48		2.54																						
169	鳥居(気)																							0.98	0.01					11.47			22.93	19.95	3.66	38.06				26.78
170	栗原(気)			20.92	0.02											62.38			0.01																				
172	野反湖(気)														0.21		1.72																						
174	軽井沢(気)															16.61																							
176	草津			0.72	35.27	0.62																																	
178	みなかみ水上(気)																							4.14	13.34											0.82			
179	伊勢崎(気)								36.99																														
180	高羊山(気)																											6.17			51.35	12.78	1.91		0.03	8.35			
181	西野牧(気)																						15.13	3.53	0.23														
182	前橋(気)															27.57																							
183	草津(気)									9.48	16.44																												
184	片品(気)																																				0.78			
185	上吉田(気)																																							

小流域ごとの各時間雨量観測所の支配面積(ティーセン法)

日付	S570802	1	2	3	4	5	6	7	8	9	10	11	12	13	14	15	16	17	18	19	20	21	22	23	24	25	26	27	28	29	30	31	32	33	34	35	36	37	38	39
No.	観測所名																																							
1	加仁湯									2.69																														
6	下仁田																														45.07	33.39	6.27							
8	高崎																							0.10			11.51		16.87	31.80			28.22		31.38	0.15				
9	三ノ倉(高崎)																									27.54	6.39													
12	松井田(高崎)																											20.78	31.07											
13	神津下																											4.43			33.15	5.76								
15	南野牧																											0.06			27.22	23.40								
16	万場(高崎)																																	9.05			4.78	28.64	4.16	
20	下久保(水機構)																																0.74	13.49				21.90	47.52	10.44
21	三岐(水機構)																																				71.31			
23	小穂口	90.87	9.71																																					
24	奈良沢	57.36		2.52																																				
30	矢木沢	17.25	6.18	27.49	0.19																																			
32	花見ヶ原												9.03																											
33	茨鉄丸山												0.62																											
34	皮申山										1.18	4.85																												
35	黒檜岳										1.84																													
36	三村界												3.16																											
38	山王帽子									0.06																														
40	日光沢									6.58																														
45	長野原(八)														0.94	21.71	28.05																							
48	白根														28.98	20.41																								
49	品木ダム															25.66			1.13																					
51	永井						15.83																																	
52	鹿原								0.46			4.22	34.27	2.34																										
53	応桑														7.67		91.10			4.79																				
54	鐘田									1.20	14.13																													
55	丸沼(ダム)									41.27	0.14																													
56	旧鹿沢														22.38																									
58	剣ヶ峰(ダム)																8.79			6.49						26.43		0.31												
59	戸倉									25.04																														
60	戸倉総合									34.12																														
62	坤六峠		4.80	21.03						15.99	11.35																													
63	三ノ倉(ダム)																									29.96			15.06											
64	三国						18.40									4.41			34.36																					
66	渋川													7.94							0.14	51.29	64.00												0.47	3.42				
67	渋沢					0.12	16.51																																	
68	小雨(ダム)															27.26		1.29	2.63																					
71	松井田(ダム)																											32.95	21.16		1.71		16.60							
72	沼田					0.06		2.37	34.48				3.42	19.69							0.07																			
74	赤城西麓													84.51								2.23	6.59																	
75	川浦(ダム)																			14.80						45.80														
76	川古					5.78	21.26	0.45																																
77	前橋																						0.10	15.93	2.69										46.66	11.91				
78	相俣					6.24	8.31	34.29																																
79	大源田				0.39		14.97																																	
81	中山							12.03	4.02					1.51							65.61	19.83																		
82	中之条																				52.70	0.81																		
83	田代														45.44																									
84	湯ノ小屋		25.07	24.84																																				
85	湯原				7.85	51.31			0.56																															
86	藤原(ダム)			19.38	9.15	0.04			7.57																															
87	奈良										24.23	7.54																												
88	樹原																															46.91					42.09			
90	反下																	8.44	97.58		2.51																			
91	富岡																											4.09	19.10		20.66		93.31							
93	宝川			32.48	4.92																																			
94	本宿																2.27	18.83		74.97						0.09														
98	奥名郷																																				66.65			
99	横手山														1.49	33.69																								
102	千俣														92.36	3.21																								
106	藤公平											22.08	1.77																											
107	根羽沢									35.19																														
109	三平峠									21.35																														
113	十石峠																															32.31					26.78			
115	小川(砂防)									12.19	3.21																													
116	新地川												21.19																											
119	神流川																																				3.67	1.55		
123	倉見川											10.90	22.29																											
124	大原(砂防)															34.78			11.45																					
131	長野原(砂防)															21.31	18.73	8.08		13.29																				
132	鳥居峠														17.29																									
136	雨郷												38.72	0.19																										
139	鳩待峠(砂防)		14.83							6.92																														
140	平滝									0.91	51.59	1.47																												
141	霧積																									3.51		16.64	11.57											
144	オジカ沢の頭			1.51	45.28	1.32	4.27																																	
145	花咲(利総)								16.71		33.06	0.14																												
146	丸沼(利総)									37.20	1.26																													
147	大原(利総)								2.33		0.99	27.58	9.40																											
148	谷地								40.39				4.15																											
149	魚知					16.31		0.49	38.94																															
150	武尊高原			14.88					30.96		3.22																													
151	平標						5.58																																	
152	八斗島																								7.61											5.82				0.28
155	一の子山(気)																											34.51												
156	稲倉山(気)																														11.49	4.18	31.85	32.51			14.46			
157	南見山(気)						5.06	29.58											7.55		19.26																			
159	沼田(気)								12.59				25.19	3.91																										
160	上里見(気)																									8.08	60.14	1.45	50.76						9.52					
161	榛名山(気)																			17.04	17.94	22.96	7.51			13.72	31.98								3.13	1.51				
162	神流(気)																																				39.82			

日付	S570802	1	2	3	4	5	6	7	8	9	10	11	12	13	14	15	16	17	18	19	20	21	22	23	24	25	26	27	28	29	30	31	32	33	34	35	36	37	38	39
No.	観測所名																																							
164	高城山(気)												9.10	24.40																										
167	中之条(気)																	1.66	9.51	25.63	30.14																		
168	三代(気)														52.48		2.54																						
169	嬬岡(気)																							0.98	0.01					11.47			22.93	19.95	3.66	38.06				26.76
170	藤原(気)			20.92	0.02																																		
172	野反湖(気)															52.38			0.01																				
174	岩井沢(気)														0.21		1.72																						
176	草津															16.61																							
178	みなかみ水上(気)			0.72	35.27	0.62																																	
179	伊勢崎(気)																							4.14	13.34											0.82			
180	高手山(気)								36.99																														
181	西野牧(気)																											6.17			51.35	12.76	1.91					
182	前橋(気)																						15.13	3.53	0.23										0.03	8.36			
183	草津(気)															27.57																							
184	片品(気)									9.34	15.44																												
185	上吉田(気)																																					1.16		

小流域ごとの各時間雨量観測所の支配面積(ティーセン法)

日付	S570910																																		
No.	観測所名	1	2	3	4	5	6	7	8	9	10	11	12	13	14	15	16	17	18	19	20	21	22	23	24	25	26	27	28	29	30	31	32	33	34	35	36	37	38	39
1	加仁湯									2.69																														
6	下仁田																														45.07	33.39	6.27							
8	高崎																							0.10			4.10		8.61	31.80			16.75		24.91	0.15				
9	三ノ倉(高崎)																									27.54	6.39													
11	小幡																																81.43	19.34				0.02		
12	松井田(高崎)																											20.78	31.07											
13	神津下																											4.43			33.15	5.76							
15	南野牧																											0.06			27.22	23.40							
16	万場(高崎)																																3.01				4.53	4.18		
20	下久保(水資源)																																6.57					20.69	46.93	10.44
21	三駄(水資源)																																				70.87			
23	小幡口	90.87	9.71																																					
24	奈良沢	57.36		2.52																																				
27	万場(水資源)																																4.42				0.25	27.03	4.73	
30	矢木沢	17.25	6.18	25.28									12.94																											
32	花見ヶ原												0.62																											
33	両神丸山										1.19	4.85																												
34	度申山										1.84																													
35	黒檜岳												11.45																											
36	三村界																																							
37	柳小屋																																				0.43			
38	山王峠子									0.05																														
40	日光沢									6.44																														
45	長野原(八)														0.94	21.71	28.05																						
48	白坂														7.58	20.41																							
49	品木ダム															25.68			1.13																				
50	一の倉			12.02	40.28																																			
51	永井						8.49																																	
52	鹿原								0.45			4.22	34.27	2.34																									
53	応桑														7.67		91.10			4.79																			
54	鎌田									1.20	14.13																													
55	丸沼(ダム)									21.71																														
56	旧薄沢														22.38																									
58	刻ヶ峰(ダム)																8.79			6.49						26.43		0.31											
59	戸倉									25.04																														
60	戸倉総合									34.12																														
62	坤穴峠		4.80	21.03						15.99	11.35																													
63	三ノ倉(ダム)																									29.96			15.06											
64	三国						18.16									4.41			34.36																					
66	渡川													7.94							0.14	51.29	64.00												0.31	3.30				
67	渋沢					0.12	16.50																																	
68	小南(ダム)															27.26		1.29	2.63																				
71	松井田(ダム)																											32.95	21.16		1.71		16.60						
72	沼田					0.06		2.37	34.46				3.42	19.69							0.07																			
74	赤城西麓													84.51								2.23	6.59																
75	川源(ダム)																			14.80						45.80													
76	川古					5.78	21.26	0.45																																
77	前橋																						0.10	15.93	2.69										36.12	11.78			
78	板倉					6.24	6.31	34.29																																
79	大塚田				0.39		14.97																																
81	中山							12.03	4.02					1.51							65.61	19.83																	
82	甲之条																				52.70	0.81																
83	田代														45.44																								
84	湯ノ小屋		25.07	24.64																																			
85	須原				7.85	51.31			0.56																														
86	藤原(ダム)			19.38	9.15	0.04			7.67																														
87	奈良										24.23	7.54																											
88	鹿原																															46.91				42.10			
90	反下																	8.44	97.58		2.51																		
91	富岡																											4.09	18.66		20.66		43.21						
93	宮川			26.12	3.11																																		
94	本宮																2.27	18.83		74.97						0.09													
95	万座														27.17																								
98	奥名湯																																				66.65			
99	横手山														0.13	33.69																							
102	千俣														87.95	3.21																							
106	霊公平											22.08	1.77																										
107	根利沢									35.19																														
109	三平峠									21.35																														
113	十石峠																															32.31				26.76			
115	小川(砂防)									12.19	3.21																													
117	種名																										22.27		18.81				1.59		25.24	0.25				
119	神流川																																				3.67	0.57		
120	仁加又沢									24.58	3.25																													
123	倉見川											10.90	28.66																											
124	大原(砂防)															34.78			11.45																				
131	長野原(砂防)															21.31	18.73	8.08		13.29																			
132	鳥居峠														17.29																								
136	雨郷												41.32	0.19																									
139	鳴待峠(砂防)		14.83							8.92																														
140	平滝									0.82	49.36	1.47																												
141	嬬積																									3.51		16.64	11.57											
144	オジカ沢の頭				16.07	1.32	4.27																																	
145	花咲(利根)								16.71		33.06	0.14																												
146	丸沼(利根)									32.41	0.38																													
147	大原(利根)								2.33		0.99	27.58	9.40																											
148	谷地								40.39				4.15																											
149	発知					16.31		0.49	38.64																															
150	武尊高原			14.88					30.96		3.22																													
151	平道						5.58																																
152	八丈島																								7.61														0.28
155	一の宇山(高)																											34.51											

日付	S570910	1	2	3	4	5	6	7	8	9	10	11	12	13	14	15	16	17	18	19	20	21	22	23	24	25	26	27	28	29	30	31	32	33	34	35	36	37	38	39
No.	観測所名																																							
156	雲仙山(気)																																							
157	南阿蘇山(気)						5.06	29.56											7.65		19.26										11.49	4.18	21.40	23.66			14.46			
159	沼田(気)								12.59				25.19	3.91																										
160	上雲見(気)																																							
161	種名山(気)																			17.04	17.94	22.96	7.51			8.08	45.28	1.45	40.45						1.45					
162	神流(気)																									13.72	31.98								3.13	1.51				
164	赤城山(気)																																				39.82			
167	中之条(気)												9.10	24.40																										
168	田代(気)																	1.68	9.51	25.63	30.14																			
169	藤岡(気)														52.48		2.54																							
170	鷹原(気)			18.98																				0.98	0.01					11.47			12.47	18.00	3.66	38.05				26.78
172	野反湖(気)															52.38			0.01																					
174	軽井沢(気)														0.21		1.72																							
175	永井農舎						7.59																																	
176	草津															16.61																								
178	みなかみ水上(気)			0.72	25.22	0.62																																		
179	伊勢崎(気)																							4.14	13.34											0.82				
180	高手山(気)								36.99																															
181	西野牧(気)																											6.17			51.35	12.78	1.91						
182	前橋(気)																						15.13	3.53	0.23										0.03	6.36				
183	草津(気)															27.57																								
184	片品(気)									9.34	15.44																													
185	上吉田(気)																																					0.78		

小流域ごとの各時間雨量観測所の支配面積(ティーセン法)

日付	S570911																																		
No.	観測所名	1	2	3	4	5	6	7	8	9	10	11	12	13	14	15	16	17	18	19	20	21	22	23	24	25	26	27	28	29	30	31	32	33	34	35	36	37	38	39
1	加仁湯									2.69																														
6	下仁田																														45.07	33.39	6.27							
8	高崎																							0.10			4.10		8.61	31.60			16.76		24.91	0.15				
9	三ノ倉(高崎)																									27.54	6.39													
11	小幡																																81.43	19.34				0.02		
12	松井田(高崎)																											20.78	31.07											
13	神流下																											4.43			33.15	5.76								
15	南野牧																											0.06			27.22	23.40								
16	万場(高崎)																																	3.01			4.53	4.18		
20	下久保(水道局)																																	6.57				20.69	46.93	10.44
21	三波(水道局)																																				70.87			
23	小幡口	90.87	9.71																																					
24	会後沢	57.36		2.62																																				
27	万場(水道局)																																	4.42			0.25	27.03	4.73	
30	矢木沢	17.25	6.18	25.28																																				
32	花見ヶ原												12.94																										
33	保美丸山												0.62																										
34	反甲山										1.18	4.85																											
35	黒檜岳										1.84																												
36	三杯岩												11.45																										
37	柳小屋																																				0.43			
38	山王峠子									0.06																														
40	日光沢									6.44																														
45	長野原(八)														0.94	21.71	28.05																						
48	白根														7.58	20.41																								
49	品木ダム															25.55			1.13																				
50	一の倉			12.02	40.28																																			
51	永井						8.49																																	
52	鹿原								0.46			4.22	34.27	2.34																									
53	応桑														7.67		91.10			4.79																			
54	鍋田									1.20	14.13																													
55	丸沼(ダム)									21.71																														
56	旧底沢														22.38																								
58	刻ヶ峰(ダム)																8.78			6.49						26.43		0.31											
59	戸倉									25.04																														
60	戸倉西舎									34.12																														
62	坤六峠		4.80	21.03						15.99	11.35																													
63	三ノ倉(ダム)																									29.98			15.06											
64	三国						18.16									4.41			34.36																					
66	渋川													7.94							0.14	51.29	64.00													0.31	3.30			
67	渋沢					0.12	16.50																																	
68	小淵(ダム)															27.26		1.29	2.83																				
71	松井田(ダム)																											32.95	21.18		1.71		16.60						
72	須田					0.06		2.37	34.48				3.42	19.69							0.07																		
74	赤城西麓													64.51								2.23	6.59																
75	川浦(ダム)																			14.80						45.80													
76	川古					5.78	21.26	0.45																																
77	前橋																						0.10	15.93	2.69										36.12	11.76			
78	粕尾					6.24	8.31	34.29																																
79	大須田				0.39		14.97																																
81	中山							12.03	4.02					1.51							65.61	19.83																	
82	中之条																				52.70	0.81																
83	旧代														45.44																								
84	湯ノ小屋		25.07	24.84																																			
86	須原				7.85	51.31			0.56																														
88	粟原(ダム)			19.38	9.15	0.04			7.57																														
87	奈良										24.23	7.54																											
89	猿原																															46.91					42.10			
90	反下																	8.44	97.58		2.51																		
91	富岡																											4.09	18.56		20.66		43.21						
93	宝川			26.12	3.11																																		
94	本宿																2.27	16.83		74.97						0.09													
95	万座														27.17																								
98	奥名部																																				66.65			
99	横手山														0.13	33.69																							
102	干俣														67.95	3.21																							
106	霧公平											22.08	1.77																										
107	根羽沢									35.19																														
109	三平峠									21.35																														
113	十石峠																															32.31					26.78			
115	小川(砂防)									12.19	3.21																													
117	横名																																							
119	神流川																																1.59		25.24	0.25				
120	仁加又沢									24.58	3.25																										3.67	0.57		
123	倉見川											10.90	28.68																											
124	大原(砂防)															34.78			11.45																					
131	長野原(砂防)															21.31	18.73	8.08		13.29																				
132	鳥居峠														17.29																									
136	雨郷												41.32	0.19																										
139	鳩谷峠(砂防)		14.83							8.92																														
140	平滝									0.82	49.36	1.47																												
141	鷹巣																									3.51		16.64	11.57											
144	オジカ沢の頭				16.07	1.32	4.27																																	
145	花咲(利根)								16.71		33.06	0.14																												
146	丸沼(利根)									32.41	0.38																													
147	大原(利根)								2.33		0.99	27.58	9.40																											
148	谷地								40.39				4.15																											
149	発知					16.31		0.49	38.94																															
150	武尊高原			14.68					30.96		3.22																													
151	平標						6.58																																	
152	八斗島																								7.61														
155	一の宇山(気)																											34.51								5.82			0.28

日付	S570911	1	2	3	4	5	6	7	8	9	10	11	12	13	14	15	16	17	18	19	20	21	22	23	24	25	26	27	28	29	30	31	32	33	34	35	36	37	38	39
地	観測所名																																							
156	猿合山(気)																														11.49	4.18	21.40	23.66			14.46			
157	雨見山(気)						5.06	29.56											7.55		19.26																			
159	沼田(気)								12.59				25.19	3.91																										
160	上里見(気)																									6.08	45.28	1.45	40.45						1.45					
161	神名山(気)																			17.04	17.94	22.96	7.61			13.72	31.98								3.13	1.51				
162	神流(気)																																				39.82			
164	赤城山(気)												9.10	24.40																										
167	中之条(気)																	1.66	9.51	25.63	30.14																			
168	田代(気)														52.48		2.54																							
169	藤岡(気)																							0.98	0.01					11.47			12.47	18.00	3.66	38.05				26.78
170	鬼原(気)			18.98																																				
172	野反湖(気)															52.38			0.01																					
174	軽井沢(気)														0.21		1.72																							
175	永井鉱合						7.59																																	
176	草津															16.61																								
178	みなかみ水上(気)			0.72	26.22	0.62																		4.14	13.34															
179	伊勢崎(気)																																			0.82				
180	高手山(気)								36.99																															
181	西野牧(気)																											6.17			51.35	12.78	1.91						
182	前橋(気)																						15.13	3.53	0.23										0.03	8.36				
183	草津(気)															27.57																								
184	片品(気)									9.34	15.44																													
185	上吉田(気)																																				0.78			

小流域ごとの各時間雨量観測所の支配面積(ティーセン法)

日付	S570912	1	2	3	4	5	6	7	8	9	10	11	12	13	14	15	16	17	18	19	20	21	22	23	24	25	26	27	28	29	30	31	32	33	34	35	36	37	38	39
No.	観測所名																																							
1	加仁湯									2.69																														
6	下仁田																														45.07	33.39	6.27							
8	高崎																							0.10			4.10		8.61	31.80			16.75		24.91	0.15				
9	三ノ倉(高崎)																									27.54	6.39													
11	小幡																																81.43	19.34					0.02	
12	松井田(高崎)																											20.78	31.07											
13	神津下																											4.43			33.15	5.76								
15	南野牧																											0.06			27.22	23.40								
16	万場(高崎)																																	3.01			4.53	4.18		
20	下久保(水橋橋)																																	6.57				20.69	46.93	10.44
21	三岐(水橋橋)																																				70.87			
23	小穂口	90.87	9.71																																					
24	奈良沢	57.36		2.52																																				
27	万場(水橋橋)																																	4.42			0.25	27.03	4.73	
30	矢木沢	17.25	6.18	25.28																																				
32	花見ヶ原												12.94																											
33	袈裟丸山												0.62																											
34	庚申山										1.18	4.85																												
35	黒檜岳										1.84																													
36	三村岸												11.45																											
37	柳小屋																																				0.43			
38	山王帽子									0.06																														
40	日光沢									6.44																														
45	長野原(八)														0.94	21.71	28.05																							
48	白根														7.58	20.41																								
49	品木ダム															25.66			1.13																					
50	一の倉			12.02	40.28																																			
51	永井						8.49																																	
52	重原								0.46			4.22	34.27	2.34																										
53	応桑														7.67		91.10			4.79																				
54	鎌田									1.20	14.13																													
55	丸沼(ダム)									21.71																														
56	旧鹿沢														22.38																									
58	剣ヶ峰(ダム)																8.79			6.49						26.43		0.31												
59	戸倉									25.04																														
60	戸倉総合									34.12																														
62	坤六峠		4.80	21.03						15.99	11.35																													
63	三ノ倉(ダム)																									29.96			15.06											
64	三国						18.16									4.41			34.36																					
66	渋川													7.94							0.14	51.29	64.00												0.31	3.30				
67	渋沢					0.12	16.50																																	
68	小南(ダム)															27.26		1.29	2.63																					
71	松井田(ダム)																											32.95	21.16		1.71		16.60							
72	沼田					0.06		2.37	34.48				3.42	19.69							0.07																			
74	赤城西麓													84.51								2.23	6.59																	
75	川浦(ダム)																			14.80						45.80														
76	川古					5.78	21.26	0.45																																
77	前橋																						0.10	15.93	2.69										36.12	11.78				
78	相俣					6.24	8.31	34.29																																
79	大源田				0.39		14.97																																	
81	中山							12.03	4.02					1.51							65.61	19.83																		
82	中之条																				52.70	0.81																		
83	田代														45.44																									
84	湯ノ小屋		25.07	24.84																																				
85	湯原				7.85	51.31			0.56																															
86	藤原(ダム)			19.38	9.15	0.04			7.57																															
87	奈良										24.23	7.54																												
88	楢原																															46.91					42.10			
90	反下																	8.44	97.58		2.51																			
91	富岡																											4.09	18.86		20.66		43.21							
93	宝川			26.12	3.11																																			
94	本宿																2.27	18.83		74.97						0.09														
95	万座														27.17																									
98	奥名郷																																				66.65			
99	横手山														0.13	33.69																								
102	千俣														87.95	3.21																								
106	猿公平											22.08	1.77																											
107	根羽沢									35.19																														
109	三平峠									21.35																														
113	十石峠																															32.31					26.78			
115	小川(砂防)									12.19	3.21																													
117	権名																										22.27		18.81				1.59		25.24	0.25				
119	神流川																																				3.67	0.57		
120	仁加又沢									24.58	3.25																													
123	倉見川											10.90	28.68																											
124	大原(砂防)															34.78			11.45																					
131	長野原(砂防)															21.31	18.73	8.08		13.29																				
132	鳥居峠														17.29																									
136	南郷												41.32	0.19																										
139	鳩待峠(砂防)		14.83							8.92																														
140	平滝									0.82	49.36	1.47																												
141	露積																									3.51		16.64	11.57											
144	オジカ沢の頭				16.07	1.32	4.27																																	
145	花咲(利総)								16.71		33.06	0.14																												
146	丸沼(利総)									32.41	0.38																													
147	大原(利総)								2.33		0.99	27.58	9.40																											
148	谷地								40.39				4.15																											
149	発知					16.31		0.49	38.94																															
150	武尊高原			14.88					30.96		3.22																													
151	平福						5.58																																	
152	八斗島																								7.61											5.82				0.28
155	一の宇山(気)																											34.51												

日付	S570912	1	2	3	4	5	6	7	8	9	10	11	12	13	14	15	16	17	18	19	20	21	22	23	24	25	26	27	28	29	30	31	32	33	34	35	36	37	38	39
No.	観測所名																																							
156	鷹合山(気)																														11.49	4.18	21.40	23.66			14.46			
157	南見山(気)						5.06	29.56											7.55		19.28																			
159	沼田(気)								12.59				25.19	3.91																										
160	上里見(気)																																							
161	権名山(気)																			17.04	17.94	22.96	7.51			8.08	45.28	1.45	40.45						1.45					
162	神流(気)																									13.72	31.99								3.13	1.51				
164	武城山(気)												9.10	24.40																							39.82			
167	中之条(気)																	1.66	9.51	25.63	30.14																			
168	田代(気)														52.48		2.54																							
169	鷹繁(気)																							0.98	0.01					11.47			12.47	16.00	3.66	38.06				26.78
170	鷹巣(気)			18.98												52.38			0.01																					
172	野反湖(気)														0.21		1.72																							
174	軽井沢(気)						7.59									16.61																								
176	東沢																																							
178	みなかみ水上(気)			0.72	26.22	0.62																		4.14	13.34											0.82				
179	伊勢崎(気)								38.99																																
180	高半山(気)																											6.17			51.35	12.78	1.91							
181	西野牧(気)																						15.13	3.53	0.23										0.03	8.36				
182	前橋(気)															27.67																								
183	草津(気)									9.34	15.44																													
184	片品(気)																																				0.78			
185	上吉田(気)																																							

小流域ごとの各時間雨量観測所の支配面積(ティーセン法)

(単位:km2)

日付	S580926																																	
No.	観測所名	1	2	3	4	5	6	7	8	9	10	11	12	13	14	15	16	17	18	19	20	21	22	23	24	25	26	27	28	29	30	31	32	33	34	35	36	37	38	39
1	加仁湯									0.52																														
2	鬼怒沼									14.24																														
3	下仁田																														45.07	50.76	6.27				1.08			
4	高崎																							0.10			4.10		8.61	31.80			16.75		24.92	0.15				
5	三ノ倉(高崎)																									29.10	2.03													
6	小幡																																61.43	19.34					0.02	
7	松井田(高崎)																											20.78	31.07											
8	神流下																											4.43			33.15	5.78							
9	若馬ヶ原																						23.94				15.93								19.76	9.71				
10	南郷岐																											0.06			27.22	24.51							
11	万場(高崎)																																	3.01			4.53	4.18		
12	下久保(水機構)																																	8.57				20.69	46.93	10.44
13	三波(水機構)																															3.72					90.72			
14	小幡口																																							
15	奈良沢	120.77		2.52																																				
16	万場(水機構)																																	4.42			0.25	27.03	4.73	
17	矢木沢	31.87	7.94	25.28																																				
18	花見ヶ原												9.03																										
19	袈裟丸山												0.62																										
20	皮籠山										1.16	4.85																											
21	鳥帽台										1.84																												
22	三村界												3.16																										
23	山王帽子									0.06																														
24	旦来沢									2.33																														
25	長野原(八)														0.94	21.71	28.05																						
26	白視														28.96	20.41																								
27	品木ダム															27.76			1.13																				
28	一の倉			12.02	40.28																																			
29	太井						13.52																																	
30	薗原								0.46			4.22	34.27	2.34																									
31	応桑														7.67		91.10			4.79																			
32	鎌田									1.20	14.13																													
33	丸沼(ダム)									21.43																														
34	旧藤沢														22.38																								
35	刻ヶ峰(ダム)																8.79			8.83						39.10		0.31											
36	戸倉									25.04																														
37	戸倉総合									34.12																														
38	坤六峠		4.80	21.03						18.99	11.35																													
39	三ノ倉(ダム)																									36.13			15.06											
40	須川													7.94							0.14	51.29	46.38																	
41	須沢					0.12	16.50																																	
42	小雨(ダム)															27.26		1.29	2.83																				
43	松井田(ダム)																											32.95	21.16		1.71		16.60						
44	沼田					0.06		2.37	34.48				3.42	19.69							0.07																			
45	赤城西麓													84.51								2.23	6.59																
46	川古					5.78	21.26	0.45																																
47	配電																						0.10	15.93	2.69															
48	相俣					6.24	8.38	34.29																																
49	大道田				0.39		14.97																																	
50	中山							12.03	4.02					1.51							65.61	19.83																		
51	中之条																				52.70	0.81																	
52	田代														45.44																								
53	湯ノ小屋		25.66	24.64																																			
54	道原				7.85	51.31			0.56																														
55	薗原(ダム)			19.38	9.15	0.04			7.57																														
56	荒砥										20.62	4.45																											
57	反下																	8.44	100.39		2.51																		
58	星岡																											4.09	18.56		20.66		43.21						
59	宇川			26.12	3.11																																		
60	本俣																2.27	18.83		66.03						15.14													
61	奥名郷																																				76.88			
62	横手山														1.49	39.39																								
63	干俣														92.36	3.21																								
64	霧公平											16.52	1.77																										
65	根羽沢									27.90																														
66	三平峠									20.96																														
67	十石峠																															53.98					33.07			
68	小川(砂防)									12.19	3.24																													
69	鞍地川												21.19																											
70	楢名																																						
71	楢名予警報																			5.41						21.30	16.53						1.59		16.07				
72	神流川																																						
73	仁加又沢									24.58	3.25																										3.67	0.57		
74	倉見川											10.90	22.29																											
75	大原(砂防)															77.29			11.66																				
76	長野原(砂防)															21.31	18.73	8.08		13.52																			
77	鳥居峠														17.29																								
78	雨棚												38.72	0.19																									
79	白倉沢										6.00	11.87																											
80	鳩待峠(砂防)	12.64	22.19							8.92																														
81	平滝									0.82	49.36	1.47																											
82	鷹穂																									4.78		16.64	11.57										
83	オジカ沢の舘				16.07	1.32	4.27																																
84	花咲(利根)								16.71		31.76	0.13																											
85	丸沼(利根)									32.41	0.38																												
86	大原(利根)								2.33			22.37	9.40																										
87	谷地								40.39				4.15																										
88	発知					16.31		0.49	38.94																															
89	武尊高原			14.88					30.96		3.22																												
90	平滝						5.58																																
91	八斗島																								7.61											5.82			0.28
92	一の平山(気)																											34.51											

(単位:km2)

日付	S580925																																				
No.	観測所名	1	2	3	4	5	6	7	8	9	10	11	12	13	14	15	16	17	18	19	20	21	22	23	24	25	26	27	28	29	30	31	32	33	34	35	36	37	38	39
93	猪倉山(気)																														11.49	4.68	21.40	23.66			17.54			
94	高見山(気)						6.32	29.56											10.18		19.26																			
95	沼田(気)								12.59				25.19	3.91																									
96	上里見(気)																									8.08	34.78	1.45	40.45										
97	梅名山(気)																			12.70	17.94	22.96	4.25			1.50	16.03									0.06			
98	神流(気)																																				39.82			
99	赤城山(気)												9.10	24.40																										
100	中之条(気)																	1.66	9.51	25.63	30.14																		
101	白代(気)														52.48		2.54																						
102	藤岡(気)																							0.98	0.01					11.47			12.47	18.00	3.66	38.07				26.78
103	藤原(気)			18.98																																				
104	軽井沢(気)														0.21		1.72																							
105	永井総合						19.39									4.82			28.72																				
106	軍沢															18.27																							
107	みなかみ水上(気)			0.72	26.22	0.62																																		
108	伊勢崎(気)																							4.14	13.34											0.82				
109	高半山(気)								36.99																															
110	西野牧(気)																											6.17			51.35	15.30	1.91						
111	前橋(気)																						12.07	3.53	0.23										0.03	5.60				
112	軍沢(気)															27.57																								
113	片品(気)									9.34	15.44																													
114	上吉田(気)																																				0.78			

小流域ごとの各時間雨量観測所の支配面積(ティーセン法)

(単位:km2)

日付	S580927																																	
No.	観測所名	1	2	3	4	5	6	7	8	9	10	11	12	13	14	15	16	17	18	19	20	21	22	23	24	25	26	27	28	29	30	31	32	33	34	35	36	37	38	39
1	加仁湯									0.52																														
2	鬼怒沼									14.24																														
3	下仁田																														45.07	50.76	6.27				1.06			
4	高崎																							0.10			4.10		6.61	31.80			16.75		24.92	0.15				
5	三ノ倉(高崎)																									29.10	2.03													
6	小幡																																61.43	15.34					0.02	
7	松井田(高崎)																											20.78	31.07											
8	神津下																											4.43			33.15	5.76								
9	旭馬ヶ原																						23.94				15.93								19.76	9.71				
10	南野牧																											0.06			27.22	24.51								
11	万場(高崎)																																	3.01			4.53	4.18		
12	下久保(水機構)																																	6.57				20.69	46.93	10.44
13	三岐(水機構)																															3.72					90.72			
14	小幡口																																							
15	奈良沢	120.77		2.52																																				
16	万場(水機構)																																	4.42			0.25	27.03	4.73	
17	矢木沢	31.87	7.94	25.28																																				
18	花見ヶ原												9.03																										
19	関越丸山												0.62																										
20	床甲山										1.18	4.85																											
21	黒檜岳										1.84																												
22	三村界												3.18																										
23	山王峠子									0.05																													
24	巨岩沢									2.03																													
25	長野原(八)														0.54	21.71	28.05																						
26	白根														28.98	20.41																							
27	品木ダム															27.76			1.13																				
28	一の倉			12.02	40.28																																		
29	太井						13.52																																
30	菌原								0.45			4.22	34.27	2.34																									
31	応桑														7.67		91.10			4.79																			
32	鎌田									1.20	14.13																												
33	丸沼(ダム)									21.43																													
34	旧薗沢														22.38																								
35	剣ヶ峰(ダム)																8.79			8.83						39.10		0.31											
36	戸倉									25.04																													
37	戸倉総合									34.12																													
38	坤六峠		4.80	21.03						15.99	11.35																												
39	三ノ倉(ダム)																									36.13			15.06										
40	淡川													7.94							0.14	51.29	46.38																
41	淡沢					0.12	16.50																																
42	小雨(ダム)															27.26		1.29	2.63																				
43	松井田(ダム)																											32.95	21.16		1.71		16.60						
44	沼田					0.06		2.37	34.48				3.42	19.69							0.07																		
45	赤城西麓													84.51								2.23	6.59																
46	川古					5.78	21.26	0.45																															
47	前橋																						0.10	15.93	2.69										31.41	9.82			
48	猿投					6.24	8.38	34.29																															
49	大源田				0.39		14.97																																
50	中山							12.03	4.02					1.51							65.61	19.83																	
51	中之条																				52.70	0.81																
52	旧代														45.44																								
53	湯ノ小屋		25.66	24.84																																			
54	須原				7.85	51.31			0.66																														
55	藤原(ダム)			19.38	9.15	0.04			7.57																														
56	奈良										20.52	4.45																											
57	反下																	8.44	100.39		2.51																		
58	富岡																											4.09	18.56		20.66		43.21						
59	宝川			26.12	3.11																																		
60	本宿																2.27	18.83		85.03						15.14													
61	黒名郷																																				78.86			
62	横手山														1.49	39.39																							
63	千俣														92.36	3.21																							
64	霧公平											18.52	1.77																										
65	根羽沢									27.90																													
66	三平峠									20.96																													
67	十石峠																															53.98					33.07			
68	小川(砂防)									12.19	3.21																												
69	新地川												24.19																										
70	椿名																										20.62		18.81				1.59		15.07				
71	椿名予警報																			5.41						21.30	16.53												
72	神流川																																				3.67	0.57		
73	仁加又沢									24.58	3.25																												
74	倉見川											10.90	22.29																										
75	大原(砂防)															77.29			11.66																				
76	長野原(砂防)															21.31	18.73	8.08		13.62																			
77	鳥居峠														17.29																								
78	雨堀												38.72	0.19																									
79	白倉沢										6.00	11.87																											
80	鳴神峠(砂防)	12.84	22.19							8.92																													
81	平滝									0.82	49.36	1.47																											
82	鷹境																									4.78		16.64	11.57										
83	オジカ沢の頭				16.07	1.32	4.27																																
84	花咲(利根)								16.71		31.76	0.13																											
85	丸沼(利根)									32.41	0.38																												
86	大原(利根)								2.33			22.37	9.40																										
87	谷地								40.39				4.15																										
88	発知					16.31		0.49	38.94																														
89	尻焼高原			14.88					30.96		3.22																												
90	甲連						5.58																																
91	八斗島																								7.61										5.82				0.28
92	一の手山(気)																											34.61											

(単位:km2)

日付	S580927.																																				
No.	観測所名	1	2	3	4	5	6	7	8	9	10	11	12	13	14	15	16	17	18	19	20	21	22	23	24	25	26	27	28	29	30	31	32	33	34	35	36	37	38	39
93	霞合山(気)																														11.49	4.68	21.40	23.66			17.54			
94	南見山(気)						6.32	29.56											10.18		19.26																		
95	沼田(気)								12.59				25.19	3.91																									
96	上里見(気)																									8.08	34.78	1.45	40.45										
97	権名山(気)																			12.70	17.94	22.96	4.25			1.59	16.03									0.06			
98	神流(気)																																						
99	武城山(気)												9.10	24.40																							39.62			
100	中之条(気)																	1.66	9.51	25.63	30.14																		
101	田代(気)														52.46		2.64																						
102	鷹繩(気)																							0.98	0.01					11.47			12.47	18.00	3.66	38.07				26.78
103	鷹原(気)			18.98																																			
104	軽井沢(気)														0.21		1.72																						
105	大井器合						19.39									4.82			28.72																				
106	軍津															18.27																						
107	みなかみ水上(気)			0.72	26.22	0.62																																	
108	伊香嶋(気)																							4.14	13.34											0.82			
109	富士山(気)								36.99																														
110	西野牧(気)																											6.17			51.35	15.30	1.91					
111	前橋(気)																						12.07	3.53	0.23														
112	軍津(気)															27.57																			0.03	5.60			
113	片品(気)									9.34	15.44																												
114	上吉田(気)																																				0.78			

小流域ごとの各時間雨量観測所の支配面積(ティーセン法)

(単位:km2)

日付	S580928																																		
No.	観測所名	1	2	3	4	5	6	7	8	9	10	11	12	13	14	15	16	17	18	19	20	21	22	23	24	25	26	27	28	29	30	31	32	33	34	35	36	37	38	39
1	加仁湯									0.52																														
2	鬼怒沼									14.24																														
3	下仁田																														45.07	50.78	6.27				1.06			
4	高崎																							0.10			4.10		6.51	31.80			16.75		24.92	0.15				
5	三ノ倉(高崎)																									29.10	2.03													
6	小幡																																61.43	19.34					0.02	
7	松井田(高崎)																											20.78	31.07											
8	神流下																											4.43			33.15	5.76								
9	相馬ケ原																						23.94				15.93								19.78	9.71				
10	両野牧																											0.06			27.22	24.51								
11	万場(高崎)																																	3.01			4.53	4.18		
12	下久保(水機構)																																	6.57				20.69	46.93	10.44
13	三波(水機構)																															3.72					90.72			
14	小雨口	90.87	9.71																																					
15	奈良沢	57.36		2.52																																				
16	万場(水機構)																																	4.42			0.25	27.03	4.73	
17	矢木沢	17.25	6.18	25.28																																				
18	花見ケ原												9.03																										
19	鹿俣九山												0.62																										
20	庚申山										1.18	4.85																											
21	黒檜岳										1.84																												
22	三村界												3.16																										
23	山王帽子									0.05																													
24	日光沢									2.33																													
25	長野原(八)														0.94	21.71	28.05																						
26	白根														28.98	20.41																							
27	品木ダム															27.76			1.13																				
28	一の倉			12.02	40.28																																			
29	永井						13.52																																	
30	鹿原								0.46			4.22	34.27	2.34																									
31	応桑														7.67		91.10			4.79																			
32	鎌田									1.20	14.13																													
33	丸沼(ダム)									21.43																														
34	旧薄沢														22.38																								
35	割ヶ峰(ダム)																8.79			8.83						39.10		0.31											
36	戸倉									25.04																														
37	戸倉総合									34.12																														
38	坤六峠		4.80	21.03						16.99	11.35																													
39	三ノ倉(ダム)																									36.13			15.05											
40	渡川													7.94							0.14	51.29	46.38																	
41	渡沢					0.12	16.50																																	
42	小雨(ダム)															27.26		1.29	2.63																				
43	松井田(ダム)																											32.95	21.16		1.71		16.60						
44	沼田					0.06		2.37	34.48				3.42	19.69							0.07																		
45	赤城西麓													84.51								2.23	6.69																
46	川古					5.78	21.26	0.45																																
47	前橋																						0.10	15.93	2.69															
48	相俣					6.24	8.38	34.29																												31.41	9.82				
49	大源田				0.39		14.97																																	
50	中山							12.03	4.02					1.51							65.61	19.83																		
51	中之条																				52.70	0.81																	
52	田代														45.44																								
53	湯ノ小屋		25.07	24.84																																			
54	嬬恋				7.85	51.31			0.56																														
55	藤原(ダム)			19.38	9.15	0.04			7.57																														
56	発哺										20.52	4.45																											
57	反下																	8.44	100.39		2.51																		
58	富岡																																						
59	宝川			26.12	3.11																							4.09	18.66		20.65		43.21						
60	本宿																2.27	18.83		86.03						15.14													
61	奥名郷																																				78.88			
62	境手山														1.49	39.39																							
63	干俣														92.36	3.21																							
64	富公平											18.52	1.77																										
65	横谷沢									27.90																													
66	三平峠									20.96																													
67	十石峠																															53.98				33.07			
68	小川(砂防)									12.19	3.21																												
69	新地川												21.19																										
70	楢名																										20.62		18.81				1.59		15.07				
71	楢名予置報																			5.41						21.30	16.53												
72	神流川																																				3.67	0.57		
73	仁加又沢									24.58	3.25																												
74	富見川											10.99	22.29																										
75	大原(砂防)															77.29			11.66																				
76	長野原(砂防)															21.31	18.73	6.08		13.62																			
77	鳥居峠														17.29																								
78	雨綱												38.72	0.19																									
79	白倉沢										6.00	11.87																											
80	鳥待峠(砂防)		14.83							8.92																													
81	平滝									0.82	49.36	1.47																											
82	藤堰																									4.78		16.64	11.57										
83	オジカ沢の頭				16.07	1.32	4.27																																
84	花咲(利根)								16.71		31.76	0.13																											
85	丸沼(利根)									32.41	0.38																												
86	大原(利根)								2.33			22.37	9.40																										
87	谷地								40.39				4.15																										
88	発知					16.31		0.49	38.94																															
89	武尊高原			14.88					30.96		3.22																												
90	平滝						5.58																																
91	八丁原																								7.61										5.82			0.28
92	一の宇山(気)																											34.51											

(単位:km2)

自付 No.	S580928 観測所名	1	2	3	4	5	6	7	8	9	10	11	12	13	14	15	16	17	18	19	20	21	22	23	24	25	26	27	28	29	30	31	32	33	34	35	36	37	38	39
93	鐘倉山(気)																														11.49	4.68	21.40	23.66			17.54			
94	角見山(気)						6.32	29.56											10.18		19.26																			
95	沼田(気)								12.59				25.19	3.91																										
96	上里見(気)																									6.08	34.78	1.45	40.45											
97	棟名山(気)																			12.70	17.94	22.96	4.25			1.50	16.03									0.06				
98	神流(気)																																				39.82			
99	赤城山(気)												9.10	24.40																										
100	中之条(気)																	1.66	9.51	25.63	30.14																			
101	田代(気)														52.48		2.54																							
102	藤岡(気)																							0.98	0.01					11.47			12.47	18.00	3.66	38.07				26.78
103	藤原(気)			18.98																																				
104	軽井沢(気)														0.21		1.72																							
105	永井総合						19.39									4.82			28.72																					
106	草津															18.27																								
107	みなかみ水上(気)			0.72	26.22	0.62																																		
108	伊勢崎(気)																							4.14	13.34											0.82				
109	高手山(気)								36.99																															
110	西野牧(気)																											6.17			51.35	15.30	1.91							
111	前橋(気)																						12.07	3.53	0.23										0.03	5.60				
112	草津(気)															27.57																								
113	片品(気)									9.34	15.44																													
114	上吉田(気)																																					0.78		

小流域ごとの各時間雨量観測所の支配面積(ティーセン法)

(単位:km2)

日付	S600628	1	2	3	4	5	6	7	8	9	10	11	12	13	14	15	16	17	18	19	20	21	22	23	24	25	26	27	28	29	30	31	32	33	34	35	36	37	38	39
No.	観測所名																																							
1	加仁湯									2.03																														
2	鬼怒沼									14.24																														
3	泉ノ雲																															74.02				2.02			
4	下仁田																														45.07	30.25	6.27							
5	高崎																							0.10			4.10		8.61	31.80			16.75		24.92	0.15				
6	坎部																									9.13	0.41	4.10	55.67											
7	小雑																																81.43	19.34						
8	神流下																											4.46			51.40	13.12						0.02	
9	根原ヶ原																						26.05				15.93								19.76	9.96				
10	万場(高崎)																																	3.01			4.53	4.18		
11	下久保(水道橋)																																	6.57				20.69	46.93	10.44
12	三郷(水道橋)																																				70.88			
13	小雑口	90.87	12.98																																					
14	武良沢	67.36		2.52																																				
15	万場(水道橋)																																							
16	矢木沢	17.25	5.18	25.28																														4.42			0.25	27.03	4.73	
17	花見ヶ原												9.03																										
18	袋窪丸山												0.62																										
19	庚申山										1.18	4.85																											
20	黒檜岳										1.84																												
21	三村界												3.16																										
22	#N/A																																				0.43			
23	山王帽子									0.13																														
24	草野原(八)														0.94	40.75	44.41	2.48		9.45																			
25	白坂														28.98	20.41																								
26	品木ダム															27.76			1.13																				
27	一の倉			12.02	40.28																																			
28	永井						13.52																																	
29	薗原								0.46			4.22	34.27	2.34																									
30	応桑														7.67		92.43			5.60																			
31	鱒田									1.20	14.13																													
32	丸沼(ダム)									22.03																														
33	剣ヶ峰(ダム)																8.79			6.49						28.43		0.31											
34	戸倉									28.78																														
35	戸倉複合									34.13																														
36	広場																			0.92	28.71	37.58	6.28																
37	坪六峠		14.46	21.03						21.17	11.35																													
38	三ノ倉(ダム)																									47.32	1.95		14.74											
39	四万															18.70			60.36																				
40	渋川													7.94									30.46	45.50															
41	渋沢					0.12	16.50																																	
42	小渕(ダム)															28.98		4.46	2.63																				
43	松井田(ダム)																											51.83	38.92		1.71		16.60						
44	沼田					0.06		2.37	34.46				3.42	19.69							0.07																			
45	赤城西麓													64.51								2.23	6.59																
46	川俣(ダム)																			15.32						44.96													
47	川古					5.78	21.26	0.45																																
48	前橋																						7.27	19.46	2.92														
49	猿俣					6.24	8.38	34.29																																
50	大源田				0.39		14.97																																
51	中山							12.03	4.02					1.51							65.06	15.49																	
52	白之条																				46.90																		
53	田代														45.46																								
54	浦ノ小屋		26.97	24.84																																			
55	須原				7.85	51.31			0.56																														
56	藤原(ダム)			19.38	9.15	0.04			7.57																														
57	奈良										20.52	9.98																											
58	屋原																															16.53				40.72			
59	反下																	9.37	70.38		2.54																		
60	富岡																											1.48	14.82		20.66		43.21						
61	宝川			26.12	3.11																																		
62	本宿															0.55	4.55	20.32		76.41																			
63	奥名郷																																			66.65			
64	横手山														1.49	39.39																							
65	干俣														92.36	3.21																							
66	横羽沢									27.90																														
67	三平峠									20.98																														
68	十石峠																															11.35				26.13			
69	小川(砂防)									12.19	3.21																													
70	楢名																										20.62		16.57				1.59		15.07				
71	楢名予警報																			6.41						20.97	16.59												
72	神流川																																				3.67	0.57		
73	仁加又沢									24.72	3.25																													
74	倉見川											18.24	23.20																											
75	大原(砂防)															63.41			7.30																				
76	亀原峠														21.57																								
77	雨師												38.86	0.19																									
78	白倉沢										6.00	18.87																											
79	平滝									0.82	49.36	1.47																											
80	黒積																									3.51		17.12	12.52										
81	オジカ沢の頭				16.07	1.32	4.27																																
82	花咲(利根)								16.71		31.76	0.13																											
83	丸沼(利根)									32.41	0.38																												
84	大原(利根)								2.33			23.02	10.13																										
85	谷地								40.39				4.15																										
86	鳴知					16.31		0.49	38.94																														
87	武尊高原			14.68					30.96		3.22																												
88	平堰						5.58																																
89	八出島																								7.61											5.62			0.28
90	一の手山(気)																											35.90											
91	沼田(気)								12.59				25.18	3.91																									
92	上里見(気)																									1.31	34.39		3.54										

(単位:km2)

自分	S600628	1	2	3	4	5	6	7	8	9	10	11	12	13	14	15	16	17	18	19	20	21	22	23	24	25	26	27	28	29	30	31	32	33	34	35	36	37	38	39
No.	観測所名																																							
93	鳴名山(気)																			12.15	4.68	11.34	1.64			1.50	16.03									0.06				
94	神流(気)												9.10	24.40																							39.82				
95	赤城山(気)																																							
96	中之条(気)														70.77		3.02	1.66	9.61	25.26	21.19																		
97	田代(気)																																							
98	鷹岡(気)																							0.98	0.01					11.47			12.47	18.00	3.66	38.06				28.78
99	藤原(気)			18.98																																				
100	永井殿合						19.39												7.97																					
101	東沖															18.27																								
102	みなかみ水上(気)			0.72	26.22	0.62																		4.14	13.34											0.82				
103	伊勢崎(気)																											6.19			60.32	9.28	1.91							
104	西野牧(気)																																							
105	東沖(気)															27.57																								
106	片品(気)									9.34	15.44																													
107	上吉田(気)																																					0.78		

小流域ごとの各時間雨量観測所の支配面積(ティーセン法)

(単位:km2)

日付	S600629																																		
No.	観測所名	1	2	3	4	5	6	7	8	9	10	11	12	13	14	15	16	17	18	19	20	21	22	23	24	25	26	27	28	29	30	31	32	33	34	35	36	37	38	39
1	加仁湯									2.03																														
2	鬼怒沼									14.24																														
3	唐ノ貫																															74.02				2.02			
4	下仁田																														54.39	33.90	12.75	1.67		0.35			
5	高鳴																							0.10			4.10		6.61	31.80			18.75		24.92	0.15				
6	秩開																									9.13	0.41	4.10	55.67											
7	小幡																																91.73	22.82				0.02		
8	神津下																											4.46			51.40	13.12							
9	組馬ヶ原																						26.05				15.93								19.76	9.95			
10	万場(高崎)																																1.25	14.17			4.56	4.18		
11	下久保(水機構)																																	6.57				20.69	46.93	10.44
12	三栗(水機構)																																				70.88			
13	小雨口	90.67	12.98																																					
14	倉良沢	57.36		2.52																																				
15	万場(水機構)																																	4.46			0.25	27.03	4.73	
16	矢木沢	17.25	6.18	25.28																																				
17	花見ヶ原												12.94																										
18	笠雲丸山												0.62																										
19	庚申山										1.18	4.85																											
20	鳳凰岳										1.84																												
21	三村県												11.45																										
22	#N/A																																				0.43			
23	山王峠子									0.13																														
24	長野原(八)														0.94	40.75	44.41	2.49		9.45																			
25	白根														26.98	20.41																								
26	品木ダム															27.76			1.13																				
27	一の倉			12.02	40.28																																			
28	永井						16.62	0.60																																
29	鹿原								0.46			4.22	34.27	2.34																										
30	妃桑														7.67		92.43			5.60																			
31	鍛田									1.20	14.13																													
32	丸沼(ダム)									22.03																														
33	剣ヶ峰(ダム)																6.79			6.49						26.43		0.31											
34	戸倉									26.78																														
35	戸倉殺合									34.13																														
36	広場																			0.92	28.71	37.58	6.28																
37	坪六峠		14.46	21.03						21.17	11.35																													
38	三ノ倉(ダム)																									47.32	1.95		14.74											
39	四万							3.68								18.70			64.07		1.67																			
40	渋川													7.94								30.48	45.50																	
41	渋沢					0.12	16.50																																	
42	小鳥(ダム)															26.98		4.46	2.63																				
43	松井田(ダム)																											51.83	38.92		1.71		16.60						
44	沼田					0.06		2.37	34.47				3.42	19.69							0.07																			
45	赤城西麓													84.61								2.23	6.59																
46	川浦(ダム)																			15.32						44.96													
47	川古					5.76	21.26	0.45																																
48	駒増																						7.27	19.46	2.92										31.44	15.18			
49	相俣					6.24	11.19	58.67													4.73																		
50	大源田				0.39		14.97																																
51	中山							12.81	4.02					1.61							68.53	16.49																	
52	中之条																				64.88																		
53	田代														45.46																								
54	湯ノ小屋		26.97	24.64																																			
55	黒保				7.85	51.31			0.69																														
56	鹿原(ダム)			19.38	9.15	0.04			6.27																														
57	倉良										20.52	9.98																											
58	鹿原																															17.06				42.61			
59	反下																	9.37	70.85		3.91																		
60	富岡																											1.48	14.82		22.82		46.11						
61	宝川			26.12	3.11																																		
62	本俣															0.55	4.55	20.32		76.41																			
63	奥名郷																																				66.65			
64	横手山														1.49	39.39																								
65	干俣														92.36	3.21																								
66	根羽沢									27.90																														
67	三平峠									20.96																														
68	十石峠																															11.35				26.13			
69	小川(砂防)									12.19	3.21																													
70	嶺名																										20.62		16.57				1.59		15.07				
71	嶺名予警報																			5.41						20.97	16.59												
72	神流川																																	0.14			3.74	0.57		
73	仁加又沢									24.72	3.25																													
74	倉見川											16.24	29.58																											
75	大原(砂防)															63.41			7.30																				
76	鳥居峠														21.57																								
77	南郷												41.46	0.19																									
78	白倉沢										6.00	18.87																											
79	早俣									0.82	49.36	1.47																											
80	嬬積																									3.51		17.12	12.52										
81	オジカ沢の頭				16.07	1.32	4.27																																
82	花咲(利根)								18.00		31.76	0.13																											
83	丸沼(利根)									32.41	0.38																												
84	大原(利根)								2.33			23.02	10.13																										
85	谷地								46.73				4.15																										
86	発知					16.31		0.49	43.93																															
87	武尊高原			14.88					54.51		3.22																													
88	平堰						5.58																																
89	八斗島																								7.61														0.28
90	一の子山(気)																											35.90											
91	沼田(気)								12.59				25.19	3.91																									
92	上里見(気)																									1.31	34.39		3.54										

(単位:km2)

目的	S600629																																				
No.	観測所名	1	2	3	4	5	6	7	8	9	10	11	12	13	14	15	16	17	18	19	20	21	22	23	24	25	26	27	28	29	30	31	32	33	34	35	36	37	38	39
93	椋実山(気)																			12.15	4.68	11.34	1.64			1.50	16.03									0.06				
94	神埼(気)																																0.47	7.17			52.04			
95	赤城山(気)												9.10	24.40																										
96	中之条(気)																	1.68	9.51	25.26	21.19																			
97	田代(気)														70.77		3.02																							
98	鷹巣(気)																							0.98	0.01					11.47			12.47	16.00	3.66	38.06				26.78
99	藤原(気)			18.98																																				
100	永井発合						19.80	0.12											8.73																					
101	草津															18.27																							
102	みなかみ水上(気)			0.72	26.22	0.62																																		
103	伊勢崎(気)																							4.14	13.34															
104	西野牧(気)																																			0.82				
105	草津(気)															27.57												6.19			60.33	9.28	1.91						
106	片品(気)									9.34	15.44																													
107	上吉田(気)																																					0.78		

小流域ごとの各時間雨量観測所の支配面積(ティーセン法)

(単位:km2)

日付	S600630	1	2	3	4	5	6	7	8	9	10	11	12	13	14	15	16	17	18	19	20	21	22	23	24	25	26	27	28	29	30	31	32	33	34	35	36	37	38	39
No.	観測所名																																							
1	加仁湯									2.03																														
2	鬼怒沼									14.24																														
3	鬼ノ窟																															74.02				2.02			
4	下仁田																														54.39	33.90	14.09	1.67		0.35			
5	高崎																							0.10			4.10		8.61	31.80			15.75		24.92	0.15				
6	秋間																									18.15	0.65	11.99	87.07											
7	小幡																																91.74	22.82				0.02		
8	神津下																											4.46			51.40	13.12								
9	根原ヶ原																						26.05				15.93								19.76	9.98				
10	万場(高崎)																																1.26	14.17			4.56	4.18		
11	下久保(水機構)																																	6.57				20.69	46.93	10.44	
12	三軒(水機構)																																				70.88			
13	小坂口	90.67	12.98																																					
14	宮良沢	57.36		2.62																																				
15	万場(水機構)																																	4.46			0.25	27.03	4.73	
16	矢木沢	17.25	6.18	25.28																																				
17	花見ヶ原												12.94																										
18	袈裟丸山												0.62																										
19	皮留山										1.16	4.85																											
20	鳥帽岳										1.64																												
21	三村界												11.45																										
22		#N/A																																						
23	山王帽子									0.13																											0.43			
24	夏野原(八)														0.94	40.75	44.41	2.49		9.45																			
25	白岩														28.98	20.41																								
26	品木ダム															27.76			1.13																				
27	一の倉			12.02	40.28																																			
28	永井						16.62	0.60																																
29	鹿原								0.46			4.22	34.27	2.34																										
30	応桑														7.67		92.43			5.80																			
31	鍵田									1.20	14.13																													
32	丸沼(ダム)									22.03																														
33	剣ヶ峰(ダム)																6.79			6.49						26.43		0.31											
34	戸倉									44.55																														
35	戸倉発合																																							
36	広場																			0.92	28.71	37.58	6.28																
37	坪六峠		14.46	21.03						25.52	11.35																													
38	三ノ倉(ダム)																																							
39	西万							3.68								18.79			64.07		1.67																		
40	諏川													7.94																										
41	諏沢					0.12	16.50															30.48	45.50																	
42	小幽(ダム)															28.98		4.46	2.63																					
43	松井田(ダム)																																							
44	道田					0.06		2.37	34.47				3.42	19.69								0.07																		
45	赤城西麓													84.51										2.23	6.59															
46	川浦(ダム)																			15.32						63.10			2.55											
47	川古					5.78	21.26	0.45																																
48	駒橋																						7.27	19.48	2.92														
49	相俣					6.24	11.19	58.67													4.73														31.44	15.18				
50	大笹田				0.39		14.97																																	
51	中山							12.81	4.02					1.51							68.53	15.49																		
52	中之条																				54.88																		
53	田代														45.46																								
54	湯ノ小屋		26.97	24.84																																			
55	湯原				7.65	51.31			0.69																														
56	藤原(ダム)			19.38	9.15	0.04			6.27																														
57	奈良										20.52	9.98																											
58	沼原																															17.06				42.51			
59	足下																	9.37	70.85		3.91																		
60	高磯																											2.16	17.71		22.82		51.60						
61	宝川			26.12	3.11																																		
62	本宿															0.55	4.55	20.32		76.41																			
63	奥名瀬																																				66.65			
64	撞羊山														1.49	39.39																								
65	千俣														92.36	3.21																								
66	根羽沢									26.52																														
67	三平峠									20.95																														
68	十石峠																															11.35				26.13			
69	小川(砂防)									17.14	3.21																													
70	楢名																										20.62		16.57				1.59		15.07				
71	楢名予警報																			5.41						41.12	18.20												
72	神流川																																	0.14			3.74	0.57		
73	仁加又沢									24.72	3.25																													
74	鹿見山											16.24	29.58																											
75	大原(砂防)															63.41			7.30																				
76	亀岡峠														21.57																								
77	南牧												41.46	0.19																										
78	白倉沢										6.00	18.67																												
79	平滝									0.82	49.36	1.47																												
80	裏積																									3.52		17.31	26.76											
81	オジカ沢の頭				16.07	1.32	4.27																																	
82	花咲(利根)								18.00		31.76	0.13																												
83	丸沼(利根)									40.61	0.38																													
84	大原(利根)								2.33			23.02	10.13																											
85	谷地								46.73				4.15																											
86	発知					16.31		0.49	43.93																															
87	武尊高原			14.68					54.51		3.22																													
88	平滝						6.58																																
89	八斗島																								7.61										5.82				0.28
90	一の平山(気)																											60.74	1.93										
91	沼田(気)								12.59				25.15	3.91																									
92	上里見(気)																									1.31	34.48		3.54										

(単位:km2)

日付	S600630																																			
No.	観測所名	1	2	3	4	5	6	7	8	9	10	11	12	13	14	15	16	17	18	19	20	21	22	23	24	25	26	27	28	29	30	31	32	33	34	35	36	37	38	39
93	鳴名山(気)																			12.15	4.68	11.34	1.64			1.50	16.04									0.06				
94	神途(気)																																0.47	7.17			52.04			
95	鹿城山(気)												9.10	24.40																										
96	中之条(気)																	1.66	9.51	25.26	21.19																			
97	田代(気)														70.77		3.02																							
98	鷹岡(気)																							0.98	0.01					11.47			12.47	18.00	3.66	38.05				26.78
99	藤原(気)			18.98																																				
100	永井総合						19.80	0.12											8.73																					
101	重法															18.27																							
102	みなかみ水上(気)			0.72	26.22	0.62																																		
103	伊勢崎(気)																							4.14	13.34											0.82				
104	西野牧(気)																											24.42	0.65		62.04	9.28	11.67							
105	東沢(気)															27.57																								
106	片品(気)									9.48	15.44																													
107	上古田(気)																																					0.78		

小流域ごとの各時間雨量観測所の支配面積(ティーセン法)

(単位:km2)

日付	S610901	1	2	3	4	5	6	7	8	9	10	11	12	13	14	15	16	17	18	19	20	21	22	23	24	25	26	27	28	29	30	31	32	33	34	35	36	37	38	39
No.	観測所名																																							
1	加仁湯									2.11																														
2	鬼怒沼									14.52																														
3	奥ノ董																															74.02					2.02			
4	下仁田																														45.07	30.25	6.27							
5	高崎																							0.10			4.10		8.61	31.80			16.75		24.92	0.15				
6	三ノ倉(高崎)																									19.98	2.01													
7	狭間																									9.13	0.41	4.10	55.41											
8	小幡																																81.43	19.34					0.02	
9	松井田(高崎)																											20.78	28.09											
10	神津下																											4.46			51.40	13.12								
11	相馬ヶ原																						23.94				15.93								19.76	9.71				
12	万場(高崎)																																	3.01			4.53	4.18		
13	下久保(水機構)																																	6.57				20.69	46.93	10.44
14	三岐(水機構)																																				71.31			
15	小楠口	90.87	9.71																																					
16	奈良沢	57.35		2.52																																				
17	万場(水機構)																																	4.42			0.25	27.03	4.73	
18	矢木沢	17.25	6.16	25.28																																				
19	花見ヶ原												9.03																											
20	袈裟丸山												0.62																											
21	皮甲山										0.55																													
22	黒檜岳										1.84																													
23	三村界												3.16																											
24	山王帽子									0.16																														
25	長野原(八)														0.94	27.99	28.05																							
26	白根														7.58	20.41																								
27	草木ダム															36.02			3.18																					
28	一の倉			12.02	40.28																																			
29	永井						8.49																																	
30	藤原								0.46			10.98	37.78	3.14																										
31	応桑														7.67		96.64			8.93						0.34														
32	鎌田									1.20	14.13																													
33	丸沼(ダム)									41.76	0.14																													
34	旧鹿沢														22.38																									
35	奥原										4.25	20.13	0.08																											
36	戸倉									30.02																														
37	戸倉総合									34.12																														
38	坤六峠		4.80	21.03						15.99	11.35																													
39	三ノ倉(ダム)																									27.67			12.55											
40	三国						18.16									0.02			12.55																					
41	四万															15.94			56.55																					
42	渋川													31.13								23.13	52.58																	
43	渋沢					0.12	16.50																																	
44	小野子								0.64					20.85							13.88	51.77																		
45	松井田(ダム)																											32.92	14.22		1.71		16.80							
46	沼田					0.06		2.37	34.44				3.42	29.47							0.07																			
47	川浦(ダム)																			17.11						49.68														
48	川古					5.78	21.26	0.45																																
49	前橋																						0.10	15.93	2.69										31.41	9.82				
50	相俣					6.24	8.31	34.29																																
51	大源田				0.39		14.97																																	
52	中山							12.03	3.42												60.57																			
53	中之条																				47.24																			
54	田代														45.44																									
55	湯ノ小屋		25.07	24.84																																				
56	湯原				7.85	51.31			0.56																															
57	藤原(ダム)			19.38	9.15	0.04			7.57																															
58	奈良										19.42	4.89																												
59	反下																	8.45	70.55		2.51																			
60	富岡																											1.48	14.82		20.66		43.21							
61	宝川			26.12	3.11																																			
62	本宿																2.27	18.83		73.90																				
63	万摩														27.17																									
64	奥名郷																																				66.65			
65	横手山														0.13	33.69																								
66	干俣														87.95	3.21																								
67	根羽沢									43.61																														
68	三平峠																																							
69	十石峠																															11.35					26.13			
70	小川(砂防)									12.19	3.21																													
71	新地川												21.19																											
72	鳴名																										20.62		16.57				1.59		15.07					
73	鳴名予警報																			5.41						20.74	16.53													
74	神流川																																				3.67	0.57		
75	倉見川											7.50	23.23																											
76	大原(砂防)															31.44			7.30																					
77	長野原(砂防)															25.20	16.73	9.36	0.42	13.29																				
78	島居峠														17.29																									
79	南郷											0.56	40.37	0.19																										
80	白倉沢								0.13		6.00	33.90	2.69																											
81	鳩待峠(砂防)		14.83							8.92																														
82	平滝									0.91	49.07																													
83	霧積																3.25			0.04						24.78		16.95	11.57											
84	オジカ沢の頭				16.07	1.32	4.27																																	
85	花咲(利総)								17.83		31.76	0.82																												
86	丸沼(利総)									37.20	1.26																													
87	谷地								41.48				6.46																											
88	奈知					16.31		0.49	38.93																															
89	武尊高原			14.88					30.96		3.22																													
90	平橋						5.58																																	
91	八斗島																								7.61											5.82				0.28
92	一の字山(気)																											34.51												

(単位:km2)

日付	S610901	1	2	3	4	5	6	7	8	9	10	11	12	13	14	15	16	17	18	19	20	21	22	23	24	25	26	27	28	29	30	31	32	33	34	35	36	37	38	39
No.	観測所名																																							
93	着倉山(気)																														11.49	4.18	21.40	23.66			14.46			
94	高見山(気)						5.06	29.58											4.16		19.26																				
95	沼田(気)								12.59				26.18	6.70																										
96	上笠見(気)																									1.31	34.38		3.54											
97	神名山(気)																			12.70	18.30	22.22	4.25			1.50	15.04									0.06				
98	神流(気)												9.10	53.01									0.39														39.82			
99	赤城山(気)														52.48		2.54																							
100	中之条(気)																	1.66	9.51	25.63	28.54																			
101	田代(気)																																							
102	栗橋(気)																							0.98	0.01					11.47			12.47	18.00	3.66	38.07				26.78
103	鷹巣(気)			18.98												44.17																								
104	野反湖(気)														0.21		1.72																							
105	軽井沢(気)						7.59									18.23																								
106	水井総合																																							
107	草津			0.72	26.22	0.62																		4.14	13.34											0.82				
108	みなかみ水上(気)																																							
109	伊勢崎(気)								36.99																															
110	高手山(気)																											6.19			60.32	9.28	1.91		0.03	5.60			
111	西野牧(気)																						12.07	3.53	0.23															
112	前橋(気)															32.68																								
113	軽井沢(気)									9.34	15.44																													
114	片品(気)																																					0.78		
115	上吉田(気)																																							

小流域ごとの各時間雨量観測所の支配面積(ティーセン法)

(単位:km2)

日付	S610902																																		
No.	観測所名	1	2	3	4	5	6	7	8	9	10	11	12	13	14	15	16	17	18	19	20	21	22	23	24	25	26	27	28	29	30	31	32	33	34	35	36	37	38	39
1	加仁湯									2.11																														
2	鬼怒沼									14.52																														
3	駒ノ鼻																															66.02				17.91				
4	下仁田																														45.07	32.28	6.27			0.05				
5	高崎																							0.10			4.10		8.61	31.80			16.75		24.92	0.15				
6	三ノ倉(高崎)																									19.98	2.01													
7	秋間																									9.13	0.41	4.10	55.41											
8	小幡																																81.43	19.34					0.02	
9	松井田(高崎)																											20.78	28.09											
10	神津下																											4.46			51.40	13.12							
11	碓氷之原																						23.94				15.93								19.76	9.71				
12	万場(高崎)																																	3.01			4.53	4.18		
13	下久保(水機構)																																	6.57				20.69	46.93	10.44
14	三波(水機構)																																				82.30			
15	小鹿口	90.87	9.71																																					
16	奈良沢	57.36		2.52																																				
17	万場(水機構)																																	4.42			0.25	27.03	4.73	
18	矢木沢	17.25	6.18	25.26																																				
19	北軽ヶ原												9.03																										
20	袈裟丸山												0.62																										
21	庚申山										0.55																												
22	鳥権子										1.84																												
23	三村界												3.16																										
24	山王峠子									0.16																													
25	長野原(八)														0.94	27.99	28.05																						
26	白根														7.58	20.41																							
27	品木ダム															36.02			3.16																				
28	一の倉			12.02	40.28																																		
29	木井						15.83																																
30	鷹原								0.46			10.98	37.78	3.14																									
31	応桑														7.67		96.64			8.93						0.34													
32	鍵田									1.20	14.13																													
33	丸沼(ダム)									41.76	0.14																													
34	旧薗沢														22.38																								
35	菅原										4.25	20.13	0.08																										
36	戸倉									30.02																													
37	戸倉総合									34.12																													
38	坤六峠		4.80	21.03						15.99	11.35																													
39	三ノ倉(ダム)																									27.67			12.58											
40	三国						18.40									0.02			12.55																					
41	四万															15.94			56.55																					
42	渋川													31.13								23.13	52.58																	
43	法沢					0.12	16.51																																	
44	小野子								0.64					20.85							13.88	51.77																		
45	松井田(ダム)																											32.92	14.22		1.71		16.60						
46	沼田					0.06		2.37	34.44				3.42	29.47							0.07																			
47	川浦(ダム)																			17.11						49.88													
48	川古					5.78	21.26	0.45																																
49	前橋																						0.10	15.93	2.69										31.41	9.82				
50	相俣					6.24	8.31	34.29																																
51	大源田				0.39		14.97																																
52	中山							12.03	3.42												60.57																		
53	中之条																				47.24																		
54	田代														45.44																								
55	津ノ小屋		25.07	24.84																																			
56	塩原				7.85	51.31			0.56																														
57	藤原(ダム)			19.38	9.15	0.04			7.57																														
58	発見										19.42	4.89																											
59	坂下																																						
60	倉淵																	8.45	70.55		2.51																		
61	宝川			26.12	3.11																							1.48	14.82		20.66		43.21						
62	本俣																2.27	18.83		73.90																			
63	万座														27.17																								
64	奥名湖																																			76.59			
65	横手山														0.13	33.69																							
66	干俣														67.95	3.21																							
67	渡渕沢									43.61																													
68	三平峠																																						
69	十石峠																																						
70	小川(砂防)									12.19	3.21																					11.35				27.35			
71	新地川												21.19																										
72	嬬名																										20.62		16.57				1.58		16.07				
73	嬬名予警報																			5.41						20.74	16.53												
74	神流川																																				3.67	0.57		
75	倉見川											7.50	23.23																										
76	大原(砂防)															31.44			7.30																				
77	真野原(砂防)															25.20	16.73	9.36	0.42	13.29																			
78	鳥居峠														17.29																								
79	南郷											0.56	40.37	0.19																									
80	白倉沢								0.13		6.00	33.90	2.69																										
81	鳩待峠(砂防)		14.63							8.92																													
82	平滝									0.91	45.07																												
83	嬬積																3.25			0.04						24.78		16.95	11.57									
84	オジカ沢の頭				16.07	1.32	4.27																																
85	花咲(利根)								17.83		31.76	0.82																											
86	丸沼(利根)									37.20	1.26																												
87	谷地								41.48				6.45																										
88	発知					16.31		0.49	38.93																														
89	武尊高原			14.88					30.98		3.22																												
90	平滝						5.58																																
91	八斗島																								7.61										5.82				0.28
92	一の子山(気)																											34.51											

(単位:km2)

日付	S610902																																				
No.	観測所名	1	2	3	4	5	6	7	8	9	10	11	12	13	14	15	16	17	18	19	20	21	22	23	24	25	26	27	28	29	30	31	32	33	34	35	36	37	38	39
93	護倉山(気)																														11.49	4.68	21.40	23.66			17.09			
94	高見山(気)						5.06	29.58											4.16		19.26																			
95	河田(気)								12.59				26.18	6.70																										
96	上夏見(気)																									1.31	34.38		3.54											
97	神多山(気)																			12.70	16.30	22.22	4.25			1.50	16.04									0.05				
98	神原(気)																																				39.82			
99	赤城山(気)												9.10	53.01									0.39																	
100	中之条(気)																	1.66	9.51	25.63	28.54																			
101	田代(気)														52.48		2.54																							
102	薗畑(気)																							0.98	0.01					11.47			12.47	16.00	3.66	38.07				26.78
103	藤原(気)			16.98																																				
104	野反湖(気)															44.17																								
105	賀井沢(気)														0.21		1.72																							
106	永井峰合																																							
107	軍津															18.23																								
108	みなかみ水上(気)			0.72	26.22	0.62																																		
109	伊勢崎(気)																							4.14	13.34											0.82				
110	高手山(気)								36.99																															
111	西野牧(気)																											6.19			60.32	9.28	1.91						
112	前橋(気)																						12.07	3.53	0.23										0.03	6.60				
113	軍津(気)															32.68																								
114	片品(気)									9.34	15.44																													
115	上吉田(気)																																				0.78			

小流域ごとの各時間雨量観測所の支配面積(ティーセン法)

(単位:km2)

日付	S610903	1	2	3	4	5	6	7	8	9	10	11	12	13	14	15	16	17	18	19	20	21	22	23	24	25	26	27	28	29	30	31	32	33	34	35	36	37	38	39
No.	観測所名																																							
1	加仁湯									2.11																														
2	鬼居沼									14.24																														
3	鶴ノ童																															88.02				17.91			
4	下仁田																														45.07	32.28	6.27			0.05			
5	高崎																							0.10			4.10		8.61	31.80			18.75		24.92	0.15				
6	三ノ倉(高崎)																									19.98	2.01													
7	秋間																									9.13	0.41	4.10	55.41											
8	小幡																																81.43	19.34				0.02		
9	松井田(高崎)																											20.78	28.09											
10	神流下																											4.46			51.40	13.12							
11	箱鳥ケ原																						23.94				15.93												
12	万場(高崎)																																	3.01			4.53	4.18		
13	下久保(水機構)																																	6.57				20.89	46.93	10.44
14	三載(水機構)																																				82.30			
15	小鷹口	90.87	9.71																																					
16	奈良沢	57.36		2.52																																				
17	万場(水機構)																																	4.42			0.25	27.03	4.73	
18	矢木沢	17.25	6.18	27.49	0.19																																			
19	花見ケ原											9.03																											
20	笠森丸山											0.62																											
21	庚申山										0.55																												
22	鳥権岳										1.84																												
23	三社男												3.16																										
24	山王峠子									0.16																													
25	長野原(八)														0.94	27.99	28.05																						
26	白根														7.56	20.41																							
27	品木ダム															36.02			3.16																				
28	一の倉																																						
29	木井						8.49																																
30	鹿原								0.46			10.98	37.78	3.14																									
31	応桑														7.67		96.64			8.93						0.34													
32	鎌田									1.20	14.13																													
33	丸沼(ダム)									41.77	0.14																													
34	旧藤沢														22.38																								
35	興原										4.25	20.13	0.08																										
36	戸倉									25.04																														
37	戸倉総合									34.12																														
38	坤六峠		4.80	21.03						15.99	11.35																													
39	三ノ倉(ダム)																									27.67			12.56											
40	三国						18.16									0.02			12.55																					
41	四万															15.94			56.55																				
42	渋川													31.13										23.13	52.58														
43	波沢					0.12	16.50																																	
44	小野子								0.64					20.85								13.88	51.77																	
45	松井田(ダム)																											32.92	14.22		1.71		16.60						
46	沼田					0.06		2.37	34.44				3.42	29.47							0.07																			
47	川浦(ダム)																			17.11						49.66													
48	川古					5.78	21.26	0.45																																
49	前橋																						0.10	15.93	2.69														
50	相俣					6.24	8.31	34.29																																
51	大間田				0.39		14.97																																
52	中山							12.03	3.42												60.57																		
53	中之条																				47.24																		
54	田代														45.44																								
55	湯ノ小屋		25.07	24.64																																			
56	湯原				7.85	51.31			0.56																														
57	藤原(ダム)			19.38	9.15	0.04			7.57																														
58	奈良										19.42	4.89																											
59	反下																	8.45	70.55		2.51																		
60	富岡																											1.46	14.62		20.66		43.21						
61	宝川			32.46	4.92																																		
62	本宿																2.27	18.83		73.90																			
63	万座														27.17																								
64	奥名郷																																			75.59			
65	横手山														0.13	33.59																							
66	干俣														87.95	3.21																							
67	根羽沢									27.90																														
68	三平峠									20.96																														
69	十石峠																															11.35				27.35			
70	小川(砂防)									12.19	3.21																													
71	坂地川												21.19																											
72	嬬名																										20.62		16.57				1.59		15.07				
73	嬬名予警報																			5.41						20.74	16.53												
74	神流川																																			3.67	0.57		
75	倉見川											7.50	23.23																										
76	大原(砂防)															31.44			7.30																				
77	長野原(砂防)															25.20	18.73	9.36	0.42	13.29																			
78	鳥居峠														17.29																								
79	雨堀											0.56	40.37	0.19																									
80	白倉沢								0.13		6.00	33.90	2.69																										
81	鳩待峠(砂防)		14.83							8.92																														
82	平滝									0.91	49.07																													
83	霧積																3.25			0.04						24.78		18.95	11.57										
84	オジカ沢の頭			1.51	45.28	1.32	4.27																																
85	花咲(利根)								17.83		31.76	0.82																											
86	丸沼(利根)									37.20	1.26																													
87	谷地								41.48				8.46																										
88	舞知					16.31		0.49	38.93																															
89	武尊高原			14.88					30.96		3.22																													
90	甲波						5.58																																
91	八斗島																								7.61											6.82			0.28
92	一の宇山(気)																											34.51											

(単位:km2)

日付	S610903																																				
No.	観測所名	1	2	3	4	5	6	7	8	9	10	11	12	13	14	15	16	17	18	19	20	21	22	23	24	25	26	27	28	29	30	31	32	33	34	35	36	37	38	39
93	駒合山(気)																														11.49	4.66	21.40	23.66			17.09			
94	両見山(気)						5.06	29.56											4.16		19.26																			
95	沢田(気)								12.59				25.18	6.70																									
96	上里見(気)																									1.31	34.38		3.54										
97	神名山(気)																			12.70	16.30	22.22	4.25			1.59	16.04									0.06				
98	神流(気)																																				39.82			
99	高坂山(気)												9.10	53.01									0.39																	
100	中之条(気)																	1.66	9.51	25.63	28.54																			
101	田代(気)														52.46		2.54																							
102	藤畑(気)																							0.98	0.01					11.47			12.47	18.00	3.66	38.07				26.78
103	鬼源(気)			20.92	0.02											44.17																								
104	野反湖(気)														0.21		1.72																							
105	軽井沢(気)						7.59									18.23																								
106	永井峰合																																							
107	軍津			0.72	35.27	0.62																																		
108	みなかみ水上(気)																							4.14	13.34											0.82				
109	伊勢崎(気)								35.99																			6.19			60.32	9.28	1.91							
110	高手山(気)																																		0.09	5.60				
111	西野牧(気)																						12.07	3.53	0.23															
112	前橋(気)															32.68																								
113	軍津(気)									9.34	15.44																											0.78		
114	片品(気)																																							
115	上吉田(気)																																							

小流域ごとの各時間雨量観測所の支配面積(ティーセン法)

(単位:km2)

日付	H030829																																		
No.	観測所名	1	2	3	4	5	6	7	8	9	10	11	12	13	14	15	16	17	18	19	20	21	22	23	24	25	26	27	28	29	30	31	32	33	34	35	36	37	38	39
1	加仁湯									2.11																													
2	鴻巣沼									14.24																													
3	鬼ノ窪																															74.02				1.81			
4	下仁田																																						
5	高崎																							0.10			4.10		8.61	31.60	45.07	29.89	6.27						
6	三ノ倉(高崎)																									19.56	2.01						16.75		24.92	0.15				
7	秋間																									9.13	0.41	4.10	55.41											
8	小幡																																70.30	0.98						
9	松井田(高崎)																											20.78	28.09											
10	神津下																											4.46			51.40	13.12							
11	相馬ヶ原																						23.31				15.93								19.76	9.71				
12	万場(高崎)																																	2.28			4.53	4.16		
13	見掛																																14.08	35.73				1.14	15.94	7.63
14	夕生ガ沢		1.01	19.63						0.99	17.19																													
15	原沢		11.70							3.65																														
16	下久保(水位堰)																																					20.18	35.70	4.69
17	三岳(水位堰)																																				51.26			
18	小幡口	81.74																																						
19	奈良沢	57.36		2.52																																				
20	奈良俣		12.94	2.55																																				
21	尾附																															2.96		0.02		59.27			
22	万場(水位堰)																																	0.55			0.25	26.40	0.04	
23	木の根沢		4.41	26.27																																				
24	矢俣	10.13	27.09																																					
25	矢木沢	16.25	1.58	26.84	0.19																																			
26	花見ヶ原												9.02																										
27	荒船丸山												0.62																										
28	庚申山										0.55																												
29	黒檜岳										1.84																												
30	三和界												3.16																										
31	柳小屋																																				1.42			
32	山王峠子									0.16																														
33	岩下																	7.34	3.17	28.48																				
34	松谷															2.60	4.16	23.75	9.26	1.25																				
35	長野原(八)														0.94	34.71	43.90			9.45																				
36	白根														7.58	20.41																								
37	品木ダム															20.25																								
38	永井						16.62	0.60																																
39	藤原								0.46			4.22	34.28	2.34																										
40	応桑														7.67		96.73			9.74						0.34														
41	鎌田									1.20	12.97																													
42	丸沼(ダム)									41.77	0.14																													
43	旧薄沢														22.38																								
44	黒原										4.25	18.77	0.08																										
45	戸倉									25.04																														
46	戸倉峰合									33.70																														
47	広場																			0.91	26.74	25.75	6.28																	
48	坤六峠		0.03	4.16						13.04	0.05																													
49	三ノ倉(ダム)																									27.67			12.66											
50	三国						5.17																																	
51	四万							3.68								15.96			64.07		1.67																			
52	渋川													7.94								16.95	43.34																	
53	渋沢					0.12	15.93																																	
54	小雨(ダム)															21.81																								
55	小野子								0.64					9.83							7.14	42.42																		
56	松井田(ダム)																											32.92	14.22		1.71		19.60						
57	沼田					0.06		2.37	34.44				3.42	16.98							0.07																			
58	赤城山												1.30	2.92																										
59	赤城西麓													78.89								0.64	6.59																	
60	川浦(ダム)																			17.63						49.66														
61	川古					5.78	21.26	0.45																																
62	駒場																						0.10	15.93	2.69										31.41	9.82				
63	相俣					6.24	11.19	58.67													4.73																			
64	大震田				0.39		10.41																																	
65	中山							12.81	3.42												64.04																			
66	中之条																				64.20																		
67	田代														45.44																								
68	湯ノ小屋		1.83	6.48																																			
69	湯原				7.65	51.31			0.56																														
70	藤原(ダム)			23.99	11.90	0.04			7.57																														
71	奈良										19.42	1.75																												
72	菅原																															15.28				27.97			
73	反下																		53.10		3.91																		
74	富岡																											1.48	14.82		20.65		43.21						
75	暴坂峠															19.18		7.21	14.77																				
76	本俣																0.90			59.84																			
77	万座														27.17																								
78	鳥名郷																																				50.87			
79	横手山														0.13	33.70																								
80	干俣														87.95	3.21																								
81	鷲公平											15.83	1.77																											
82	横谷沢									27.90																														
83	三平峠									20.96																														
84	十石峠																															11.35				24.25			
85	小川(砂防)									12.13	2.02																													
86	新地川												21.19																											
87	嬬名																										20.62		16.57				1.59		15.07				
88	嬬名千曲堰																			5.41						20.74	16.53												
89	神流川																																				3.67	0.57		
90	倉見川											3.84	22.21																											
91	大原(砂防)															28.82			5.58																				
92	鳥居峠														17.29																								

(単位:km2)

日付	H030829																																				
No.	観測所名	1	2	3	4	5	6	7	8	9	10	11	12	13	14	15	16	17	18	19	20	21	22	23	24	25	26	27	28	29	30	31	32	33	34	35	36	37	38	39
93	南郷												38.72	0.19																									
94	白倉沢										6.00	11.87																											
95	堰神神(砂防)									7.71																													
96	中滝									0.91	49.07																												
97	真桜																																						
98	オシカ沢の堰			1.95	45.32	1.32	4.26										3.25			0.04						24.78		18.95	11.57										
99	花咲(利根)								16.71		39.18	0.13																											
100	丸沼(利根)									37.20	1.26																												
101	大原(利根)								2.33			22.37	9.40																										
102	谷地								40.39				4.15																										
103	発知					16.31		0.49	38.94																														
104	武尊高原			8.88					30.95		1.26																												
105	平標						5.55																																
106	八斗島																								7.61														
107	一の字山(気)																											34.51								5.82			0.28
108	鷲倉山(気)																														11.49	2.73	21.40	21.45			7.94			
109	沼田(気)								12.59				25.19	3.91																									
110	上里見(気)																									1.31	34.38		3.54										
111	鳴神山(気)																			11.79	4.58	11.34	1.64			1.50	16.04									0.05			
112	神流(気)																																				26.32			
113	赤城山(気)												7.80	21.49																									
114	中之条(気)																																						
115	田代(気)														52.48		2.54																						
116	藤岡(気)																		5.56	12.47	21.19																		
117	藤原(気)			41.96	0.43																			0.98	0.01					11.47			9.52	13.99	3.66	38.07			24.90
118	野反湖(気)															44.17																							
119	軽井沢(気)														0.21		1.72																						
120	赤井峰合						19.80	0.12											8.73																				
121	草津															16.61																						
122	みなかみ水上(気)			1.17	35.99	0.62																																	
123	伊勢崎(気)																							4.14	13.34											0.82			
124	高平山(気)								39.99																														
125	西野牧(気)																											5.19			60.32	9.28	1.91						
126	前橋(気)																						12.07	3.53	0.23										0.03	5.60			
127	東津(気)															27.57																							
128	片品(気)									9.34	15.44																												
129	上吉田(気)																																				0.78		

小流域ごとの各時間雨量観測所の支配面積(ティーセン法)

(単位:km2)

日付	H030830	1	2	3	4	5	6	7	8	9	10	11	12	13	14	15	16	17	18	19	20	21	22	23	24	25	26	27	28	29	30	31	32	33	34	35	36	37	38	39
No.	観測所名																																							
1	加仁湯									2.11																														
2	鬼怒沼									14.24																														
3	奥ノ菅																															74.02					1.81			
4	下仁田																														54.27	29.99	17.36							
5	高崎																							0.10			4.10		8.61	31.80			16.75		24.92	0.15				
6	三ノ倉(高崎)																									19.98	2.01													
7	秋間																									9.13	0.41	5.26	64.26				0.02							
8	小幡																												3.73		9.02		98.15	0.98						
9	松井田(高崎)																											20.78	28.09											
10	神津下																											4.46			51.40	13.12								
11	相馬ヶ原																						23.31				15.93								19.76	9.71				
12	万場(高崎)																																	2.28			4.53	4.18		
13	箕輪																																14.08	35.73				1.14	15.94	7.63
14	タキカ沢		1.01	19.63						0.99	17.19																													
15	遊沢		11.70							3.65																														
16	下久保(水機構)																																					20.18	35.70	4.69
17	三峡(水機構)																																				51.26			
18	小穂口	81.74																																						
19	奈良沢	57.36		2.52																																				
20	奈良俣		12.94	2.95																																				
21	鳳附																															2.96		0.02			59.27			
22	万場(水機構)																																	0.65			0.25	26.40	0.04	
23	木の根沢		4.41	26.27																																				
24	矢稜	10.13	27.09																																					
25	矢木沢	16.25	1.58	26.84	0.19																																			
26	花見ヶ原												9.02																											
27	笠袋丸山												0.62																											
28	庚申山										0.55																													
29	鳳槽岳										1.84																													
30	三村界												3.16																											
31	柳小屋																																				1.42			
32	山王帽子									0.16																														
33	岩下																	7.34	3.17	28.48																				
34	松谷															2.60	4.16	23.75	9.26	1.25																				
35	長野原(八)														0.94	34.71	43.90			9.45																				
36	白根														7.58	20.41																								
37	品木ダム															20.25																								
38	永井						16.62	0.60																																
39	鷹原								0.46			4.22	34.28	2.34																										
40	応桑														7.67		96.73			9.74						0.34														
41	鎌田									1.20	12.97																													
42	丸沼(ダム)									41.77	0.14																													
43	旧流沢														22.38																									
44	夏原										4.25	18.77	0.08																											
45	戸倉									25.04																														
46	戸倉総合									33.70																														
47	広場																			0.91	26.74	25.76	6.28																	
48	坤六峠		0.03	4.16						13.04	0.05																													
49	三ノ倉(ダム)																									27.67			12.56											
50	三国						5.17																																	
51	四万							3.68								15.96			64.07		1.67																			
52	渋川													7.94								16.96	43.34																	
53	渋沢					0.12	15.93																																	
54	小雨(ダム)															21.81																								
55	小野子								0.64					9.83							7.14	42.42																		
56	松井田(ダム)																											33.24	16.45		1.71		20.60							
57	沼田					0.06		2.37	34.44				3.42	16.98							0.07																			
58	赤城山												1.30	2.92																										
59	赤城西麓													78.89								0.64	6.59																	
60	川浦(ダム)																			17.63						49.68														
61	川古					5.78	21.26	0.45																																
62	前橋																						0.10	15.93	2.69										31.41	9.82				
63	相俣					6.24	11.19	58.67													4.73																			
64	大源田				0.39		10.41																																	
65	中山							12.81	3.42												64.04																			
66	中之条																				54.20																			
67	田代														45.44																									
68	湯ノ小屋		1.83	5.46																																				
69	湯原				7.85	51.31			0.56																															
70	藤原(ダム)			23.99	11.90	0.04			7.57																															
71	奈良										19.42	1.75																												
72	樹原																															15.28					27.97			
73	反下																		53.10		3.91																			
74	富岡																																							
75	暮坂峠															19.18		7.21	14.77																					
76	本宿																0.90			59.84																				
77	万座														27.17																									
78	奥名郷																																				60.87			
79	横平山														0.13	33.70																								
80	千俣														67.95	3.21																								
81	藤公平											15.83	1.77																											
82	根羽沢									27.90																														
83	三平峠									20.96																														
84	十石峠																															11.35					24.25			
85	小川(砂防)									12.13	2.02																													
86	新地川												21.19																											
87	種名																										20.62		16.58				1.78		15.07					
88	種名予警報																			5.41						20.74	16.53													
89	神流川																																				3.67	0.57		
90	倉見川											3.84	22.21																											
91	大原(砂防)															28.82			5.56																					
92	鳥居峠														17.29																									

(単位:km2)

日付	H030630																																		
No.	観測所名	1	2	3	4	5	6	7	8	9	10	11	12	13	14	15	16	17	18	19	20	21	22	23	24	25	26	27	28	29	30	31	32	33	34	35	36	37	38	39
93	南原												38.72	0.19																									
94	白倉沢										6.00	11.87																											
95	境沢砂防(砂防)									7.71																													
96	尿滝									0.91	49.07																												
97	鷲穴																3.25			0.04						24.78		16.95	11.57									
98	オジカ沢の頭			1.96	45.32	1.32	4.26																																
99	花咲(砂防)								16.71		30.18	0.13																											
100	丸沼(砂防)									37.20	1.26																												
101	大原(砂防)								2.33			22.37	9.40																										
102	谷地								40.39				4.15																										
103	発知					16.31		0.49	39.94																														
104	武尊高原			8.86					30.96		1.26																												
105	平堰						5.55																																
106	八斗島																								7.61											5.82			0.28
107	一の宇山(気)																											34.61											
108	籠含山(気)																														13.92	2.73	21.56	21.45			7.94			
109	岩田(気)								12.59				25.19	3.91																									
110	上発知(気)																									1.31	34.38		3.64										
111	鳩谷山(気)																			11.79	4.68	11.34	1.64			1.50	16.04									0.06			
112	神流(気)																																				26.32			
113	赤城山(気)												7.80	21.49																									
114	中之条(気)																		5.56	12.47	21.19																		
115	田代(気)														52.48		2.54																						
116	鷹嶺(気)																							0.98	0.01					11.47			9.52	13.99	3.66	38.07			24.90
117	藤原(気)			41.96	0.49																																		
118	野反湖(気)															44.17																							
119	軽井沢(気)														0.21		1.72																						
120	永井総合						19.80	0.12											8.73																					
121	東津															16.61																							
122	みなかみ水上(気)			1.17	36.99	0.62																																	
123	伊勢崎(気)																							4.14	13.34											0.82			
124	高手山(気)								36.99																														
125	西野牧(気)																											6.19			60.33	9.28	1.91					
126	前橋(気)																						12.07	3.53	0.23										0.03	5.60			
127	東津(気)															27.57																							
128	片品(気)									9.34	15.44																												
129	上吾田(気)																																				0.78		

小流域ごとの各時間雨量観測所の支配面積(ティーセン法)

(単位:km2)

日付 No.	H030831 観測所名	1	2	3	4	5	6	7	8	9	10	11	12	13	14	15	16	17	18	19	20	21	22	23	24	25	26	27	28	29	30	31	32	33	34	35	36	37	38	39
1	加仁湯									2.11																														
2	鬼怒沼									14.24																														
3	奥ノ菅																															74.02					1.81			
4	下仁田																														45.07	29.99	6.27							
5	高崎																							0.10			4.10		8.61	31.80			16.75		24.92	0.15				
6	三ノ倉(高崎)																									19.98	2.01													
7	秋間																									9.13	0.41	4.10	55.41											
8	小幡																																70.30	0.98						
9	松井田(高崎)																											20.78	28.09											
10	神津下																											4.46			51.40	13.12								
11	相馬ヶ原																						23.31				15.93								19.76	9.71				
12	万場(高崎)																																	2.28			4.63	4.18		
13	箕輪																																14.08	35.73				1.14	15.94	7.63
14	タキカ沢		1.01	19.63						0.99	17.19																													
15	恩沢		11.70							3.65																														
16	下久保(水機構)																																					20.18	35.70	4.69
17	三岐(水機構)																																				51.26			
18	小穂口	81.74																																						
19	奈良沢	57.36		2.62																																				
20	奈良俣		12.94	2.95																																				
21	鳳岡																															2.96		0.02			59.27			
22	万場(水機構)																																	0.55			0.25	26.40	0.04	
23	木の根沢		4.41	26.27																																				
24	矢種	10.13	27.09																																					
25	矢木沢	16.25	1.58	26.84	0.19																																			
26	花見ヶ原												9.02																											
27	袈裟丸山												0.62																											
28	皮甲山										0.55																													
29	鳳檜岳										1.84																													
30	三村界												3.16																											
31	柳小屋																																				1.42			
32	山王帽子									0.16																														
33	岩下																	7.34	3.17	28.48																				
34	松谷															2.60	4.18	23.75	9.26	1.25																				
35	長野原(八)														0.94	34.71	43.90			9.45																				
36	白根														7.58	20.41																								
37	品木ダム															20.25																								
38	永井						16.62	0.60																																
39	藤原								0.46			4.22	34.28	2.34																										
40	応桑														7.67		96.73			9.74						0.34														
41	鎌田									1.20	12.97																													
42	丸沼(ダム)									41.77	0.14																													
43	旧鹿沢														22.38																									
44	栗原										4.25	18.77	0.08																											
45	戸倉									25.04																														
46	戸倉総合									33.70																														
47	広場																			0.91	26.74	25.76	6.28																	
48	坤六峠		0.03	4.16						13.04	0.05																													
49	三ノ倉(ダム)																									27.67			12.56											
50	三国						5.17																																	
51	四万							3.68								15.96			64.07		1.67																			
52	渋川													7.94								16.96	43.34																	
53	渋沢					0.12	15.93																																	
54	小南(ダム)															21.81																								
55	小野子								0.64					9.83							7.14	42.42																		
56	松井田(ダム)																											32.92	14.22		1.71		16.60							
57	沼田					0.06		2.37	34.44				3.42	16.98							0.07																			
58	赤城山												1.30	2.92																										
59	赤城西麓													78.89								0.64	6.59																	
60	川浦(ダム)																			17.63						49.68														
61	川古					5.78	21.26	0.45																																
62	前橋																						0.10	15.93	2.69										31.41	9.82				
63	相俣					6.24	11.19	58.67													4.73																			
64	大鋸田				0.39		10.41																																	
65	中山							12.81	3.42												64.04																			
66	中之条																				54.20																			
67	田代														45.44																									
68	湯ノ小屋		1.83	5.46																																				
69	湯原				7.85	51.31			0.56																															
70	藤原(ダム)			23.99	11.90	0.04			7.57																															
71	奈良										19.42	1.75																												
72	樹原																															15.28					27.97			
73	反下																		53.10		3.91																			
74	富岡																											1.48	14.82		20.66		43.21							
75	暮坂峠															19.18		7.21	14.77																					
76	本宿																0.90			59.84																				
77	万座														27.17																									
78	泉名郷																																				60.87			
79	榎手山														0.13	33.70																								
80	千俣														87.95	3.21																								
81	霊公平											15.83	1.77																											
82	槻羽沢									27.90																														
83	三平峠									20.96																														
84	十石峠																															11.35					24.25			
85	小川(砂防)									12.13	2.02																													
86	新橋川												21.19																											
87	榛名																										20.62		16.57				1.59		15.07					
88	榛名予警報																			5.41						20.74	16.53													
89	神流川																																				3.67	0.57		
90	倉見川											3.84	22.21																											
91	大原(砂防)															28.82			5.56																					
92	鳥居峠														17.29																									

(単位:km2)

日付	H030831																																			
No.	観測所名	1	2	3	4	5	6	7	8	9	10	11	12	13	14	15	16	17	18	19	20	21	22	23	24	25	26	27	28	29	30	31	32	33	34	35	36	37	38	39
93	南郷												38.72	0.19																								
94	白倉沢										6.00	11.67																										
95	猿田堰(砂防)									7.71																												
96	平瀬									0.91	49.07																											
97	長瀬																3.25			0.04																		
98	オジカ沢の頭			1.96	45.32	1.32	4.26																			24.76		16.95	11.57									
99	花咲(利根)								16.71		30.18	0.13																										
100	丸沼(利根)									37.20	1.26																											
101	大原(利根)								2.33			22.37	9.40																									
102	谷地								40.39				4.15																									
103	発知					16.31		0.49	38.94																													
104	武尊高原			8.86					30.96		1.26																											
105	平標						5.55																															
106	八斗島																								7.61													
107	一の字山(気)																																			5.82				0.28
108	菊倉山(気)																											34.51										
109	沼田(気)								12.59				26.19	3.91																	11.49	2.73	21.40	21.45			7.94			
110	上里見(気)																									1.31	34.38		3.54										
111	梅名山(気)																			11.79	4.68	11.34	1.64			1.50	16.04												
112	神流(気)																																			0.06				
113	赤城山(気)												7.80	21.49																							26.32			
114	中之条(気)																																							
115	田代(気)														52.48		2.54																							
116	藤岡(気)																		5.56	12.47	21.19																			
117	藤原(気)			41.96	0.43																			0.98	0.01					11.47			9.52	13.99	3.66	38.07				24.90
118	野反湖(気)															44.17																							
119	軽井沢(気)														0.21		1.72																							
120	赤井峰合						19.80	0.12											8.73																					
121	東沢															16.61																							
122	みなかみ水上(気)			1.17	36.99	0.82																		4.14	13.34											0.82				
123	伊参崎(気)																																							
124	高宇山(気)								36.99																															
125	西野牧(気)																											6.19			60.32	9.28	1.91						
126	前橋(気)																						12.07	3.63	0.23										0.03	6.60				
127	東津(気)															27.57																							
128	片品(気)									9.34	15.44																												
129	上吉田(気)																																					0.78		

小流域ごとの各時間雨量観測所の支配面積(ティーセン法)

日付	H100914	1	2	3	4	5	6	7	8	9	10	11	12	13	14	15	16	17	18	19	20	21	22	23	24	25	26	27	28	29	30	31	32	33	34	35	36	37	38	39
No.	観測所名																																							
1	加仁湯									8.08																														
4	安中(高崎)																											6.07	43.56				12.93							
5	奥ノ菅																															74.96					1.81			
6	下仁田																														44.95	30.43	5.92							
7	岩鼻																							9.79	0.27					14.97			0.07		12.98	24.26				1.25
8	高崎																										4.10		8.08	25.71			13.98		16.40					
10	秋間																									9.13	0.41		32.80											
11	小幡																																66.61	0.98						
13	神津下																											3.88			52.19	13.25								
14	相馬ヶ原																						23.10				15.93								19.76	9.61				
16	万場(高崎)																																	2.28			4.53	4.18		
17	冥輪																																14.08	35.73				1.14	15.94	7.63
18	タキガ沢		1.03	23.79						5.84	17.24																													
19	黒沢		11.71							5.60																														
20	下久保(水機構)																																					20.18	35.70	4.69
22	三岐(水機構)																																				51.26			
24	奈良沢	93.67		2.52																																				
25	奈良俣		12.94	2.95																																				
26	鷹樹																															2.96		0.02			59.27			
27	万場(水機構)																																	0.55			0.25	26.40	0.04	
28	木の根沢		4.41	24.83																																				
29	矢種	54.46	27.09																																					
30	矢木沢	17.35	1.58	24.62																																				
32	花見ヶ原												9.02																											
33	袈裟丸山												0.62																											
34	皮甲山										0.55																													
35	黒檜岳										1.84																													
36	三村界												3.16																											
39	湯元									7.22																														
41	岩下																	7.34	3.17	29.23																				
43	松谷																	16.18	9.26	0.05																				
45	長野原(八)														0.94	21.59	28.05																							
46	ハッ場総合気象観測															6.82	7.11	10.35		8.72																				
48	白根														7.58	19.65																								
49	品木ダム															20.25																								
50	一の倉			12.02	51.17		1.14																																	
51	永井						32.91												7.79																					
52	藤原								0.46			4.22	34.28	2.34																										
53	応桑														7.67		96.64			8.93						0.34														
54	鎌田									1.20	14.15																													
55	丸沼(ダム)									35.46	0.14																													
57	栗原										4.25	18.77	0.08																											
59	戸倉									26.18																														
60	戸倉総合									34.96																														
61	広場																			0.91	26.74	25.76	6.28																	
63	三ノ倉(ダム)																									47.32	1.95		14.74											
65	四万															15.03			60.55																					
66	渋川													7.94								16.96	43.21																	
67	渋沢				3.85	0.76	32.24																																	
68	小南(ダム)															21.55																								
69	小串(ダム)														22.56																									
70	小野子								0.64					9.83							7.14	42.42																		
71	松井田(ダム)																											50.30	38.38		1.21		16.21							
72	沼田					0.06		2.37	34.44				3.42	16.98							0.07																			
73	赤城山												1.30	2.92																										
74	赤城西麓													78.89								0.64	6.59																	
75	川浦(ダム)																			15.66						49.56														
76	川古					5.80	21.26	0.45																																
77	前橋																						0.10	9.67	1.34										30.54	8.35				
78	相俣					6.24	8.38	34.29																																
80	地蔵峠														22.12																									
81	中山							12.03	3.42												60.56																			
82	中之条																				46.22																			
83	田代														45.46																									
84	湯ノ小屋		1.83	5.48																																				
85	湯原				9.23	51.97			0.56																															
86	藤原(ダム)			19.23	9.15	0.04			7.51																															
87	奈良										19.64	1.75																												
88	楢原																															15.28					27.97			
89	鳩待峠(ダム)									8.14																														
90	反下																		52.64		2.51																			
91	富岡																												4.97		20.66		38.28							
92	曼坂峠															15.54		4.45	14.77																					
93	宝川			22.47	3.11																																			
95	万座														18.13																									
96	野反															21.06																								
98	奥名湖																																				62.29			
99	横手山														0.13	33.69																								
102	千俣														74.43	3.14																								
106	霧公平											15.83	1.77																											
107	根羽沢									36.03																														
109	三平峠									21.35																														
113	十石峠																															11.35					24.25			
115	小川(砂防)									10.53	2.05																													
116	新地川												21.19																											
117	榛名																										20.62		7.53						15.07					
118	榛名予蓄報																			4.99						20.93	16.59													
119	神流川																																				3.67	0.57		
123	倉見川											3.84	22.21																											
124	大原(砂防)															27.49			5.56																					
131	長野原(砂防)															12.74	13.89			11.92																				
132	鳥居峠														19.19																									

日付	H100914	1	2	3	4	5	6	7	8	9	10	11	12	13	14	15	16	17	18	19	20	21	22	23	24	25	26	27	28	29	30	31	32	33	34	35	36	37	38	39
No.	観測所名																																							
136	雨郷												38.72	0.19																										
137	白倉沢										6.00	11.87																												
139	旗持峠(砂防)									3.31																														
140	平滝									0.91	49.23																													
141	霧積																3.25			0.04						24.78		17.43	12.52											
145	花咲(利鶴)								16.79		30.18	0.13																												
146	丸沼(利鶴)									36.99	1.26																													
147	大原(利鶴)								2.33			22.37	9.40																											
148	谷地								40.88				4.15																											
149	発知					16.31		0.49	39.19																															
150	武尊高原			8.86					30.18		1.26																													
151	平橋						7.94																																	
152	八斗島																								4.89											3.52				0.04
154	伊勢崎(気)																							2.01	17.38											0.91				
155	一の子山(気)																											35.87												
156	榴倉山(気)																														11.49	2.73	21.40	21.45			7.94			
157	雨見山(気)						6.32	29.56											4.92		19.26																			
158	高手山(気)								37.01																															
159	沼田(気)								12.59				25.19	3.91																										
160	上里見(気)																									1.31	34.39		2.81											
161	榛名山(気)																			11.68	4.68	11.34	1.64			1.50	16.03									0.06				
162	神流(気)																																				26.32			
163	西野牧(気)																											7.84			60.15	7.77	2.64							
164	赤城山(気)												7.80	21.49																										
165	前橋(気)																						12.41	3.21											0.10	6.25				
166	草津(気)															28.42																								
167	中之条(気)																		5.56	12.47	21.19																			
168	田代(気)														50.82		2.54																							
169	藤岡(気)																													2.59			9.51	13.99		17.09				23.89
170	藤原(気)			18.30																																				
171	片品(気)									11.25	13.85																													
172	野反湖(気)															25.37																								
174	軽井沢(気)														0.21		1.72																							
176	草津															16.66																								
177	本宿																			52.41						0.26														
178	みなかみ水上(気)			0.72	26.56	0.62																																		
185	上吉田(気)																																					0.78		

小流域ごとの各時間雨量観測所の支配面積(ティーセン法)

日付	H100915																																		
No.	観測所名	1	2	3	4	5	6	7	8	9	10	11	12	13	14	15	16	17	18	19	20	21	22	23	24	25	26	27	28	29	30	31	32	33	34	35	36	37	38	39
1	加仁湯									6.08																														
4	安中(高崎)																											8.07	43.56				12.93							
5	鼻ノ峯																															74.96				1.81				
6	下仁田																														44.95	30.43	5.92							
7	妙義																							9.79	0.27					14.97			0.07		12.98	24.26				1.25
8	高崎																										4.10		8.08	25.71			13.98		16.40					
10	秋間																									9.13	0.41		32.80											
11	小幡																																66.61	0.98						
13	神津下																											3.88			52.19	13.25								
14	黒岳ケ原																						23.10				15.93								19.76	9.61				
16	万場(高崎)																																	2.28			4.63	4.18		
17	箕輪																																14.08	35.73				1.14	15.94	7.63
18	タキガ沢		1.01	19.63						0.99	17.19																													
19	恩沢		11.70							3.63																														
20	下久保(水機構)																																				20.18	35.70	4.69	
22	三岐(水機構)																																							
23	小幡口	81.74																																		51.26				
24	奈良沢	57.36		2.52																																				
25	奈良俣		12.94	2.99																																				
26	屋敷																															2.96		0.02			59.27			
27	万場(水機構)																																	0.55			0.25	26.40	0.04	
28	木の根沢		4.41	24.83																																				
29	矢場	10.13	27.09																																					
30	矢木沢	16.25	1.58	24.62																																				
32	花見ケ原												9.02																										
33	観音丸山												0.62																										
34	長申山										0.55																												
35	黒檜岳										1.84																												
36	三村界												3.16																										
39	湯元									7.22																													
41	岩下																	7.34	3.17	29.23																			
43	松谷																	16.16	9.26	0.05																			
45	長野原(八)														0.94	21.59	26.05																						
46	八ッ場複合気象観測															6.82	7.11	10.35		8.72																			
48	白根														7.58	19.65																							
49	品木ダム															20.25																							
50	一の倉			12.02	51.17		1.14																																
51	永井						32.91												7.79																				
52	鎌原								0.46			4.22	34.28	2.34																									
53	応桑														7.67		96.64			8.93						0.34													
54	鎌田									1.20	14.15																													
55	丸沼(ダム)									36.46	0.14																													
57	栗原										4.25	18.77	0.08																										
59	戸屋									25.04																													
60	戸倉複合									33.61																													
61	広場																			0.91	26.74	25.76	6.28																
62	榊穴峠		0.03	4.16						12.99	0.05																													
63	三ノ倉(ダム)																									47.32	1.95		14.74											
65	四万															15.03			60.55																				
66	諏山													7.94								16.96	43.21																	
67	旗沢				3.65	0.76	32.24																																	
68	小雨(ダム)															21.55																							
69	小黒(ダム)														22.56																								
70	小野子								0.64					9.83							7.14	42.42																	
71	松井田(ダム)																											50.30	38.38		1.21		16.21						
72	図田					0.06		2.37	34.44				3.42	16.98							0.07																			
73	武城山												1.39	2.92																									
74	鼻堰西観													76.89								0.64	6.99																
75	川浦(ダム)																			15.66						49.56													
76	川古					5.80	21.26	0.45																																
77	前橋																						0.10	9.67	1.34														
78	祖母					8.24	6.38	34.29																											30.54	8.35				
80	地蔵岳														22.12																								
81	甲山							12.03	3.42												60.56																		
82	中之条																				46.22																		
83	田代														45.46																								
84	湯ノ小屋		1.83	5.46																																			
85	温原				9.23	51.97			0.56																														
86	夢原(ダム)			19.23	9.15	0.04			7.51																														
87	奈良										19.64	1.75																											
88	鎌原																															15.26				27.97			
89	鳩待峠(ダム)									4.47																														
90	反下																		52.64		2.51																		
91	富岡																												4.97		20.66		38.28						
92	暮坂峠															15.54		4.45	14.77																				
93	宝川			22.47	3.11																																		
96	万座														18.13																								
98	野反															21.06																							
99	横手山														0.13	33.69																					62.29		
102	干俣														74.43	3.14																							
106	鎌公平											15.83	1.77																										
107	根羽沢									36.03																														
109	三平峠									21.35																														
113	十石峠																															11.35				24.25			
115	小川(砂防)									10.53	2.06																												
116	新湯川												21.19																										
117	綾名																										20.62		7.53						15.07				
118	綾名予算報																			4.99						20.93	16.59												
119	神流川																																				3.67	0.57		
123	鹿見川											3.84	22.21																										
124	大原(砂防)															27.49			5.56																				

日付	H100915																																			
No.	観測所名	1	2	3	4	5	6	7	8	9	10	11	12	13	14	15	16	17	18	19	20	21	22	23	24	25	26	27	28	29	30	31	32	33	34	35	36	37	38	39
131	長野原(砂防)															12.74	13.69			11.92																				
132	鳥居峠														19.19																								
136	雨錦												38.72	0.19																									
137	白倉沢										6.00	11.87																											
139	鳩俣峡(砂防)									3.31																													
140	平滝									0.91	49.23																												
141	嬬積																																						
145	花咲(利根)								16.79		30.18	0.13				3.25				0.04						24.78		17.43	12.52										
146	丸沼(利根)									35.98	1.26																												
147	大原(利根)								2.33			22.37	9.40																										
148	谷地								40.88				4.15																										
149	桑知					16.31		0.49	39.19																														
150	武尊高原			6.86					30.18		1.26																												
151	平堰						7.94																																
152	八斗島																								4.89											3.52			0.04
154	伊勢崎(気)																							2.01	17.38											0.91			
155	一の宇山(気)																											35.87											
156	鍋倉山(気)																														11.49	2.73	21.40	21.45			7.94			
157	雨見山(気)						6.32	29.56											4.92		19.26																			
158	高平山(気)								37.01																															
159	沼田(気)								12.59				25.19	3.91																									
160	上里見(気)																									1.31	34.39		2.61										
161	神名山(気)																			11.68	4.68	11.34	1.64			1.50	16.03									0.06			
162	神部(気)																																				25.32			
163	西野牧(気)																											7.84			60.15	7.77	2.64							
164	赤城山(気)												7.80	21.49																									
165	前橋(気)																						12.41	3.21											0.10	6.25			
166	東津(気)															28.42																							
167	中之条(気)																		5.56	12.47	21.19																		
168	田代(気)														50.82		2.54																						
169	藤岡(気)																													2.59			9.51	13.99		17.09			23.89
170	藤原(気)			18.30																																			
171	片品(気)									11.25	13.85																												
172	野反湖(気)															25.37																							
174	桂井沢(気)														0.21		1.72																						
176	軍津															16.66																							
177	玉淵																			52.41						0.26													
178	みなかみ水上(気)			0.72	28.56	0.62																																	
186	上吾田(気)																																					0.78		

小流域ごとの各時間雨量観測所の支配面積(ティーセン法)

日付	H100916																																		
No.	観測所名	1	2	3	4	5	6	7	8	9	10	11	12	13	14	15	16	17	18	19	20	21	22	23	24	25	26	27	28	29	30	31	32	33	34	35	36	37	38	39
1	加仁湯									6.08																														
4	安中(高崎)																											6.07	43.66				12.93							
5	鼠ノ倉																															74.96					1.81			
6	下仁田																														44.95	30.43	5.92							
7	妙義																							9.79	0.27					14.97			0.07		12.98	24.26				1.25
8	高崎																										4.10		8.08	25.71			13.98		16.49					
10	秩父																									9.13	0.41		32.80											
11	小幡																																66.67	0.98						
13	神流下																											3.88			52.19	13.25								
14	御荷鉾原																						23.10				15.93								19.76	9.61				
15	万場(高崎)																																	2.28			4.53	4.16		
17	見城																																14.08	35.73				1.14	15.94	7.63
18	タキガ沢		1.01	20.76					1.44	0.99	18.03																													
19	倉沢		11.70							3.63																														
20	下久保(水雨量)																																				20.16	35.70	4.69	
22	三岳(水雨量)																																							
23	小鳴口	61.74																																			51.26				
24	奈良沢	57.38		2.62																																				
25	奈良俣		12.94	2.95																																				
26	尾瀬																															2.96		0.02			59.27			
27	万場(水雨量)																																	0.55			0.25	26.40	0.04	
28	木の根沢		4.41	27.58																																				
29	矢倉	10.13	27.09																																					
30	矢木沢	16.25	1.58	24.62																																				
32	花咲ヶ原												9.02																										
33	笠森丸山												0.62																										
34	長甲山										0.55																												
35	黒檜岳										1.84																												
36	三村界												3.16																										
39	湯元									7.22																													
41	岩下																	7.34	3.17	29.23																			
43	松谷																	16.16	9.26	0.05																			
46	長野原(八)														0.94	21.59	28.05																						
46	八ッ場総合気象観測															6.82	7.11	10.35		8.72																			
48	白根														7.58	19.65																							
49	品木ダム															20.25																							
50	一の倉			12.02	51.17		1.14																																
51	永井						32.91												7.79																				
52	藤原								0.46			4.22	34.28	2.34																									
53	応桑														7.67		98.64			8.93						0.34													
54	鎌田									1.20	14.15																													
55	丸沼(ダム)									36.46	0.14																													
57	黒原										4.25	18.77	0.08																										
59	戸倉									25.04																													
60	戸倉総合									33.61																													
61	広場																			0.91	26.74	25.76	6.28																
62	神六岬		0.03	4.16						12.99	0.05																													
63	三ノ倉(ダム)																									47.32	1.95		14.74											
65	西万															15.03			60.55																				
66	波川													7.94								16.96	43.21																	
67	渋沢				3.85	0.76	32.24																																	
68	小雨(ダム)															21.55																							
69	小里(ダム)														22.56																								
70	小野子								0.64					9.83							7.14	42.42																	
71	松井田(ダム)																											50.30	38.38		1.21		15.21						
72	沼田					0.06		2.37	34.44				3.42	16.96							0.07																			
73	赤城山												1.30	2.92																									
74	赤城西麓													78.69								0.64	6.59																
75	川浦(ダム)																			15.66						49.56													
76	川古					6.80	21.25	0.45																																
77	前橋																						0.10	9.67	1.34										30.54	8.35				
78	相俣					6.24	8.38	34.29																																
80	地蔵岳														22.12																								
81	中山							12.03	3.42												60.56																			
82	中之条																				45.22																		
83	田代														45.46																								
84	湯ノ小屋		1.83	5.46																																			
85	湯原				9.23	51.97			0.56																														
86	藤原(ダム)			22.41	9.15	0.04			9.36																														
87	奈良										19.64	1.75																											
88	増原																															15.28				27.97			
89	鳩待峠(ダム)									4.47																														
90	反下																		52.64		2.51																		
91	富岡																												4.97		20.65		38.28						
92	幕坂岬															15.54		4.45	14.77																				
93	宝川			22.47	3.11																																		
95	万座														18.13																								
96	野反															21.06																							
98	鬼石																																				62.29			
99	横手山														0.13	33.69																							
102	千俣														74.43	3.14																							
106	諏公平											15.83	1.77																										
107	横瀬沢									36.03																													
109	三平岬									21.35																													
113	十石岬																															11.35				24.25			
115	小川(砂防)									10.53	2.05																												
116	鮎沢川												21.19																										
117	横名																																						
118	横名子管理																			4.99						20.93	16.59		7.53					15.07					
119	神流川																																				3.67	0.57		
123	倉見川											3.84	22.21																										
124	大原(砂防)															27.49			5.56																				

日付	H100916	1	2	3	4	5	6	7	8	9	10	11	12	13	14	15	16	17	18	19	20	21	22	23	24	25	26	27	28	29	30	31	32	33	34	35	36	37	38	39
No.	観測所名																																							
131	長野原(砂防)															12.74	13.89			11.92																				
132	鳥居峠														19.19																									
135	雨鐘												38.72	0.19																										
137	白倉沢										6.00	11.87																												
139	鳴竹神(砂防)									3.31																														
140	平滝									0.91	49.23																													
141	鷹繁																3.25			0.04						24.78		17.43	12.52										
145	花妖(利殻)								18.88		30.60	0.13																												
146	丸沼(利殻)									36.98	1.26																													
147	大原(利殻)								2.33			22.37	9.40																											
148	谷地								40.88				4.16																											
149	秀知					16.31		0.49	39.19																															
151	平堰						7.94																																	
152	八斗島																								4.89															
154	伊勢崎(気)																							2.01	17.38											3.52				0.04
155	一の宇山(気)																											35.87								0.91				
156	榛含山(気)																														11.49	2.73	21.40	21.45			7.94			
157	南見山(気)						6.32	29.56											4.92		19.28																			
158	高手山(気)			1.80					61.79																															
159	沼田(気)								12.59				25.19	3.91																										
160	上里見(気)																									1.31	34.39		2.81											
161	鳴名山(気)																			11.66	4.69	11.34	1.64			1.50	16.03									0.06				
162	神流(気)																																				26.32			
163	西野牧(気)																											7.84			60.15	7.77	2.64							
164	赤城山(気)												7.80	21.49																										
165	船橋(気)																						12.41	3.21											0.10	6.25				
166	東津(気)															28.42																								
167	中之条(気)																		5.56	12.47	21.19																			
168	田代(気)														50.82		2.54																							
169	嬬恋(気)																													2.59			9.51	13.99		17.09				23.89
170	藤原(気)			16.30																																				
171	片品(気)									11.25	13.85																													
172	野反湖(気)															25.37																								
174	軽井沢(気)														0.21		1.72																							
176	草津															16.66																								
177	本宿																			52.41						0.25														
178	みなかみ水上(気)			0.72	26.56	0.62																																		
185	上吉田(気)																																					0.78		

小流域ごとの各時間雨量観測所の支配面積(ティーセン法)

日付	H110813	1	2	3	4	5	6	7	8	9	10	11	12	13	14	15	16	17	18	19	20	21	22	23	24	25	26	27	28	29	30	31	32	33	34	35	36	37	38	39
No.	観測所名																																							
1	加仁湯									7.47																														
4	安中(高崎)																											6.07	43.56				12.93							
5	奥ノ雲																															74.96				1.81				
6	下仁田																														44.95	30.43	5.92							
7	岩鼻																							9.79	0.27					14.97			0.07		12.98	24.26				1.25
8	高崎																										4.10		6.08	25.71			13.98		16.40					
10	秋間																									9.13	0.41		32.80											
11	小幡																																66.81	0.98						
13	神流下																											3.88			52.19	13.25								
14	把馬ケ原																						23.10				15.93								19.75	9.61				
16	万場(高崎)																																	2.28			4.53	4.18		
17	箕郷																																14.08	35.73			1.14	15.94	7.63
18	タキガ沢		1.01	19.63						0.93	17.19																												
19	恩沢		11.70							3.63																													
20	下久保(水堰堤)																																				20.18	35.70	4.69
22	三岐(水堰堤)																																				51.25			
23	小鶴口	81.74																																						
24	奈良沢	57.36		2.52																																				
25	奈良俣		12.94	2.95																																				
26	尾附																															2.96		0.02			59.27			
27	万場(水堰堤)																																	0.55			0.25	25.40	0.04	
28	木の根沢		4.41	24.83																																				
29	矢種	10.13	27.09																																					
30	矢木沢	15.25	1.58	24.62																																				
32	花見ケ原												9.02																										
33	翌檜丸山												0.62																										
34	長甲山										0.55																												
35	黒檜岳										1.84																												
36	三村原												3.16																										
37	柳小屋																																				1.42			
38	山王帽子									0.16																														
41	岩下																	7.34	3.17	29.23																			
43	松谷																	16.16	9.25	0.05																			
45	馬野原(八)														0.94	21.59	28.05																						
46	八ッ場総合気象観測															6.82	7.11	10.35		8.72																			
48	白根														7.58	19.65																							
49	草木ダム															20.25																							
50	一の倉			12.02	51.17		1.14																																
51	永井						32.91												7.79																				
52	藤原								0.46			4.22	34.28	2.34																									
53	奴奈													7.67		91.10				4.79																			
54	鎌田									1.20	14.15																													
55	丸沼(ダム)									42.12	0.14																													
57	奥原										4.25	18.77	0.08																										
58	剣ケ峰(ダム)																8.79			6.49						26.43		0.31											
59	戸倉									25.04																														
60	戸倉総合									33.61																														
61	広域																			0.91	26.74	25.76	6.28																
62	神六岬		0.03	4.16						12.99	0.05																													
63	三ノ倉(ダム)																									47.32	1.95		14.74											
65	四万															15.03			60.55																				
66	浅川													7.94								16.98	43.21																
67	浅沢				3.85	0.78	32.24																																	
68	小鹿(ダム)															21.56																							
69	小串(ダム)														22.56																								
70	小野子								0.64					9.83							7.14	42.42																	
71	松井田(ダム)																											50.30	38.38		1.21		16.21						
72	沼田					0.06		2.37	34.44				3.42	16.98							0.07																			
73	赤城山												1.39	2.92																									
74	赤城西麓													78.89								0.64	6.59																
75	川俣(ダム)																			13.35						44.74													
76	川古					5.80	21.26	0.45																																
77	前橋																						0.10	9.67	1.34										30.54	8.35				
78	猪俣					6.24	8.38	34.29																																
80	地蔵岬														22.12																								
81	中山							12.03	3.42												60.56																			
82	中之条																				46.22																		
83	田代														45.46																								
84	漢ノ小屋		1.83	5.46																																			
85	須原				9.23	51.97			0.56																														
86	藤原(ダム)			19.23	9.15	0.04			7.51																														
87	奈良										19.64	1.75																											
88	猪原																															15.28				27.97			
89	鳩待峠(ダム)									4.47																														
90	反下																		52.64		2.51																		
91	富岡																																						
92	暴坂岬															16.54		4.45	14.77										4.97		20.66		38.28					
93	宝川			22.47	3.11																																		
95	万座														18.13																								
96	野反															21.06																							
98	泉名郷																																				60.87			
99	横手山														0.13	33.69																							
102	十夜														74.43	3.14																							
106	鹿公平											15.83	1.77																										
107	横谷沢									36.03																														
109	三平岬									21.35																														
113	十石峠																															11.35				24.25			
115	小川(砂防)									10.53	2.05																													
116	新池川												21.19																										
117	神名																										20.62		7.53				15.07						
118	神名予警報																			4.99						20.93	16.59												
119	神流川																																				3.67	0.57		

日付	H110813	1	2	3	4	5	6	7	8	9	10	11	12	13	14	15	16	17	18	19	20	21	22	23	24	25	26	27	28	29	30	31	32	33	34	35	36	37	38	39
No.	観測所名																																							
123	倉見山											3.84	22.21																											
124	大原(砂防)															27.49			5.55																					
131	長野原(砂防)															12.74	13.89			11.92																				
132	鳥居峠														19.19																									
136	雨缶												36.72	0.19																										
137	白倉沢										6.00	11.87																												
139	鳥居峠(砂防)									3.31																														
140	平滝									0.91	49.23																													
141	鹿場																									3.51		17.12	12.52											
145	花咲(利根)								16.79		30.16	0.13																												
146	丸沼(利根)									36.99	1.26																													
147	大原(利根)								2.33			22.37	9.40																											
148	谷地								40.88				4.15																											
149	発知					16.31		0.49	39.19																															
150	武尊高原			8.88					30.18		1.26																													
151	平標						7.94																																	
152	八斗島																								4.89															
154	伊勢崎(気)																							2.91	17.38															0.04
155	一の宇山(気)																																							
156	鷲含山(気)																											35.87												
157	南東山(気)						6.32	29.56											4.92		19.26										11.49	2.73	21.40	21.45			7.94			
158	高平山(気)								37.01																															
159	沼田(気)								12.59				25.19	3.91																										
160	上里見(気)																									1.31	34.39		2.61											
161	榛名山(気)																			11.68	4.68	11.34	1.64			1.50	16.03									0.06				
162	神流(気)																																				25.32			
163	西野牧(気)																											7.84			60.15	7.77	2.64							
164	赤城山(気)												7.60	21.49																										
165	駒権(気)																						12.41	3.21											0.10	6.25				
166	草津(気)															28.42																								
167	中之条(気)																		5.55	12.47	21.19																			
168	田代(気)														50.82		2.54																							
169	勝岡(気)																													2.59			9.51	13.99		17.09				23.89
170	鷹原(気)			18.30																																				
171	片品(気)									11.25	13.85																													
172	谷皮沢(気)															25.37																								
174	軽井沢(気)														0.21		1.72																							
176	草津															16.66																								
177	本栖																			52.41						0.26													
178	みなかみ水上(気)			0.72	26.56	0.62																																		
185	上吉田(気)																																					0.78		

小流域ごとの各時間雨量観測所の支配面積(ティーセン法)

日付	H110814	1	2	3	4	5	6	7	8	9	10	11	12	13	14	15	16	17	18	19	20	21	22	23	24	25	26	27	28	29	30	31	32	33	34	35	36	37	38	39
No.	観測所名																																							
1	加仁湯									7.47																														
4	安中(高崎)																											6.07	43.56				12.93							
5	泉ノ堂																															74.96					1.81			
6	下仁田																														44.95	30.43	5.92							
7	岩鼻																							9.79	0.27					14.97			0.07		12.98	24.26				1.25
8	高崎																										4.10		8.08	25.71			13.98		16.40					
10	秋間																									9.13	0.41		32.80											
11	小幡																																66.61	0.98						
13	神津下																											3.88			52.19	13.25								
14	相馬ヶ原																						23.10				15.93								19.76	9.61				
16	万場(高崎)																																	2.28			4.53	4.18		
17	冥鶴																																14.08	35.73				1.14	15.94	7.63
18	タキガ沢		1.01	19.63						0.99	17.19																													
19	黒沢		11.70							3.63																														
20	下久保(水機構)																																					20.18	35.70	4.69
22	三岐(水機構)																																				51.26			
23	小橋口	81.74																																						
24	奈良沢	67.36		2.52																																				
25	奈良俣		12.94	2.95																																				
26	黒附																															2.96		0.02			59.27			
27	万場(水機構)																																	0.55			0.25	25.40	0.04	
28	木の根沢		4.41	24.83																																				
29	矢樋	10.13	27.09																																					
30	矢木沢	16.25	1.58	24.62																																				
32	花見ヶ原												9.02																											
33	袈裟丸山												0.62																											
34	皮甲山										0.55																													
35	黒檜岳										1.84																													
36	三村界												3.16																											
37	柳小屋																																				1.42			
38	山王帽子									0.16																														
41	岩下																	7.34	3.17	29.23																				
43	松谷																	16.16	9.26	0.05																				
45	長野原(八)														0.94	21.59	28.05																							
46	八ッ場総合気象観測															6.82	7.11	10.35		8.72																				
48	白根														7.58	19.65																								
49	品木ダム															20.25																								
50	一の倉			12.02	51.17		1.14																																	
51	永井						32.91												7.79																					
52	麗原								0.45			4.22	34.28	2.34																										
53	応桑														7.67		91.10			4.79																				
54	鎌田									1.20	14.15																													
55	丸沼(ダム)									42.12	0.14																													
57	果原										4.25	18.77	0.08																											
58	剣ヶ峰(ダム)																8.79			6.49						26.43		0.31												
59	戸倉									25.04																														
60	戸倉総合									33.61																														
61	広場																			0.91	26.74	25.76	6.28																	
62	坤六峠		0.03	4.16						12.99	0.05																													
63	三ノ倉(ダム)																									47.32	1.95		14.74											
65	四万															15.03			60.55																					
66	渋川													7.94								16.98	43.21																	
67	渋沢				3.85	0.76	32.24																																	
68	小崗(ダム)															21.55																								
69	小串(ダム)														22.56																									
70	小野子								0.64					9.83							7.14	42.42																		
71	松井田(ダム)																											50.30	38.38		1.21		16.21							
72	沼田					0.06		2.37	34.44				3.42	16.98							0.07																			
73	赤城山												1.30	2.92																										
74	赤城西麓													78.89								0.64	6.59																	
75	川浦(ダム)																			13.35						44.74														
76	川古					5.80	21.26	0.45																																
77	前橋																						0.10	9.67	1.34										30.54	8.35				
78	相俣					6.24	8.38	34.29																																
80	地蔵峠														22.12																									
81	中山							12.03	3.42												60.56																			
82	中之条																				46.22																			
83	田代														45.46																									
84	湯ノ小屋		1.83	5.48																																				
85	湯原				9.23	51.97			0.56																															
86	藤原(ダム)			19.23	9.15	0.04			7.51																															
87	奈良										19.64	1.75																												
88	猫原																															15.28					27.97			
89	場持峠(ダム)									4.47																														
90	反下																		52.64		2.51																			
91	高岡																												4.97		20.66		38.28							
92	暮坂峠															15.54		4.45	14.77																					
93	宝川			22.47	3.11																																			
95	万座														18.13																									
96	野反															21.06																								
98	奥名郷																																				60.87			
99	横手山														0.13	33.69																								
102	千俣														74.43	3.14																								
106	麗公平											15.83	1.77																											
107	根羽沢									36.03																														
109	三平峠									21.35																														
113	十石峠																															11.35					24.25			
115	小川(砂防)									10.53	2.05																													
116	新地川												21.19																											
117	神名																										20.62		7.53						15.07					
118	神名予置報																			4.99						20.93	16.59													
119	神流川																																				3.67	0.57		

日付	H110814																																		
地	観測所名	1	2	3	4	5	6	7	8	9	10	11	12	13	14	15	16	17	18	19	20	21	22	23	24	25	26	27	28	29	30	31	32	33	34	35	36	37	38	39
123	鬼怒川											3.84	22.21																											
124	大原(砂防)															27.49			5.56																					
131	長野原(砂防)															12.74	13.89			11.92																				
132	亀居岬														19.19																									
136	南郷												38.72	0.19																										
137	白倉沢										6.00	11.87																												
139	旭岩岬(砂防)									3.31																														
140	平滝									0.91	49.23																													
141	鳳鎧																																							
145	花咲(利根)								16.79		30.18	0.13														3.51		17.12	12.52											
146	丸沼(利根)									36.99	1.26																													
147	大原(利根)								2.33			22.37	9.40																											
148	谷地								40.88				4.15																											
149	発知					16.31		0.49	39.19																															
150	武尊高原			8.86					30.18		1.26																													
151	平堰						7.94																																	
152	八斗島																								4.89											3.52				0.04
154	伊勢崎(気)																							2.01	17.38											0.91				
155	一の宇山(気)																											35.87												
156	福合山(気)																																							
157	南side山(気)						6.32	29.56											4.92		19.26										11.49	2.73	21.40	21.45			7.94			
158	高手山(気)								37.01																															
159	沼田(気)								12.59				25.19	3.91																										
160	上里見(気)																									1.31	34.39		2.81											
161	神名山(気)																			11.68	4.68	11.34	1.64			1.50	16.03									0.06				
162	神流(気)																																				26.32			
163	西野牧(気)																											7.84			60.15	7.77	2.84							
164	赤城山(気)												7.80	21.49																										
165	町場(気)																						12.41	3.21											0.10	6.25				
166	草津(気)															28.42																								
167	中之条(気)																		5.56	12.47	21.19																			
168	田代(気)														50.82		2.54																							
169	鶴舞(気)																													2.59			9.51	13.99		17.09				23.69
170	鶴原(気)			18.30																																				
171	片品(気)									11.25	13.85																													
172	野反湖(気)															25.37																								
174	長井沢(気)														0.21		1.72																							
175	草津															16.66																								
177	玉原																			52.41						0.26														
178	みなかみ水上(気)			0.72	26.56	0.62																																		
180	上古田(気)																																					0.78		

小流域ごとの各時間雨量観測所の支配面積(ティーセン法)

日付	H110815	1	2	3	4	5	6	7	8	9	10	11	12	13	14	15	16	17	18	19	20	21	22	23	24	25	26	27	28	29	30	31	32	33	34	35	36	37	38	39
No.	観測所名																																							
1	加仁湯									7.47																														
4	安中(高崎)																											6.07	43.56				12.93							
5	奥ノ菅																															74.96					1.81			
6	下仁田																														44.95	30.43	5.92							
7	岩鼻																							9.79	0.27					14.97			0.07		12.98	24.26				1.25
8	高崎																										4.10		8.08	25.71			13.98		16.40					
10	秋間																									9.13	0.41		32.80											
11	小幡																																66.81	0.98						
13	神津下																											3.88			52.19	13.25								
14	相馬ヶ原																						23.10				15.93								19.76	9.61				
16	万場(高崎)																																	2.28			4.53	4.18		
17	箕輪																																14.08	35.73				1.14	15.94	7.63
18	タキガ沢		1.16	19.63						0.99	17.19																													
20	下久保(水機構)																																					20.18	35.70	4.69
22	三岐(水機構)																																				51.26			
23	小塚口	81.74																																						
24	奈良沢	57.36		2.52																																				
25	奈良俣		13.02	2.95																																				
26	鳳附																															2.96		0.02			59.27			
27	万場(水機構)																																	0.55			0.25	26.40	0.04	
28	木の根沢		5.72	24.83																																				
29	矢種	10.13	33.09																																					
30	矢木沢	16.25	1.58	24.62																																				
32	花見ヶ原												9.02																											
33	袈裟丸山												0.62																											
34	皮甲山										0.55																													
35	黒檜岳										1.84																													
36	三村界												3.16																											
37	柳小屋																																				1.42			
38	山王帽子									0.16																														
41	岩下																	7.34	3.17	29.23																				
43	松谷																	16.16	9.26	0.05																				
45	長野原(八)														0.94	21.59	28.05																							
46	ハッ場総合気象観測															6.82	7.11	10.35		8.72																				
48	白根														7.58	19.65																								
49	品木ダム															20.25																								
50	一の倉			12.02	51.17		1.14																																	
51	永井						32.91												7.79																					
52	鶴原								0.46			4.22	34.28	2.34																										
53	応桑														7.67		91.10			4.79																				
54	鎌田									1.20	14.15																													
55	丸沼(ダム)									42.13	0.14																													
57	栗原										4.25	18.77	0.08																											
58	剣ヶ峰(ダム)																8.79			6.49						26.43		0.31												
59	戸倉									25.04																														
60	戸倉総合									33.61																														
61	広場																			0.91	26.74	25.76	6.28																	
62	坤六峠		1.98	4.16						15.37	0.05																													
63	三ノ倉(ダム)																									47.32	1.95		14.74											
65	四万															15.03			60.55																					
66	渋川													7.94								16.96	43.21																	
67	渋沢				3.85	0.76	32.24																																	
68	小雨(ダム)															21.55																								
69	小串(ダム)														22.56																									
70	小野子								0.64					9.83							7.14	42.42																		
71	松井田(ダム)																											50.30	38.38		1.21		16.21							
72	沼田					0.06		2.37	34.44				3.42	16.98							0.07																			
73	赤城山												1.30	2.92																										
74	赤城西麓													78.89								0.64	6.59																	
75	川浦(ダム)																			13.35						44.74														
76	川古					5.80	21.26	0.45																																
77	前橋																						0.10	9.67	1.34										30.54	8.35				
78	相俣					8.24	8.38	34.29																																
80	地蔵峠														22.12																									
81	中山							12.03	3.42												60.58																			
82	中之条																				45.22																			
83	田代														45.48																									
84	湯ノ小屋		1.89	5.48																																				
85	湯原				9.23	51.97			0.56																															
86	藤原(ダム)			19.23	9.15	0.04			7.51																															
87	奈良										19.64	1.75																												
88	樹原																															15.28					27.97			
89	鳩待峠(ダム)		2.14							5.71																														
90	反下																		52.64		2.51																			
91	富岡																												4.97		20.66		38.28							
92	暮坂峠															15.54		4.45	14.77																					
93	岩川			22.47	3.11																																			
95	万座														18.13																									
96	野反															21.06																								
98	奥名郷																																				60.87			
99	横手山														0.13	33.69																								
102	千俣														74.43	3.14																								
106	藤公平											15.83	1.77																											
107	根羽沢									36.03																														
109	三平峠									21.35																														
113	十石峠																															11.35					24.25			
115	小川(砂防)									10.53	2.05																													
116	新地川												21.19																											
117	榛名																										20.62		7.53						15.07					
118	榛名予警報																			4.99						20.93	16.59													
119	神流川																																				3.67	0.57		
123	倉見川											3.84	22.21																											

日付	H110815	1	2	3	4	5	6	7	8	9	10	11	12	13	14	15	16	17	18	19	20	21	22	23	24	25	26	27	28	29	30	31	32	33	34	35	36	37	38	39
No.	観測所名																																								
124	大原(砂防)															27.49			5.56																						
131	夏野原(砂防)															12.74	13.89			11.92																					
132	鳥居峰														19.19																									
136	南郷												38.72	0.19																										
137	白倉沢										6.00	11.87																												
139	鳩待峠(砂防)		0.01							3.31																														
140	平滝									0.91	49.23																													
141	鷹穂																									3.51		17.12	12.52											
145	花咲(利根)								19.79		30.18	0.13																												
146	丸沼(利根)									36.99	1.26																													
147	大原(利根)								2.33			22.37	9.40																											
148	谷地								40.66				4.15																											
149	発知					16.31		0.49	39.19																															
150	武尊高原			8.66					30.18		1.26																													
151	平滝						7.94																																	
152	八斗島																								4.89															
154	伊勢崎(気)																							2.01	17.38											3.52				0.04
155	一の宇山(気)																																			0.94				
156	榛含山(気)																											35.07												
157	南夏山(気)						6.32	29.58											4.92		19.26																	7.94			
158	高手山(気)								37.01																							11.49	2.73	21.40	21.45					
159	沼田(気)								12.59				25.19	3.91																										
160	上里見(気)																									1.31	34.39		2.81											
161	神名山(気)																			11.68	4.69	11.34	1.64			1.50	16.03									0.05				
162	神流(気)																																				26.32			
163	西野牧(気)																											7.84			60.15	7.77	2.64						
164	赤城山(気)												7.80	21.49																										
165	前橋(気)																						12.41	3.21											0.10	6.25				
166	軍津(気)															26.42																								
167	中之条(気)																		5.56	12.47	21.19																			
168	田代(気)														50.82		2.54																							
169	藤岡(気)																													2.59			9.51	13.99		17.09				23.89
170	幕原(気)			18.30																																				
171	片里(気)									11.25	13.85																													
172	野反湖(気)															25.37																								
174	桂井沢(気)														0.21		1.72																							
176	軍津															16.66																								
177	本宿																			62.41						0.26														
178	みなかみ水上(気)			0.72	26.56	0.62																																		
185	上吉田(気)																																					0.76		

小流域ごとの各時間雨量観測所の支配面積(ティーセン法)

(単位:km2)

日付	H120910	1	2	3	4	5	6	7	8	9	10	11	12	13	14	15	16	17	18	19	20	21	22	23	24	25	26	27	28	29	30	31	32	33	34	35	36	37	38	39
No.	観測所名																																							
1	加仁湯									6.08																														
2	安中(高崎)																											5.25	41.09			12.93							
3	奥ノ原																														74.96						1.81			
4	下仁田																																							
5	豆倉																							9.79	0.27					14.97										
6	黒崎																										4.10		6.08	25.71			0.07		12.98	24.26				1.25
7	秩間																									2.30	0.33		22.14				13.98		16.40					
8	小幡																																66.61	0.98						
9	神津下																											3.35			52.19	13.25								
10	柏鳥ヶ原																						33.10				15.78								19.76	9.61				
11	万場(高崎)																																	2.28			4.53	4.18		
12	賀沼																																14.08	35.73				1.14	15.94	7.63
13	タキガ沢		1.03	23.79						5.84	17.24																													
14	黒沢		11.71							5.60																														
15	下久保(水雨機)																																				20.18	35.70	4.69	
16	三岐(水雨機)																																				51.26			
17	小幡口	81.74																																						
18	奈良沢	57.36		2.52																																				
19	奈良俣		12.94	2.95																																				
20	鳳翔																																2.95		0.02		59.27			
21	万場(水雨機)																																		0.55		0.25	25.40	0.04	
22	木の根沢		4.41	24.83																																				
23	矢種	10.13	27.09																																					
24	矢木沢	16.25	1.58	24.62																																				
25	花見ヶ原												9.02																										
26	袈裟丸山												0.62																										
27	庚申山										0.55																												
28	黒檜岳										1.84																												
29	三村界												3.16																										
30	湯元									7.22																													
31	岩下																	7.34	3.17	29.23																			
32	松谷																	16.16	9.26	0.05																			
33	長野原(八)															9.50	3.84																						
34	八ッ場総合気象観測所															6.82	7.11	10.35		8.72																			
35	白根														17.48	13.73																							
36	品木ダム															14.74																							
37	一の倉			12.02	51.17		1.14																																
38	永井						32.91												7.79																				
39	鷲原								3.97			4.22	35.53	2.34																									
40	応桑														0.46		51.74																						
41	鎧田									1.20	14.15																												
42	丸沼(ダム)									38.46	0.14																												
43	栗原										4.25	18.77	0.08																										
44	戸倉									26.16																													
45	戸倉総合									34.96																													
46	広場																				0.91	26.74	25.76	6.28															
47	三ノ倉(ダム)																										15.88			0.05									
48	29万															15.03			60.65																			
49	須川													7.94									16.96	43.21															
50	須沢				3.85	0.76	40.18																																
51	小瀬(ダム)															6.72																						
52	小田(ダム)														28.29																							
53	小野子								0.64					9.83								7.14	42.42																
54	松井田(ダム)																											29.34	6.05		1.21		15.40						
55	沼田					0.05		2.37	34.44				3.42	16.98								0.07																	
56	赤城山												1.30	2.92																									
57	赤城西麓													76.89									0.64	6.69															
58	川俣(ダム)																				3.34						5.38												
59	川古					5.80	21.26	0.45																															
60	前橋																							0.10	9.67	1.34									30.54	8.35			
61	相俣					6.24	8.38	34.29																															
62	地蔵岳														7.94																							
63	中山							12.03	3.42													60.56																	
64	中之条																					46.22																
65	田代														29.61																							
66	湯ノ小屋		1.83	5.46																																			
67	湯原				9.23	51.97			0.69																														
68	薬原(ダム)			19.23	9.15	0.04			6.27																														
69	奈良										19.84	1.75																											
70	鍋原																																15.28				27.97			
71	鳴神峠(ダム)									8.14																													
72	反下																		62.64		2.51																	
73	高岡																												4.61		20.65		38.09					
74	暮坂峠															15.50		4.45	14.77																			
75	宝川			22.47	3.11																																		
76	野反															21.06																						
77	ハイロン																26.35			10.88																		
78	泉名越																																				62.29			
79	諏手山														1.02	28.95																							
80	干俣														40.65																							
81	鳥の平																											40.22	2.08										
82	割ヶ峰(砂防)																3.16			7.99						27.65												
83	諏公平											15.83	1.77																										
84	根羽沢									38.03																13.83													
85	三の倉(砂防)																																						
86	三平峠									21.35																													
87	鹿沢														15.11																							
88	草木																											4.73	34.88				1.00					
89	草坂峠														25.14		6.93																					
90	十石峠																															11.35				24.25			
91	小雨(砂防)															11.87																						
92	小川(砂防)									10.53	2.05																												

(単位:km2)

目的	H120910																																		
No.	観測所名	1	2	3	4	5	6	7	8	9	10	11	12	13	14	15	16	17	18	19	20	21	22	23	24	25	26	27	28	29	30	31	32	33	34	35	36	37	38	39
93	新地川												21.19																										
94	梅名																										20.62		7.53						15.07				
95	梅名予警報																			3.89						16.82	9.57												
96	神流川																																				3.67	0.57		
97	川瀬(砂防)																			5.63						14.05													
98	貝口														0.14	30.06																							
99	倉見川											3.84	22.21																										
100	大原(砂防)															25.81			5.58																				
101	大前														35.15	0.02	6.73																						
102	大平(砂防)																									17.39			9.10										
103	中室田																									13.22	18.54		0.17										
104	長井																			6.08						21.18													
105	長平															25.84																							
106	長野原(砂防)															12.71	11.05			7.24																			
107	鳥居峠														16.59																								
108	天狗山															14.12																							
109	栗光原															2.18	30.00			0.57																			
110	南郷												36.72	0.19																									
111	白倉沢										6.00	11.87																											
112	鳩待峠(砂防)									3.31																													
113	平滝									0.91	49.23																												
114	霧積																2.28									4.36		13.80	2.53										
115	鳴尾														26.85	5.10																							
116	木馬道																									1.22		0.48	25.27										
117	花咲(利根)								22.35		30.18	0.13																											
118	丸沼(利根)									36.99	1.26																												
119	大原(利根)								9.41			22.37	10.21																										
120	奈知				16.31		0.49	66.26																															
121	武尊高原			6.85					59.57		1.26																												
122	八斗島																								4.89											3.52			0.04
123	伊勢崎(気)																							2.01	17.38											0.91			
124	一の宮山(気)																											17.31											
125	猫倉山(気)																														11.49	2.73	21.40	21.45			7.94			
126	雨見山(気)					6.32	29.56												4.92		19.26																		
127	高平山(気)																																						
128	沼田(気)								16.98				27.28	3.91																									
129	上里見(気)																									0.27	25.22		2.61										
130	倭名山(気)																			11.68	4.68	11.34	1.64			1.50	15.86									0.06			
131	神流(気)																																				26.32			
132	西野牧(気)																											6.92			60.15	7.77	2.64						
133	高城山(気)												7.80	21.49																									
134	前橋(気)																						12.41	3.21											0.10	6.25			
135	真壁(気)															9.46																							
136	中之条(気)																		5.55	12.47	21.19																		
137	田代(気)														24.91																								
138	藤岡(気)																													2.59			9.51	13.99		17.09			23.89
139	鷺原(気)			18.30																																			
140	片品(気)									11.25	13.85																												
141	野反湖(気)															13.41																							
142	草津															6.37																							
143	本宿																			48.53																			
144	みなかみ水上(気)			0.72	26.56	0.62																																	
145	上吉田(気)																																					0.78		

小流域ごとの各時間雨量観測所の支配面積(ティーセン法)

(単位:km2)

日付	H120911																																	
No.	観測所名	1	2	3	4	5	6	7	8	9	10	11	12	13	14	15	16	17	18	19	20	21	22	23	24	25	26	27	28	29	30	31	32	33	34	35	36	37	38	39
1	加仁湯									8.08																														
2	女中(高崎)																											5.26	41.09				12.93							
3	見ノ重																															74.96					1.81			
4	下仁田																														44.95	30.43	5.92							
5	岩鼻																							9.79	0.27					14.97			0.07		12.98	24.26				1.25
6	高崎																										4.10		8.08	26.71			13.98		16.40					
7	秩間																									2.30	0.33		22.14											
8	小幡																																66.61	0.98						
9	神津下																											3.35			52.19	13.25								
10	和馬ヶ原																						23.10				15.78								19.76	9.61				
11	万場(高崎)																																	2.28			4.53	4.18		
12	貫輪																																14.08	35.73			1.14	15.94	7.63	
13	タキ万沢		1.03	23.79						5.84	17.24																													
14	黒沢		11.71							5.60																														
15	下久保(水雨機)																																				20.18	35.70	4.69	
16	三峠(水雨機)																																				51.26			
17	小幡口	81.74																																						
18	奈良沢	57.36		2.52																																				
19	金良俣		12.94	2.95																																				
20	原附																																							
21	万場(水雨機)																															2.96		0.02			59.27			
22	木の根沢		4.41	24.83																														0.55			0.25	26.40	0.04	
23	矢種	10.13	27.09																																					
24	矢木沢	16.25	1.58	24.62																																				
25	花見ヶ原												9.02																										
26	関越丸山												0.62																										
27	皮甲山										0.55																												
28	黒檜岳										1.84																												
29	三村界												3.16																										
30	湯元									7.22																													
31	岩下																	7.34	3.17	29.23																			
32	松谷																	16.15	9.26	0.05																			
33	長野原(八)															9.50	3.64																						
34	八ッ場総合気象観測															6.82	7.11	10.35		8.72																			
35	白根														17.48	13.73																							
36	品木ダム															14.74																							
37	一の倉			12.02	51.17		1.14																																
38	永井						32.91												7.79																				
39	鷹原								3.97			4.22	35.53	2.34																									
40	応桑														0.46		51.74																						
41	鱒田									1.20	14.15																												
42	丸沼(ダム)									36.46	0.14																												
43	黒原										4.25	18.77	0.08																										
44	戸倉									26.18																													
45	戸倉総合									34.96							•																						
46	広場																			0.91	26.74	25.75	6.28																
47	三ノ倉(ダム)																									15.86			0.05										
48	四万															15.03			60.55																			
49	渋川													7.94								16.95	43.21																
50	渋沢				3.85	0.76	40.16																																
51	小幡(ダム)															6.72																						
52	小里(ダム)														28.29																							
53	小野子								0.64					9.83							7.14	42.42																
54	松井田(ダム)																											29.34	5.05		1.21		15.40					
55	沼田					0.06		2.37	34.44				3.42	16.98							0.07																		
56	赤城山												1.30	2.92																									
57	赤城西麓													78.89								0.54	6.69																
58	川俣(ダム)																			3.34						5.38												
59	川古					5.80	21.26	0.45																															
60	新堀																						0.10	9.67	1.34														
61	和倉					6.24	8.38	34.29																															
62	地蔵岳														7.94																							
63	中山							12.03	3.42												60.56																		
64	中之条																				46.22																		
65	田代														29.61																							
66	湯ノ小屋		1.83	5.46																																			
67	黒原				9.23	51.97			0.69																														
68	藤原(ダム)			19.23	9.15	0.04			8.27																														
69	奈良										19.54	1.75																											
70	増原																															15.28				27.97			
71	場待岬(ダム)									8.14																													
72	反下																		52.64		2.51																		
73	高岡																												4.81		20.66		38.09						
74	鞍掛峠															15.50		4.45	14.77																				
75	宮川			22.47	3.11																																		
76	野反															21.06																						
77	ハイロン																26.36			10.88																		
78	黒名部																																				62.29			
79	横手山														1.02	28.95																							
80	干俣														40.55																								
81	鳩の平																											40.22	2.08										
82	釣ヶ峰(砂防)																3.16			7.99						27.65													
83	霧公平											15.83	1.77																										
84	境沢沢									36.03																13.83													
85	三の倉(砂防)																																						
86	三平峠									21.35																													
87	鹿沢														15.11																								
88	菖木																											4.73	34.88				1.00						
89	草坂峠														25.14		8.93																						
90	十石峠																															11.35				24.25			
91	小雨(砂防)															11.87																							
92	小川(砂防)									10.53	2.05																												

(単位:km2)

日付	H120911																																		
No.	観測所名	1	2	3	4	5	6	7	8	9	10	11	12	13	14	15	16	17	18	19	20	21	22	23	24	25	26	27	28	29	30	31	32	33	34	35	36	37	38	39
93	駒橋川												21.19																										
94	神名																										20.62		7.53						15.07				
95	神流予警報																			3.69						16.82	9.57												
96	神流川																																						
97	川浦(砂防)																			5.83						14.05											3.67	0.57		
98	前口														0.14	30.06																							
99	倉見川											3.84	22.21																										
100	大原(砂防)															25.81			5.56																				
101	大前														35.15	0.02	8.73																						
102	大平(砂防)																									17.39			9.10										
103	中室田																									13.32	18.54		0.17										
104	長井																			6.08						21.18													
105	長平															25.84																							
106	長野原(砂防)															12.71	11.05			7.24																			
107	鳥居峠														16.59																							
108	天狗山															14.12																						
109	堂光原															2.18	30.00			0.57																			
110	雨鎖												38.72	0.19																									
111	白倉沢										5.00	11.87																											
112	鳩待峠(砂防)									3.31																													
113	平滝									0.91	49.23																												
114	高鎌																2.28									4.36		13.80	2.53										
115	鳴鹿														26.85	5.10																							
116	木馬瀬																									1.22		0.48	25.27										
117	花咲(利根)								22.35		30.18	0.13																											
118	丸沼(利根)									36.99	1.26																												
119	大原(利根)								9.41			22.37	10.21																										
120	栗知					16.31		0.49	66.26																														
121	武尊高原			8.86					59.57		1.26																												
122	八斗島																								4.89											3.52			0.04
123	伊勢崎(気)																							2.01	17.38											0.91			
124	一の宇山(気)																											17.31											
125	榛含山(気)																														11.49	2.73	21.40	21.45			7.94			
126	南見山(気)						6.32	29.56											4.92		19.26																			
127	高平山(気)																																						
128	沼田(気)								16.98				27.28	3.91																									
129	上里見(気)																									0.27	25.22		2.61										
130	榛名山(気)																			11.68	4.68	11.34	1.64			1.59	15.86									0.06			
131	神流(気)																																				25.32			
132	西野牧(気)																											6.92			60.15	7.77	2.64						
133	赤城山(気)												7.80	21.49																									
134	前橋(気)																						12.41	3.21											0.10	6.25			
135	草津(気)															9.45																							
136	中之条(気)																		5.56	12.47	21.19																		
137	白代(気)														24.91																								
138	富岡(気)																													2.59			9.51	13.99		17.09			23.69
139	藤原(気)			18.30																																			
140	片品(気)									11.25	13.85																												
141	野反湖(気)															13.41																							
142	東沢															6.37																							
143	本宿																			48.53																			
144	みなかみ水上(気)			0.72	26.56	0.62																																	
145	上吉田(気)																																					0.78		

小流域ごとの各時間雨量観測所の支配面積(ティーセン法)

(単位:km2)

日付	H120912	1	2	3	4	5	6	7	8	9	10	11	12	13	14	15	16	17	18	19	20	21	22	23	24	25	26	27	28	29	30	31	32	33	34	35	36	37	38	39
No.	観測所名																																							
1	加仁湯									6.08																														
2	安中(高崎)																											5.25	41.09				12.93							
3	泉ノ堂																															74.96					1.81			
4	下仁田																														44.95	30.43	5.92							
5	岩鼻																							9.79	0.27					14.97			0.07		12.98	24.26				1.25
6	高崎																										4.10		8.08	25.71			13.98		16.40					
7	秋間																									2.30	0.33		22.14											
8	小幡																																66.61	0.98						
9	神津下																											3.35			52.19	13.25								
10	相馬ヶ原																						23.10				15.78								19.76	9.61				
11	万場(高崎)																																	2.28			4.53	4.18		
12	箕輪																																14.08	35.73				1.14	15.94	7.63
13	タキガ沢		1.03	23.79						5.64	17.24																													
14	黒沢		11.71							5.60																														
15	下久保(水機構)																																					20.18	35.70	4.69
16	三駄(水機構)																																				51.26			
17	小稲口	81.74																																						
18	奈良沢	57.36		2.52																																				
19	奈良俣		12.94	2.95																																				
20	鳳附																															2.96		0.02			59.27			
21	万場(水機構)																																	0.55			0.25	26.40	0.04	
22	木の根沢		4.41	24.83																																				
23	矢瀬	10.13	27.09																																					
24	矢木沢	16.25	1.58	24.62																																				
25	花見ヶ原												9.02																											
26	袈裟丸山												0.62																											
27	皮甲山										0.55																													
28	黒檜岳										1.84																													
29	三村界												3.16																											
30	湯元									7.22																														
31	岩下																	7.34	3.17	29.23																				
32	松谷																	16.16	9.26	0.05																				
33	長野原(八)															9.50	3.84																							
34	ハッ場総合気象観測															6.82	7.11	10.35		8.72																				
35	白根														17.48	13.73																								
36	品木ダム															14.74																								
37	一の倉			12.02	51.17		1.14																																	
38	永井						32.91												7.79																					
39	藤原								3.97			4.22	35.53	2.34																										
40	応桑														0.46		51.74																							
41	鎌田									1.20	14.15																													
42	丸沼(ダム)									36.46	0.14																													
43	栗原										4.25	18.77	0.08																											
44	戸倉									26.18																														
45	戸倉総合									34.95																														
46	広場																			0.91	26.74	25.75	6.28																	
47	三ノ倉(ダム)																									15.86			0.05											
48	四万															15.03			60.55																					
49	渋川													7.94								16.96	43.21																	
50	渋沢				3.85	0.76	40.18																																	
51	小雨(ダム)															6.72																								
52	小串(ダム)														28.29																									
53	小野子								0.64					9.83							7.14	42.42																		
54	松井田(ダム)																											29.34	5.05		1.21		15.40							
55	沼田					0.06		2.37	34.44				3.42	16.98							0.07																			
56	赤城山												1.30	2.92																										
57	赤城西麓													78.89								0.64	6.59																	
58	川浦(ダム)																			3.34						5.38														
59	川古					5.80	21.26	0.45																																
60	前橋																						0.10	9.67	1.34										30.54	8.35				
61	相俣					6.24	8.38	34.29																																
62	地蔵峠														7.94																									
63	中山							12.03	3.42												60.56																			
64	中之条																				46.22																			
65	田代														29.61																									
66	湯ノ小屋		1.83	5.46																																				
67	湯原				9.23	51.97			0.56																															
68	藤原(ダム)			19.23	9.15	0.04			7.51																															
69	奈良										19.64	1.75																												
70	楢原																															15.28					27.97			
71	鳩待峠(ダム)									8.14																														
72	反下																		52.64		2.51																			
73	高岡																												4.61		20.66		38.09							
74	暮坂峠															15.50		4.45	14.77																					
75	宝川			22.47	3.11																																			
76	野反															21.06																								
77	ハイロン																26.36			10.88																				
78	栗名郷																																				62.29			
79	榛手山														1.02	28.95																								
80	千俣														40.55																									
81	熊の平																											40.22	2.08											
82	刺ヶ峰(砂防)																3.16			7.99						27.65														
83	源公平											15.83	1.77																											
84	根羽沢									36.03																														
85	三の倉(砂防)																									13.83														
86	三平峠									21.35																														
87	鹿沢														15.11																									
88	茎木																											4.73	34.88				1.00							
89	車坂峠														25.14		8.93																							
90	十石峠																															11.35					24.25			
91	小雨(砂防)															11.87																								
92	小川(砂防)									10.53	2.05																													

(単位:km2)

日付	H120912																																		
No.	観測所名	1	2	3	4	5	6	7	8	9	10	11	12	13	14	15	16	17	18	19	20	21	22	23	24	25	26	27	28	29	30	31	32	33	34	35	36	37	38	39
93	駒橋川												21.19																										
94	梅名																										20.62		7.53						15.07				
95	梅名予警報																			3.89						16.82	9.57												
96	神流川																																				3.67	0.57		
97	川浦(砂防)																			5.63						14.05													
98	前口														0.14	30.06																							
99	真見川											3.84	22.21																										
100	大原(砂防)															25.81			5.55																				
101	大前														35.15	0.02	6.73																						
102	大平(砂防)																									17.39			9.10										
103	中室田																									13.32	16.54		0.17										
104	長井																			6.08						21.18													
105	長平															25.84																							
106	長野原(砂防)															12.71	11.05			7.24																			
107	鳥居峠														16.59																								
108	天狗山															14.12																							
109	笙光原															2.18	30.00			0.57																			
110	所郷												38.72	0.19																									
111	白倉沢										6.00	11.87																											
112	鳴神峠(砂防)									3.31																													
113	平滝									0.91	49.23																												
114	高鶴																2.28									4.36		13.80	2.53										
115	鳴尾														26.85	5.10																							
116	木馬渕																									1.22		0.46	25.27										
117	花咲(利根)								18.29		30.16	0.13																											
118	丸沼(利根)									36.99	1.26																												
119	大原(利根)								6.75			22.37	10.21																										
120	奥知				16.31		0.49	54.21																															
121	武尊高原			6.86					30.18		1.26																												
122	八斗島																								4.89										3.52				0.04
123	伊勢崎(気)																							2.01	17.38										0.91				
124	一の宇山(気)																											17.31											
125	鶏舎山(気)																														11.49	2.73	21.40	21.45			7.94			
126	南見山(気)						6.32	29.56											4.92		19.26																			
127	高平山(気)								47.14																															
128	沼田(気)								16.98				27.28	3.91																									
129	上里見(気)																									0.27	25.22		2.61										
130	梅名山(気)																			11.68	4.68	11.34	1.64			1.50	15.86								0.06				
131	神流(気)																																						
132	西野牧(気)																											6.92			60.15	7.77	2.64				25.32			
133	赤城山(気)												7.80	21.49																									
134	前橋(気)																						12.41	3.21											0.10	6.25				
135	昌津(気)															9.46																							
136	中之条(気)																		5.55	12.47	21.19																		
137	田代(気)														24.91																								
138	藤岡(気)																													2.59			9.61	13.99		17.09			23.89
139	藤原(気)			18.30																																			
140	片品(気)									11.25	13.85																												
141	野反湖(気)															13.41																							
142	草津															6.37																							
143	本坂																			48.63																			
144	みなかみ水上(気)			0.72	26.56	0.62																																	
145	上吉田(気)																																				0.76			

小流域ごとの各時間雨量観測所の支配面積(ティーセン法)

日付	H130908																																		
No.	観測所名	1	2	3	4	5	6	7	8	9	10	11	12	13	14	15	16	17	18	19	20	21	22	23	24	25	26	27	28	29	30	31	32	33	34	35	36	37	38	39
1	加仁湯									6.08																														
4	女甲(高崎)																											5.26	41.09				12.93							
5	鼻ノ峯																															74.96					1.81			
6	下仁田																														44.95	30.43	5.92							
7	岩鼻																							9.79	0.27					14.97			0.07		12.98	24.26				1.25
8	高崎																										4.10		8.08	25.71			13.96		16.40					
10	秩開																									2.30	0.33		22.14											
11	小幡																																66.61	0.98						
13	神流下																											3.35			52.19	13.25								
14	招馬ヶ原																						23.10				15.78								19.76	9.61				
15	万場(高崎)																																	2.28			4.53	4.18		
17	箕郷																																14.08	35.73			1.14	15.94	7.63
18	タキガ沢		1.01	19.63						0.99	17.19																													
19	黒沢		11.70							3.63																														
20	下久保(水機構)																																				20.18	35.70	4.69	
22	三頭(水機構)																																				51.26			
23	小幡口	81.74																																						
24	姿良沢	57.36		2.62																																				
25	姿良俣		12.94	2.95																																				
26	亀附																															2.96		0.02			59.27			
27	万場(水機構)																																	0.55			0.25	26.40	0.04	
28	木の根沢		4.41	24.83																																				
29	矢櫃	10.13	27.09																																					
30	矢木沢	16.25	1.58	24.52																																				
32	花見ヶ原												9.02																										
33	笹穂丸山												0.62																										
34	後甲山										0.55																												
35	鳳檜岳										1.84																												
36	三村男												3.16																										
37	郷小屋																																				1.42			
39	湯元									7.22																														
41	岩下																	7.25	3.17	28.94																				
42	三鳥																	10.62	0.73	0.02																				
43	松谷																	7.44	8.68																				
44	大沼木																4.17	0.22		28.96																			
45	長野原(八)															9.50	3.84																						
46	八ッ場総合気象観測															6.82	3.97	8.38		0.09																			
48	白根														6.23	13.73																							
49	薗木ダム															14.74																							
50	一の倉			12.02	40.27																																			
51	永井						32.90												7.79																				
52	鯛原								0.46			4.22	34.28	2.34																									
53	応桑														0.46		49.12																						
54	鎌田									1.20	14.15																												
55	丸沼(ダム)									36.46	0.14																												
57	栗原										4.25	18.77	0.08																										
58	剣ヶ峰(ダム)									25.04							8.18									10.61		0.31											
59	戸倉									33.61																													
60	戸倉総合																			0.91	26.74	25.76	6.28																
61	広場									12.99	0.05																												
62	神穴岬		0.03	4.15																						15.86			0.05										
63	三ノ倉(ダム)															15.03			60.55																				
65	四万													7.94								16.96	43.21																
66	渡川				0.04	0.12	27.24																																
67	渡沢															6.72																						
68	小面(ダム)														22.56																							
69	小黒(ダム)																																						
70	小野子								0.64					9.83							7.14	42.42																	
71	松井田(ダム)																																						
72	沼田					0.06		2.37	34.44				3.42	16.98							0.07						29.34	5.05		1.21		15.40							
73	赤城山												1.39	2.92																								
74	赤城西麓													76.89								0.64	6.59															
75	川淵(ダム)																			3.34						5.38												
76	川古					5.78	21.26	0.45																															
77	前橋																						0.10	9.67	1.34													
78	相俣					6.24	8.38	34.29																															
80	地蔵岳														7.94																							
81	中山							12.03	3.42												60.56																	
82	中之条																				46.22																	
83	田代														29.61																							
84	湯ノ小屋		1.83	5.46																																			
85	湯原				7.85	51.31			0.56																														
86	薄原(ダム)			19.23	9.15	0.04			7.51																														
87	奈良										19.64	1.75																											
88	栃原																															15.28					27.97			
89	鳩待峠(ダム)									4.47																														
90	皮下																		52.64		2.51																		
91	富岡																												4.61		20.66		38.09						
92	暮坂峠															15.50		4.39	14.62																				
93	宝川			22.47	3.11																																		
95	万座														17.98																							
96	野反															21.06																						
97	ハイロン																28.09			9.91																		
98	奥名郷																																				60.87			
99	横手山														0.13	28.95																							
102	千俣														40.54																							
104	鹿の平																											40.22	2.08										
105	剣ヶ峰(砂防)																0.16			7.39						20.89												
106	薄公平											15.83	1.77																										
107	根羽沢									36.03																													
108	三の倉(砂防)																									13.83												
109	三平峠									21.35																													

日付	H130908	1	2	3	4	5	6	7	8	9	10	11	12	13	14	15	16	17	18	19	20	21	22	23	24	25	26	27	28	29	30	31	32	33	34	35	36	37	38	39
No.	観測所名																																							
110	原沢														15.13																									
111	苗木																											4.73	34.88				1.00							
112	草坂峠														25.14		8.93																							
113	十石峠																															11.35				24.25				
114	小雨(砂防)															11.87																								
115	小川(砂防)									10.53	2.05																													
116	荻地川												21.19																											
117	晩名																										20.62		7.53						15.07				
118	晩名予警報																			3.69						16.82	9.57												
119	神流川																																			3.67	0.57			
121	川浦(砂防)																			3.61						14.05														
122	新口														0.14	30.06																								
123	倉見川											3.84	22.21																											
124	大原(砂防)															25.81			5.56																					
125	大前														35.15	0.02	8.73																							
126	大平(砂防)																									17.39			9.10											
128	中至田																									13.32	18.54		0.17											
129	長井																			6.08						21.18														
130	長平															25.64																								
131	長野原(砂防)															12.71	10.02			3.41																				
132	鳥居峠														16.59																									
133	天狗山															14.12																								
135	富光原															2.18	29.99			0.57																				
136	雨淵												38.72	0.19																										
137	白倉沢										6.00	11.87																												
139	猫行峠(砂防)									3.31																														
140	平滝									0.91	49.23																													
141	真嶺																									0.51		13.49	2.53											
142	鳴尾														26.75	5.10																								
143	木島瀬																									1.22		0.46	25.27											
144	オジカ沢の頭				16.43	1.32	6.16																																	
145	花奴(利根)								16.79		30.18	0.13																												
146	丸沼(利根)									38.98	1.26																													
147	大原(利根)								2.33			22.37	9.40																											
148	谷地								40.88				4.15																											
149	発知					16.31		0.49	39.19																															
150	武尊高原			9.86					30.18		1.26																													
151	平滝						7.93																																	
152	八丸馬																								4.89															
154	伊勢崎(気)																							2.01	17.38															0.04
155	一の宮山(気)																											17.31												
156	菅谷山(気)																														11.49	2.73	21.40	21.45			7.94			
157	高見山(気)						6.32	29.56											4.92		19.26																			
158	高手山(気)								37.01																															
159	沼田(気)								12.99				25.19	3.91																										
160	上里見(気)																									0.27	25.22		2.81											
161	晩名山(気)																			11.58	4.68	11.34	1.64			1.50	15.86									0.06				
162	神流(気)																																				25.32			
163	西野牧(気)																											6.92			60.15	7.77	2.64							
164	赤城山(気)												7.60	21.49																										
165	前橋(気)																						12.41	3.21											0.10	6.25				
166	軍津(気)															9.46																								
167	中之条(気)																		5.56	12.47	21.19																			
168	田代(気)														24.91																									
169	藤岡(気)																													2.59										
170	草原(気)			18.30																													9.51	13.99		17.09				23.89
171	片品(気)									11.25	13.85																													
172	野反湖(気)															13.41																								
176	軍津															6.37																								
177	本宿																			35.94																				
178	みなかみ水上(気)			0.72	26.22	0.62																																		
185	上吉田(気)																																				0.78			

小流域ごとの各時間雨量観測所の支配面積(ティーセン法)

日付	HI30909	1	2	3	4	5	6	7	8	9	10	11	12	13	14	15	16	17	18	19	20	21	22	23	24	25	26	27	28	29	30	31	32	33	34	35	36	37	38	39
No.	観測所名																																							
1	加仁湯									6.08																														
4	安中(高崎)																											5.26	41.09				12.93							
5	奥ノ倉																															74.96					1.81			
6	下仁田																														44.95	30.43	5.92							
7	岩鼻																							9.79	0.27					14.97			0.07		12.98	24.26				1.25
8	高崎																										4.10		8.08	25.71			13.98		16.40					
10	秋間																									2.30	0.33		22.14											
11	小幡																																66.61	0.98						
13	神津下																											3.35			52.19	13.25								
14	相馬ヶ原																						23.10				15.78								19.76	9.61				
16	万場(高崎)																																	2.28			4.53	4.18		
17	箕輪																																14.08	35.73				1.14	15.94	7.63
18	タキガ沢		1.01	19.63						0.99	17.19																													
19	黒沢		11.70							3.63																														
20	下久保(水機構)																																					20.18	35.70	-4.69
22	三岐(水機構)																																				51.26			
23	小幡口	81.74																																						
24	奈良沢	57.36		2.52																																				
25	奈良俣		12.94	2.95																																				
26	尾附																															2.96		0.02			59.27			
27	万場(水機構)																																	0.55			0.25	26.40	0.04	
28	木の根沢		4.41	24.83																																				
29	矢棟	10.13	27.09																																					
30	矢木沢	16.25	1.58	24.62																																				
32	花見ヶ原												9.02																											
33	袈裟丸山												0.62																											
34	庚申山										0.55																													
35	黒檜岳										1.84																													
36	三村界												3.16																											
37	榧小屋																																				1.42			
39	湯元									7.22																														
41	岩下																	7.25	3.17	28.94																				
42	三馬																	10.62	0.73	0.02																				
43	松谷																	7.44	8.68																					
44	大柏木																4.17	0.22		28.96																				
45	長野原(八)															9.50	3.84																							
46	ハッ場総合気象観測															6.82	3.97	8.38		0.09																				
48	白根														6.23	13.73																								
49	草木ダム															14.74																								
50	一の倉			12.02	40.27																																			
51	永井						32.90												7.79																					
52	薗原								0.46			4.22	34.28	2.34																										
53	応桑														0.46		49.12																							
54	鎌田									1.20	14.15																													
55	丸沼(ダム)									36.46	0.14																													
57	栗原										4.25	18.77	0.08																											
58	剣ヶ峰(ダム)																8.18									10.61		0.31												
59	戸倉									25.04																														
60	戸倉総合									33.61																														
61	広場																			0.91	26.74	25.76	6.28																	
62	坤六峠		0.03	4.16						12.99	0.05																													
63	三ノ倉(ダム)																									15.86			0.05											
65	四万															15.03			60.55																					
66	渋川													7.94								16.96	43.21																	
67	渋沢				0.04	0.12	27.24																																	
68	小雨(ダム)															6.72																								
69	小里(ダム)														22.56																									
70	小野子								0.64					9.83							7.14	42.42																		
71	松井田(ダム)																											29.34	5.05		1.21		15.40							
72	沼田					0.06		2.37	34.44				3.42	16.98							0.07																			
73	赤城山												1.30	2.92																										
74	赤城西麓													78.89								0.64	6.59																	
75	川畑(ダム)																			3.34						5.38														
76	川古					5.78	21.26	0.45																																
77	前橋																						0.10	9.67	1.34										30.54	8.35				
78	相俣					8.24	8.38	34.29																																
80	地蔵峠														7.94																									
81	中山							12.03	3.42												60.56																			
82	中之条																				46.22																			
83	田代														29.61																									
84	湯ノ小屋		1.83	5.46																																				
85	湯原				7.85	51.31			0.55																															
86	藤原(ダム)			19.23	9.15	0.04			7.51																															
87	奈良										19.64	1.75																												
88	楢原																															15.28					27.97			
89	鳩待峠(ダム)									4.47																														
90	皮下																		52.64		2.51																			
91	富岡																												4.61		20.66		38.09							
92	暮坂峠															15.50		4.39	14.62																					
93	宝川			22.47	3.11																																			
95	万座														17.98																									
96	野反															21.06																								
97	ハイロン																26.09			9.91																				
98	榎名郷																																				60.87			
99	横手山														0.13	28.95																								
102	千俣														40.54																									
104	蕎の平																											40.22	2.08											
105	剣ヶ峰(砂防)																0.16			7.39						20.89														
106	蓮公平											15.83	1.77																											
107	根羽沢									36.03																														
108	三の倉(砂防)																									13.83														
109	三平峠									21.35																														

日付	H130909	1	2	3	4	5	6	7	8	9	10	11	12	13	14	15	16	17	18	19	20	21	22	23	24	25	26	27	28	29	30	31	32	33	34	35	36	37	38	39
No.	観測所名																																							
110	鹿沢														15.11																									
111	菅木																											4.73	34.88				1.00							
112	草坂峠														25.14		8.93																							
113	十石峠																															11.35					24.25			
114	小渕(砂防)															11.87																								
115	小川(砂防)									10.53	2.05																													
116	新地川												21.19																											
117	梅名																										20.62		7.53						15.07					
118	梅名予警報																			3.69						18.82	9.57													
119	神流川																																				3.67	0.57		
121	川浦(砂防)																			3.61						14.05														
122	前口														0.14	30.06																								
123	倉見川											3.84	22.21																											
124	大原(砂防)															25.81			5.56																					
125	大前														35.15	0.02	8.73																							
126	大平(砂防)																									17.39			9.10											
128	中室田																									13.32	18.54		0.17											
129	長井																			6.08						21.18														
130	長平															25.84																								
131	長野原(砂防)															12.71	10.02			3.41																				
132	鳥居峠														16.59																									
133	天狗山															14.12																								
135	堂光原															2.18	29.99			0.57																				
136	南郷												38.72	0.19																										
137	白倉沢										6.00	11.87																												
139	福待峠(砂防)									3.31																														
140	平滝									0.91	49.23																													
141	鳳積																									0.51		13.49	2.53											
142	鳴尾														26.75	5.10																								
143	木馬瀬																									1.22		0.46	25.27											
144	オジカ沢の頭				16.43	1.32	6.16																																	
145	花咲(利殺)								16.79		30.18	0.13																												
146	丸沼(利殺)									36.98	1.26																													
147	大原(利殺)								2.33			22.37	9.40																											
148	谷地								40.88				4.15																											
149	弟知					16.31		0.49	39.19																															
150	武尊高原			8.86					30.18		1.26																													
151	平橋						7.93																																	
152	八斗島																								4.89											3.52				0.04
154	伊勢崎(気)																							2.01	17.38											0.91				
155	一の宇山(気)																											17.31												
156	稲含山(気)																														11.49	2.73	21.40	21.45			7.94			
157	南見山(気)						6.32	29.56											4.92		19.26																			
158	高手山(気)								37.01																															
159	沼田(気)								12.59				25.19	3.91																										
160	上里見(気)																									0.27	25.22		2.81											
161	梅名山(気)																			11.68	4.68	11.34	1.64			1.50	15.88									0.06				
162	神流(気)																																				26.32			
163	西野牧(気)																											6.92			60.15	7.77	2.64							
164	赤城山(気)												7.80	21.49																										
165	前橋(気)																						12.41	3.21											0.10	6.25				
166	草津(気)															9.46																								
167	中之条(気)																		5.56	12.47	21.19																			
168	田代(気)														24.91																									
169	藤岡(気)																													2.59			9.51	13.99		17.09				23.89
170	藤原(気)			18.30																																				
171	片品(気)									11.25	13.85																													
172	野反湖(気)															13.41																								
176	草津															6.37																								
177	本宿																			35.94																				
178	みなかみ水上(気)			0.72	26.22	0.62																																		
185	上吉田(気)																																					0.78		

小流域ごとの各時間雨量観測所の支配面積(ティーセン法)

日付	H130910																																		
No.	観測所名	1	2	3	4	5	6	7	8	9	10	11	12	13	14	15	16	17	18	19	20	21	22	23	24	25	26	27	28	29	30	31	32	33	34	35	36	37	38	39
1	加仁湯									6.08																														
4	女中(高崎)																											5.26	41.09				12.93							
5	黒ノ倉																															74.96					1.61			
6	下仁田																														44.95	30.43	5.92							
7	岩鼻																					9.79	0.27							14.97			0.07		12.98	24.26				1.25
8	高崎																										4.10		8.08	25.71			13.98		15.40					
10	玉原																									2.30	0.33		22.14											
11	小幡																																							
13	神津下																											3.35			52.19	13.25								
14	柏鳥ヶ原																						23.10				15.78								19.76	9.61				
16	万場(高崎)																																	2.28			4.53	4.18		
17	箕輪																																14.08	35.73				1.14	15.94	7.83
18	タキガ沢		1.01	19.63						0.99	17.19																													
19	男沢		11.70							3.63																														
20	下久保(水機構)																																					20.18	35.70	4.69
22	三軒(水機構)																																				51.28			
23	小鞠口	81.74																																						
24	奈良沢	57.36		2.62																																				
25	奈良俣		12.94	2.95																																				
26	鹿附																															2.96		0.02			59.27			
27	万場(水機構)																																	0.55			0.25	26.40	0.04	
28	木の俣沢		4.41	24.83																																				
29	矢場	10.13	27.09																																					
30	矢木沢	16.25	1.58	24.62																																				
32	花見ヶ原												9.02																										
33	袈裟丸山												0.62																										
34	庚申山										0.55																												
35	鳳権岳										1.84																												
36	三行平												3.16																										
37	御小屋																																				1.42			
39	湯元									7.22																														
41	岩下																	7.25	3.17	26.94																				
42	三鳥																	10.62	0.73	0.02																				
43	松谷																	7.44	8.68																				
44	大笹木																4.17	0.22		28.96																			
45	長野原(八)															9.50	3.84																						
46	ハッ場総合気象観測															6.82	3.97	8.38		0.09																			
48	白根														5.23	13.73																							
49	温木ダム															14.74																							
50	一の倉			12.02	40.27																																			
51	永井						32.90												7.79																					
52	藤原								0.46			4.22	34.28	2.34																										
53	北桑														0.46		49.12																							
54	鎌田									1.20	14.15																													
55	丸沼(ダム)									36.46	0.14																													
57	奥原										4.25	18.77	0.08																											
58	割ヶ岳(ダム)																8.16										10.61		0.31											
59	戸倉									25.04																														
60	戸倉総合									33.61																														
61	広場																			0.91	26.74	25.76	6.28																	
62	神六岬		0.03	4.16						12.99	0.06																													
63	三ノ倉(ダム)																									15.86			0.05											
65	四万															15.03			60.55																				
66	須川													7.94								16.96	43.21																	
67	笑沢				0.04	0.12	27.24																																	
68	小雨(ダム)															6.72																								
69	小根(ダム)														22.56																									
70	小野子								0.64					9.83							7.14	42.42																		
71	松井田(ダム)																											28.34	5.05		1.21		15.40							
72	沼田					0.06		2.37	34.44				3.42	16.98							0.07																			
73	赤城山												1.30	2.92																										
74	赤城西麓													78.89								0.64	6.59																	
75	川俣(ダム)																			3.34						5.38														
76	川古					5.78	21.26	0.45																																
77	前橋																						0.10	9.67	1.34										30.54	8.35				
78	相俣					6.24	8.38	34.29																																
80	地蔵岳														7.94																									
81	中山							12.03	3.42												60.56																			
82	中之条																				48.22																			
83	田代														29.61																									
84	湯ノ小屋		1.83	5.46																																				
85	湯原				7.85	51.31			0.56																															
86	草原(ダム)			19.23	9.15	0.04			7.51																															
87	谷保										19.64	1.75																												
88	猪原																															15.28					27.97			
89	鳴神岬(ダム)									4.47																														
90	反下																			52.64		2.51																		
91	富岡																																							
92	暮坂岬															16.50		4.39	14.62										4.61		20.66		38.09						
93	宝川			22.47	3.11																																			
95	万座														17.98																									
96	野反															21.06																								
97	ハイロン																26.09			9.91																				
98	奥名郷																																				60.87			
99	横手山														0.13	28.95																								
102	干俣														40.64																									
104	鹿の平																											40.22	2.08											
105	割ヶ岳(砂防)																0.16			7.39						20.89														
106	塚公平											15.83	1.77																											
107	須川沢									36.03																														
108	三の倉(砂防)																									13.83														
109	三平峠									21.35																														

日付	H130910	1	2	3	4	5	6	7	8	9	10	11	12	13	14	15	16	17	18	19	20	21	22	23	24	25	26	27	28	29	30	31	32	33	34	35	36	37	38	39
No.	観測所名																																							
110	原沢														15.11																									
111	雲木																											4.73	34.88				1.00							
112	峯坂峠														25.14		8.93																							
113	十石峠																															11.35				24.25				
114	小滝(砂防)															11.87																								
115	小川(砂防)									10.53	2.05																													
116	新地川												21.19																											
117	鳩名																										20.62		7.53						15.07				
118	鳩名予警報																			3.69						16.82	9.57												
119	神流川																																				3.67	0.57		
121	川原(砂防)																			3.81						14.05													
122	前口														0.14	30.06																							
123	倉見川											3.84	22.21																										
124	大原(砂防)															25.81			5.56																				
125	大前														35.15	0.02	8.73																						
126	大平(砂防)																									17.39			9.10										
128	中塚田																									13.32	18.54		0.17										
129	長井																			6.08						21.18													
130	長平															25.84																							
131	長野原(砂防)															12.71	10.02			3.41																			
132	鳥居峠														16.59																								
133	天狗山															14.12																							
135	堂光原															2.18	29.99			0.57																			
136	南郷												36.72	0.19																									
137	白倉沢										6.00	11.87																											
139	鳩待峠(砂防)									3.31																													
140	平滝									0.91	49.23																												
141	勝積																									0.51		13.49	2.53										
142	鳴尾														26.75	5.10																							
143	木馬道																									1.22		0.46	25.27										
144	オジカ沢の頭				16.43	1.32	6.16																																
145	北牧(利根)								16.79		30.18	0.13																											
146	丸沼(利根)									36.98	1.26																												
147	大原(利根)								2.33			22.37	9.40																										
148	谷地								40.88				4.15																										
149	発知					16.31		0.49	39.19																														
150	武尊高原			8.85					30.18		1.26																												
151	平滝						7.93																																
152	八斗島																								4.89											3.52			0.04
154	伊勢崎(気)																							2.01	17.38											0.91			
155	一の宇山(気)																											17.31											
156	鷲倉山(気)																														11.49	2.73	21.40	21.45			7.94			
157	両見山(気)						6.32	29.56											4.92		19.26																			
158	高平山(気)								37.01																															
159	沼田(気)								12.59				25.19	3.91																									
160	上里見(気)																									0.27	25.22		2.81										
161	鳩名山(気)																			11.68	4.68	11.34	1.64			1.50	15.86									0.06			
162	神流(気)																																						
163	西野牧(気)																																				25.32			
164	赤城山(気)												7.89	21.49														6.92			60.15	7.77	2.64						
165	前橋(気)																						12.41	3.21															
166	草津(気)															9.46																			0.10	6.25			
167	中之条(気)																		5.56	12.47	21.19																		
168	田代(気)														24.91																								
169	藤岡(気)																													2.59			9.51	13.99		17.09			23.89
170	嬬恋(気)			18.30																																			
171	片品(気)									11.25	13.85																												
172	野反湖(気)															13.41																							
176	草津															6.37																							
177	本宿																			35.94																			
178	みなかみ水上(気)			0.72	26.22	0.62																																	
185	上吉田(気)																																				0.78			

小流域ごとの各時間雨量観測所の支配面積(ティーセン法)

日付	H130911																																		
No.	観測所名	1	2	3	4	5	6	7	8	9	10	11	12	13	14	15	16	17	18	19	20	21	22	23	24	25	26	27	28	29	30	31	32	33	34	35	36	37	38	39
1	加仁湯									6.08																														
4	安中(高崎)																											5.26	41.09				12.93							
5	長ノ平																															74.96					1.81			
6	下仁田																														44.95	30.43	5.92							
7	岩鼻																							9.79	0.27					14.97			0.07		12.98	24.26				1.25
8	高崎																										4.10		8.08	25.71			13.98		16.40					
10	秩間																									2.30	0.33		22.14											
11	小幡																																66.61	0.98						
13	神流下																											3.35			52.19	13.25								
14	相馬ヶ原																						23.10				15.78								19.76	9.61				
16	万場(高崎)																																	2.28			4.53	4.16		
17	真楠																																14.08	35.73				8.14	15.94	7.63
18	タキガ沢		1.01	19.63						0.99	17.19																													
19	鹿沢		11.70							3.63																														
20	下久保(水維機)																																					20.18	35.70	4.69
22	三駄(水維機)																																				51.26			
23	小幡口	81.74																																						
24	奈良沢	57.36		2.52																																				
25	奈良俣		12.94	2.95																																				
26	尾附																															2.96		0.02			59.27			
27	万場(水維機)																																	0.55			0.25	26.40	0.04	
28	木の根沢		4.41	24.83																																				
29	矢場	10.13	27.09																																					
30	矢木沢	16.25	1.58	24.62																																				
32	花見ヶ原												9.02																										
33	製鉄丸山												0.62																										
34	庚申山										0.55																												
35	黒檜岳										1.84																												
36	三杉界												3.16																										
37	柳小屋																																				1.42			
39	遠元									7.22																														
41	岩下																	7.25	3.17	28.94																				
42	三鳥																	10.62	0.73	0.02																				
43	松谷																	7.44	6.68																				
44	大和木															4.17	0.22			28.96																				
45	長野堰(八)														9.50	3.64																								
46	ハッ場総合気象観測														6.82	3.97	6.38			0.09																				
48	白根														6.23	13.73																								
49	品木ダム															14.74																								
50	一の倉			12.02	40.27																																			
51	永井						32.90												7.75																					
52	真原								0.46			4.22	34.28	2.34																										
53	佐久														0.46		49.12																							
54	鎌田									1.20	14.15																													
55	丸沼(ダム)									36.46	0.14																													
57	芳原										4.25	18.77	0.08																											
58	剣ケ峰(ダム)																6.18																							
59	戸倉									25.04																														
60	戸倉総合									33.61																														
61	広場																			0.91	26.74	25.75	6.28																	
62	地穴岬		0.03	4.16						12.99	0.05																													
63	三ノ倉(ダム)																									15.86			0.05											
65	四万															15.03			60.55																				
66	渋川													7.94								16.95	43.21																	
67	渋沢				0.04	0.12	27.24																																	
68	小両(ダム)															6.72																								
69	小倉(ダム)														22.56																								
70	小野子								0.64					9.63							7.14	42.42																		
71	松井田(ダム)																											29.34	5.05		1.21		15.40						
72	湯田					0.06		2.37	34.44				3.42	16.98							0.07																			
73	赤城山												1.30	2.92																									
74	赤城西麓													76.89								0.64	6.59																
75	川浦(ダム)																			3.34						5.38													
76	川古					5.78	21.26	0.45																																
77	駒滝																						0.10	9.67	1.34														
78	相俣					6.24	9.38	34.29																											30.54	8.35				
80	地蔵岬														7.94																								
81	中山							12.03	3.42												60.56																			
82	中之条																				46.22																			
83	田代														29.61																								
84	湯ノ小屋		1.83	5.48																																			
85	温原				7.85	51.31			0.86																														
86	粟原(ダム)			19.23	9.15	0.04			7.51																														
87	奈良										19.84	1.76																												
88	嶺原																															15.28					27.97			
89	鳩待峠(ダム)									4.47																														
90	反下																		52.64		2.51																			
91	富岡																												4.61		20.56		38.09						
92	暴坂峠															15.50		4.39	14.62																				
93	宝川			22.47	3.11																																			
95	万座														17.98																								
96	野反															21.06																							
97	ハイロン																26.09			9.91																			
98	鼻毛原																																				60.87			
99	横手山														0.13	28.95																								
102	平滝														40.54																								
104	鹿の平																											40.22	2.08										
105	剣ケ峰(砂防)																0.16			7.39						20.89													
106	塚公平											15.83	1.77																										
107	渡瀬沢									36.03																														
108	三の倉(砂防)																									13.83														
109	三平峠									21.35																														

日付	H130911	1	2	3	4	5	6	7	8	9	10	11	12	13	14	15	16	17	18	19	20	21	22	23	24	25	26	27	28	29	30	31	32	33	34	35	36	37	38	39
No.	観測所名																																							
110	鹿沢														15.11																									
111	菱木																											4.73	34.88				1.00							
112	草坂峠														25.14		8.93																							
113	十石峠																															11.35					24.25			
114	小雨(砂防)															11.87																								
115	小川(砂防)									10.53	2.05																													
116	新地川												21.19																											
117	橋名																										20.62		7.53						15.07					
118	橋名予警報																			3.69						16.82	9.57													
119	神流川																																				3.67	0.57		
121	川浦(砂防)																			3.61						14.05														
122	前口														0.14	30.06																								
123	鳥見川											3.84	22.21																											
124	大原(砂防)															25.81			5.56																					
125	大前														35.15	0.02	8.73																							
126	大平(砂防)																									17.39			9.10											
128	中菱田																									13.32	18.54		0.17											
129	長井																			6.08						21.18														
130	長平															25.84																								
131	長野原(砂防)															12.71	10.02			3.41																				
132	鳥居峠														16.59																									
133	天狗山															14.12																								
135	堂光原															2.18	29.99			0.57																				
136	雨郷												38.72	0.19																										
137	白倉沢										6.00	11.87																												
139	鳩待峠(砂防)									3.31																														
140	平滝									0.91	49.23																													
141	霧積																									0.51		13.49	2.53											
142	鳴尾														26.75	5.10																								
143	木馬瀬																									1.22		0.46	25.27											
144	オジカ沢の頭				16.43	1.32	6.16																																	
145	花咲(利総)								16.79		30.16	0.13																												
146	丸沼(利総)									36.98	1.26																													
147	大原(利総)								2.33			22.37	9.40																											
148	谷地								40.88				4.15																											
149	弾知					16.31		0.49	39.19																															
150	武尊高原			8.86					30.18		1.26																													
151	平標						7.93																																	
152	八斗島																								4.89											3.52				0.04
154	伊勢崎(気)																							2.01	17.38											0.91				
155	一の字山(気)																											17.31												
156	稲合山(気)																														11.49	2.73	21.40	21.45			7.94			
157	南見山(気)						6.32	29.56											4.92		19.26																			
158	高手山(気)								37.01																															
159	沼田(気)								12.59				25.19	3.91																										
160	上里見(気)																									0.27	25.22		2.81											
161	橋名山(気)																			11.68	4.68	11.34	1.64			1.50	15.86									0.06				
162	神流(気)																																				26.32			
163	西野牧(気)																											6.92			60.15	7.77	2.64							
164	赤城山(気)												7.60	21.49																										
165	前橋(気)																						12.41	3.21											0.10	6.25				
166	草津(気)															9.46																								
167	中之条(気)																		5.56	12.47	21.19																			
168	田代(気)														24.91																									
169	藤岡(気)																													2.59			9.51	13.99		17.09				23.89
170	藤原(気)			18.30																																				
171	片品(気)									11.25	13.85																													
172	野反湖(気)															13.41																								
176	草津															6.37																								
177	本宿																			35.94																				
178	みなかみ水上(気)			0.72	26.22	0.62																																		
185	上吉田(気)																																					0.78		

小流域ごとの各時間雨量観測所の支配面積(ティーセン法)

日付	H140709	1	2	3	4	5	6	7	8	9	10	11	12	13	14	15	16	17	18	19	20	21	22	23	24	25	26	27	28	29	30	31	32	33	34	35	36	37	38	39
No.	観測所名																																							
1	加仁湯									6.08																														
4	安中(高崎)																											5.26	41.09				12.93							
5	奥ノ菅																															74.93					1.81			
6	下仁田																														44.95	26.62	5.92							
7	岩鼻																							9.79	0.27					14.97			0.07		12.98	24.26				1.25
8	高崎																										4.10		8.08	25.71			13.98		16.40					
10	秋間																									2.30	0.33		22.14											
11	小幡																																66.61	0.98						
13	神津下																											3.35			52.19	13.25								
14	相馬ヶ原																						23.10				16.78								19.76	9.61				
16	万場(高崎)																																	2.28			4.53	4.18		
17	箕輪																																14.08	35.74				1.14	15.88	7.18
18	タキガ沢		1.01	19.63						0.05	15.94																													
19	恵沢		11.70							3.63																														
20	下久保(水機構)																																					20.18	12.56	
22	三岐(水機構)																																				51.26			
23	小橋口	81.74																																						
24	奈良沢	57.36		2.52																																				
25	奈良俣		12.94	2.95																																				
26	鳥附																																				37.82			
27	万場(水機構)																																	0.55			0.25	26.40	0.04	
28	木の根沢		4.41	24.83																																				
29	矢種	10.13	27.09																																					
30	矢木沢	16.25	1.58	24.62																																				
32	花見ヶ原												9.02																											
33	聖護丸山												0.62																											
34	庚申山										0.55																													
35	黒檜岳										1.84																													
36	三村界												3.16																											
37	柳小屋																																				1.42			
39	湯元									7.22																														
41	岩下																	7.25	3.17	28.94																				
42	三島																	10.62	0.73	0.02																				
43	松谷																	7.44	8.68																					
44	大柏木																4.17	0.22		28.96																				
45	長野原(八)															9.50	3.84																							
46	八ッ場総合気象観測															6.82	3.97	8.38		0.09																				
48	白根														6.23	13.73																								
49	品木ダム															17.68																								
50	一の倉			12.02	51.17		1.14																																	
51	永井						32.91												7.79																					
52	藤原								0.46			4.22	34.28	2.34																										
53	応桑														0.46		49.12																							
54	鎌田									1.20	14.15																													
55	丸沼(ダム)									36.46	0.14																													
57	栗原										4.25	18.77	0.08																											
58	剣ヶ峰(ダム)																8.18									10.61		0.31												
59	戸倉									25.06																														
60	戸倉総合									20.54																														
61	広場																			0.91	26.74	25.76	6.28																	
62	坤六峠		0.03	4.16						12.65	0.05																													
63	三ノ倉(ダム)																									15.86			0.05											
65	四万															15.54			62.01																					
66	渋川													7.94								16.96	43.21																	
67	渋沢				3.85	0.76	32.24																																	
68	小雨(ダム)															6.72																								
69	小串(ダム)														22.58																									
70	小野子								0.64					9.83							7.14	42.42																		
71	松井田(ダム)																											29.34	5.05		1.21		15.40							
72	沼田					0.06		2.37	34.44				3.42	16.98							0.07																			
73	赤城山												1.30	2.92																										
74	赤城西麓													78.89								0.64	6.59																	
75	川畑(ダム)																			3.34						5.38														
76	川古					5.80	21.26	0.45																																
77	前橋																						0.10	9.67	1.34										30.54	8.35				
78	相俣					6.24	8.38	34.29																																
80	地蔵峠														7.94																									
81	中山							12.03	3.42												60.56																			
82	中之条																				46.22																			
83	田代														29.61																									
84	湯ノ小屋		1.83	5.45																																				
85	湯原				9.23	51.97			0.56																															
86	藤原(ダム)			19.23	9.15	0.04			7.51																															
87	奈良										19.64	1.75																												
88	楢原																															9.16					23.09			
89	旭待峠(ダム)									7.76																														
90	皮下															1.16			56.18		2.51																			
91	富岡																												4.61		20.66		38.09							
92	暮坂峠															19.13		4.39	15.06																					
93	宝川			22.47	3.11																																			
95	万座														17.98																									
96	野反															34.50			0.12																					
97	ハイロン																26.09			9.91																				
98	奥名郷																																				60.86			
99	横手山														0.13	28.96																								
100	下久保(砂防)																																						23.20	6.03
102	千俣														40.54																									
104	熊の平																											40.22	2.08											
105	剣ヶ峰(砂防)																0.16			7.39						20.89														
106	鎌公平											15.83	1.77																											
107	根羽沢									36.03																														
108	三の倉(砂防)																									13.83														

日付	H140709	1	2	3	4	5	6	7	8	9	10	11	12	13	14	15	16	17	18	19	20	21	22	23	24	25	26	27	28	29	30	31	32	33	34	35	36	37	38	39
No.	観測所名																																							
109	三平峠									21.35																														
110	鹿沢														15.11																									
111	室木																											4.73	34.88				1.00							
112	軍坂峠														25.14		8.93																							
113	十石峠																															11.35					24.25			
114	小剛(砂防)															11.87																								
115	小川(砂防)									6.21	1.02																													
116	新地川												21.19																											
117	穂名																										20.62		7.53						15.07					
118	穂名芝養殖																			3.69						16.82	9.57													
119	神流川																																				3.67	0.57		
121	川浦(砂防)																			3.61						14.05														
122	前口														0.14	30.06																								
123	倉見川											3.84	22.21																											
125	大前														35.15	0.02	8.73																							
126	大平(砂防)																									17.39			9.10											
128	中室田																									13.32	18.54		0.17											
129	長井																			6.08						21.18														
130	長平															29.18																								
131	長野原(砂防)															12.71	10.02			3.41																				
132	鳥居峠														16.59																									
133	天狗山															14.12																								
134	土出									22.24	2.28																													
135	堂光原															2.18	29.99			0.57																				
136	南郷												38.72	0.19																										
137	白倉沢										6.00	11.87																												
138	八倉																														0.01	15.13		0.48			27.61			
140	平滝									0.91	49.23																													
141	霧積																									0.51		13.49	2.53											
142	鳴尾														26.75	5.10																								
143	木馬瀬																									1.22		0.46	25.27											
145	花咲(利総)								16.79		30.18	0.13																												
146	丸沼(利総)									35.64	1.26																													
147	大原(利総)								2.33			22.37	9.40																											
148	谷地								40.88				4.15																											
149	帝知					16.31		0.49	39.19																															
150	武尊高原			8.86					30.18		1.26																													
151	平標						7.94																																	
152	八斗島																								4.89											3.52				0.04
154	伊勢崎(気)																							2.01	17.38											0.91				
155	一の宇山(気)																											17.31												
156	鶴舎山(気)																														11.48	0.52	21.40	20.98			6.67			
157	南見山(気)						6.32	29.56											4.92		19.26																			
158	高手山(気)								37.01																															
159	沼田(気)								12.59				25.19	3.91																										
160	上里見(気)																									0.27	25.22		2.81											
161	穂名山(気)																			11.68	4.68	11.34	1.64			1.50	15.86									0.06				
162	神流(気)																																				26.32			
163	西野牧(気)																											6.92			60.15	7.77	2.64							
164	赤城山(気)												7.80	21.49																										
165	前橋(気)																						12.41	3.21											0.10	6.25				
166	草津(気)															9.46																								
167	中之条(気)																		5.56	12.47	21.19																			
168	田代(気)														24.91																									
169	藤岡(気)																													2.59			9.51	13.99		17.09				23.00
170	藤原(気)			18.30																																				
171	片品(気)									9.02	13.85																													
172	野反湖(気)															14.19																								
176	草津															6.37																								
177	本宿																			35.94																				
178	みなかみ水上(気)			0.72	26.56	0.62																																		
185	上吉田(気)																																					0.78		

小流域ごとの各時間雨量観測所の支配面積(ティーセン法)

日付	H140710	1	2	3	4	5	6	7	8	9	10	11	12	13	14	15	16	17	18	19	20	21	22	23	24	25	26	27	28	29	30	31	32	33	34	35	36	37	38	39
No.	観測所名																																							
1	加仁湯									8.08																														
4	安中(高崎)																											5.26	41.09				12.93							
5	鼻ノ峯																															74.93					1.81			
6	下仁田																																							
7	岩鼻																							9.79	0.27						44.95	26.62	5.92							
8	高崎																													14.97			0.07		12.98	24.26				1.25
10	秋間																										4.10		8.08	25.71			13.98		16.40					
11	小幡																									2.30	0.33		22.14											
13	神流下																																66.61	0.98						
14	相馬ヶ原																											3.35			52.19	13.25								
16	万場(高崎)																						23.10				15.78								19.76	9.61				
17	貫前																																	2.28			4.53	4.18			
18	タキガ沢		1.01	19.63						0.05	15.94																						14.08	35.74				1.14	15.88	7.18
19	黒沢		11.70							3.63																														
20	下久保(水雨標)																																					20.18	12.56	
22	三岐(水雨標)																																				51.26			
23	小幡口	81.74																																						
24	奈良沢	57.36		2.52																																				
25	奈良俣		12.94	2.95																																				
26	鷹附																																				37.82			
27	万場(水雨標)																																	0.55			0.25	26.40	0.04	
28	木の俣沢		4.41	24.83																																				
29	矢種	10.13	27.09																																					
30	矢木沢	16.25	1.58	24.62																																				
32	花見ヶ原												9.02																										
33	諏訪丸山												0.62																										
34	庚申山										0.55																												
35	黒檜岳										1.84																												
36	三村東												3.16																										
37	柳小屋																																				1.42			
39	湯元									7.22																														
41	岩下																	7.25	3.17	28.94																			
42	三島																	10.62	0.73	0.02																			
43	松谷																	7.44	8.68																				
44	大柏木																4.17	0.22		28.98																			
45	長野原(八)															9.50	3.64																						
46	八ッ場総合気象観測															6.62	3.97	6.38		0.09																			
48	白根														6.23	13.73																							
49	品木ダム															17.68																							
50	一の倉			12.02	40.27																																		
51	永井						32.90												7.79																				
52	鹿原								0.46			4.22	34.26	2.34																									
53	応桑														0.46		49.12																						
54	藤田									1.20	14.15																												
55	丸沼(ダム)									36.46	0.14																												
57	栗原										4.25	18.77	0.08																										
58	刈ヶ峰(ダム)																6.18									10.61		0.31											
59	戸倉									25.05																													
60	戸倉総合									20.54																													
61	広場																			0.91	26.74	25.76	6.28																
62	坤六峠		0.03	4.16						12.65	0.05																												
63	三ノ倉(ダム)																									15.86			0.05										
65	四万															15.54			62.01																				
66	渋川													7.94								16.96	43.21																
67	渋沢				0.04	0.12	27.24																																
68	小西(ダム)															6.72																							
69	小倉(ダム)														22.58																								
70	小野子								0.64					9.83							7.14	42.42																	
71	松井田(ダム)																											29.34	5.05		1.21		15.40						
72	沼田					0.06		2.37	34.44				3.42	16.98							0.07																		
73	赤城山												1.30	2.92																									
74	赤城西麓													78.89								0.64	6.59																
75	川俣(ダム)																			3.34						5.38													
76	川古					5.78	21.26	0.45																																
77	前橋																						0.10	9.67	1.34														
78	相俣					6.24	8.38	34.29																																
80	地蔵峠														7.94																								
81	中山							12.03	3.42												60.56																		
82	中之条																				46.22																		
83	田代														29.61																								
84	湯ノ小屋		1.83	5.46																																			
85	諏原				7.85	51.31			0.66																														
86	藤原(ダム)			19.23	9.15	0.04			7.51																														
87	会良										19.64	1.75																											
88	磐原																															9.16				23.09			
89	鳩待峠(ダム)									7.76																														
90	反下															1.16			56.18		2.51																		
91	富岡																												4.61		20.66		38.09						
92	雪坂峠															19.13		4.39	15.05																				
93	宝川			22.47	3.11																																		
95	万座														17.98																								
96	野反															34.50			0.12																				
97	ハイロン																26.09			9.91																			
98	奥名瀬																																				60.86			
99	横手山														0.13	28.96																							
100	下久保(砂防)														40.54																							23.20	6.03
102	干俣																											40.22	2.08										
104	鳥の平																0.16			7.39						20.89													
105	刈ヶ峰(砂防)											15.83	1.77																										
106	鹿公平																																						
107	槻沢									36.03																													
108	三の倉(砂防)																									13.83													

日付	H140710	1	2	3	4	5	6	7	8	9	10	11	12	13	14	15	16	17	18	19	20	21	22	23	24	25	26	27	28	29	30	31	32	33	34	35	36	37	38	39
地	観測所名																																							
109	三平峠									21.35																														
110	鷹沢														15.11																									
111	釜木																											4.73	34.88				1.00							
112	軍坂峠														25.14		6.93																							
113	十石峠																															11.35				24.25				
114	小雨(砂防)															11.87																								
115	小川(砂防)									6.21	1.02																													
116	新地川												21.19																											
117	鳴名																										20.62		7.53						15.07					
118	鳴名予警報																			3.69						16.82	9.57													
119	神流川																																			3.67	0.57			
121	川流(砂防)																			3.61						14.05														
122	町口														0.14	30.06																								
123	倉見川											3.84	22.21																											
125	大前														35.15	0.02	8.73																							
126	大平(砂防)																									17.39			9.10											
128	中里田																									13.32	18.54		0.17											
129	長井																			6.08						21.18														
130	長平															29.18																								
131	長野原(砂防)															12.71	10.02			3.41																				
132	鳥居峠														16.59																									
133	天狗山															14.12																								
134	土出									22.24	2.28																													
135	菅平原															2.18	29.99			0.57																				
136	南郷												38.72	0.19																										
137	白倉沢										6.00	11.87																												
138	八倉																														0.01	15.13		0.48						
140	平滝									0.91	49.23																													
141	鹿場																									0.51		13.49	2.53											
142	鳴尾														25.75	5.10																								
143	木馬瀬																									1.22		0.46	25.27											
144	オジカ沢の頭				16.43	1.32	6.16																																	
145	花咲(利根)								16.79		30.18	0.13																												
146	丸沼(利根)									35.64	1.26																													
147	大原(利根)								2.33			22.37	9.40																											
148	谷地								40.88				4.15																											
149	菊知					16.31		0.49	39.19																															
150	武尊高原			8.86					30.18		1.26																													
151	平堰						7.93																																	
152	八斗島																								4.89											3.52				0.04
154	伊勢崎(気)																							2.01	17.38											0.91				
155	一の宇山(気)																											17.31												
156	榛名山(気)																														11.48	0.52	21.40	20.98			6.67			
157	赤見山(気)						6.32	29.56											4.92		19.26																			
158	高平山(気)								37.01																															
159	沼田(気)								12.59				26.19	3.91																										
160	上越見(気)																									0.27	25.22		2.81											
161	鳴名山(気)																			11.68	4.68	11.34	1.64			1.50	16.85									0.06				
162	神流(気)																																				26.32			
163	西野牧(気)																											6.92			60.15	7.77	2.64							
164	赤城山(気)												7.80	21.49																										
165	前橋(気)																						12.41	3.21												0.10	6.25				
166	軍沢(気)															9.46																								
167	中之条(気)																		5.56	12.47	21.19																			
168	田代(気)														24.91																									
169	藤岡(気)																													2.59										
170	藤原(気)			18.30																													9.51	13.99		17.09				23.00
171	片品(気)									9.02	13.85																													
172	野反湖(気)															14.19																								
176	草津															6.37																								
177	本宿																			35.94																				
178	みなかみ水上(気)			0.72	26.22	0.62																																		
185	上吉田(気)																																					0.78		

小流域ごとの各時間雨量観測所の支配面積(ティーセン法)

日付	H140711																																			
No.	観測所名	1	2	3	4	5	6	7	8	9	10	11	12	13	14	15	16	17	18	19	20	21	22	23	24	25	26	27	28	29	30	31	32	33	34	35	36	37	38	39
1	加仁湯									6.08																												
4	安中(高崎)																											5.26	41.09				12.93							
5	男ノ倉																															74.93					1.81			
6	下仁田																														44.95	28.62	5.92							
7	岩鼻																							9.79	0.27					14.97			0.07		12.98	24.26				1.25
8	高崎																										4.10		8.08	25.71			13.98		16.40					
10	秋間																									2.30	0.33		22.14											
11	小幡																																66.61	0.98						
13	神流下																											3.35			52.19	13.25								
14	相馬ヶ原																						23.10				15.78								19.76	9.61				
16	万場(高崎)																																	2.28			4.53	4.18		
17	真能																																14.08	35.74				1.14	15.88	7.18
18	タキガ沢		1.01	19.63						0.05	15.94																													
19	恩沢		11.70							3.63																														
20	下久保(水機構)																																					20.18	12.56	
22	三岐(水機構)																																				51.26			
23	小幡口	61.74																																						
24	奈良沢	57.36		2.52																																				
25	荒船		12.94	2.95																																				
26	鷹所																																				37.62			
27	万場(水機構)																																	0.55			0.25	28.40	0.04	
28	木の根沢		4.41	24.83																																				
29	矢竹	10.13	27.09																																					
30	矢木沢	16.26	1.58	24.62																																				
32	花見ヶ原												9.02																										
33	妙義丸山												0.62																										
34	庚申山										0.55																												
35	風穴谷										1.84																												
36	三村界												3.16																										
37	柳小屋																																				1.42			
39	湯元									7.22																														
41	岩下																	7.25	3.17	28.94																				
42	三島																	10.62	0.73	0.02																				
43	松谷																	7.44	8.68																				
44	大柏木																4.17	0.22		28.96																			
45	長野原(八)															9.50	3.84																						
46	ハッ場総合気象観測															6.82	3.97	8.38		0.09																			
48	白根														6.23	13.73																							
49	品木ダム															17.68																							
50	一の倉			12.02	40.27																																			
51	永井						32.90												7.79																					
52	藤原								0.46			4.22	34.26	2.34																										
53	応桑														0.46		49.12																							
54	鎌田									1.20	14.15																													
55	丸沼(ダム)									39.46	0.14																													
57	栗原										4.25	18.77	0.08																											
58	剣ケ峰(ダム)																8.18																							
59	戸倉									25.06																														
60	戸倉総合									20.54																														
61	広瀬																			0.91	26.74	25.76	6.28																	
62	神六岬		0.03	4.16						12.65	0.06																													
63	三ノ倉(ダム)																									15.85			0.05											
65	20万															15.54			62.01																					
66	湯川													7.94								16.95	43.21																	
67	浜沢				0.04	0.12	27.24																																	
68	小渕(ダム)															6.72																								
69	小串(ダム)														22.56																									
70	小野子								0.64					9.83							7.14	42.42																		
71	松井田(ダム)																											29.34	8.05		1.21		15.40							
72	沼田					0.06		2.37	34.44				3.42	16.98							0.07																				
73	赤城山												1.30	2.92																										
74	赤城西麓													76.89								0.64	6.59																	
75	川浦(ダム)																			3.34						5.38														
76	川古					5.78	21.26	0.45																																
77	前橋																						0.10	9.67	1.34										30.54	8.35				
78	相俣					6.24	8.38	34.29																																
80	地蔵岳														7.94																								
81	中山							12.03	3.42												60.56																			
82	中之条																				46.22																		
83	田代														29.81																								
84	湯ノ小屋		1.83	5.46																																			
86	藤原				7.85	51.31			0.56																														
86	藤原(ダム)			19.23	9.15	0.04			7.51																														
87	奈良										19.64	1.75																											
88	楢原																															9.18				23.09			
89	鳩待峠(ダム)									7.76																														
90	灰下															1.16			56.18		2.51																		
91	富岡																												4.61		20.66		38.09						
92	暮坂峠															19.13		4.39	15.06																				
93	宝川			22.47	3.11																																			
95	万座														17.98																								
96	野反															34.50			0.12																				
97	ハイロン																26.09			9.91																			
98	黒岩跡																																				60.86			
99	横手山														0.13	28.96																							
100	下久保(砂防)																																					23.20	6.03	
102	干俣														40.54																								
104	鹿の平																											40.22	2.08										
105	剣ケ峰(砂防)																0.16			7.39						20.89													
106	嬬恋											15.83	1.77																										
107	嬬恋沢									36.03																														
108	三の倉(砂防)																									13.83														

日付	H140711	1	2	3	4	5	6	7	8	9	10	11	12	13	14	15	16	17	18	19	20	21	22	23	24	25	26	27	28	29	30	31	32	33	34	35	36	37	38	39
No.	観測所名																																							
109	三平峠									21.35																														
110	黒沢														15.11																									
111	釜木																											4.73	34.88				1.00							
112	東坂峠														25.14		8.93																							
113	十石峠																															11.35				24.25				
114	小雨(砂防)															11.87																								
115	小川(砂防)									6.21	1.02																													
116	新地川												21.19																											
117	梅名																										20.62		7.53						15.07				
118	梅名予警報																			3.69						16.82	9.57													
119	海流川																																			3.67	0.57			
121	川須(砂防)																			3.61						14.05														
122	前口														0.14	30.06																								
123	倉桑川											3.84	22.21																											
125	大前														35.15	0.02	8.73																							
126	大平(砂防)																									17.39			9.10											
128	中茎田																									13.32	18.64		0.17											
129	長井																			6.08						21.18														
130	長平															29.18																								
131	長野原(砂防)															12.71	10.02			3.41																				
132	鳥居峠														16.59																									
133	天狗山															14.12																								
134	土出									22.24	2.28																													
135	雷光原															2.18	29.99			0.57																				
136	雨瀬												38.72	0.19																										
137	白倉沢										6.00	11.87																												
138	八幕																														0.01	15.13		0.48			27.61			
140	平滝									0.91	49.23																													
141	鹿沼																									0.51		13.49	2.53											
142	鳴尾														26.75	5.10																								
143	木馬瀬																									1.22		0.46	25.27											
144	オンカ沢の頭				16.43	1.32	6.18																																	
145	花咲(利根)								16.79		30.18	0.13																												
146	丸沼(利根)									35.64	1.26																													
147	大原(利根)								2.33			22.37	9.40																											
148	谷地								40.86				4.15																											
149	鳥知					16.31		0.49	39.19																															
150	武尊高原			8.86					30.18		1.25																													
151	平滝						7.93																																	
152	八丈島																								4.89											3.62				0.04
154	伊勢崎(気)																							2.01	17.38											0.91				
155	一の宇山(気)																											17.31												
156	榛含山(気)																														11.48	0.52	21.40	20.98			6.67			
157	鹿島山(気)						6.32	29.56											4.92		19.26																			
158	真平山(気)								37.01																															
159	沼田(気)								12.59				25.19	3.91																										
160	上原見(気)																									0.27	25.22		2.61											
161	梅名山(気)																			11.68	4.68	11.34	1.64			1.50	15.66									0.06				
162	神流(気)																																				26.32			
163	西野牧(気)																											6.92			60.15	7.77	2.64							
164	赤城山(気)												7.80	21.49																										
165	前橋(気)																						12.41	3.21											0.10	6.25				
166	草津(気)															9.46																								
167	中之条(気)																		5.56	12.47	21.19																			
168	田代(気)														24.91																									
169	藤岡(気)																													2.59			9.51	13.09		17.09				23.00
170	藤原(気)			18.30																																				
171	片品(気)									9.02	13.85																													
172	野反湖(気)															14.19																								
176	草津															6.37																								
177	本宿																			35.94																				
178	みなかみ水上(気)			0.72	26.22	0.62																																		
185	上吉田(気)																																					0.76		

小流域ごとの各時間雨量観測所の支配面積(ティーセン法)

(単位:km2)

日付	H161019																																		
No.	観測所名	1	2	3	4	5	6	7	8	9	10	11	12	13	14	15	16	17	18	19	20	21	22	23	24	25	26	27	28	29	30	31	32	33	34	35	36	37	38	39
1	加仁湯									6.08																														
2	奥ノ倉																															74.93				1.81				
3	下仁田																														44.95	26.62	5.92							
4	岩鼻																							9.79	0.27					14.97			0.07		12.98	24.26				1.25
5	高崎																										4.10		8.61	25.71			16.69		16.49					
6	秋間																									2.30	0.33	3.47	42.03											
7	小幡																																70.30	0.98						
8	神沖下																											3.35			52.19	13.25								
9	祖馬ヶ原																						42.38				15.76								19.75	9.61				
10	万場(高崎)																																	2.28			4.53	4.18		
11	貝鉢																																14.08	35.74				1.14	15.88	7.18
12	クキガ沢		1.01	19.63						0.05	14.23																													
13	裏沢		11.70							3.63																												20.30	12.56	
14	下久保(水機構)																																				61.26			
15	三郷(水機構)																																							
16	奈良沢	93.67		2.52																																	37.62			
17	奈良俣		12.94	2.95																																	0.25	26.52	0.04	
18	皇隈																																							
19	万場(水機構)																																							
20	木の根沢		4.41	24.83																																				
21	矢瀬	54.46	27.09																																					
22	矢木沢	17.35	1.58	24.62																																				
23	花見ヶ原												5.79																											
24	袈裟丸山												0.62																											
25	庚申山										0.55																													
26	黒檜岳										1.84																													
27	三村界												3.16																											
28	湯元									7.22																														
29	岩下																	7.25	3.17	28.94																				
30	三島																	10.62	0.73	0.02																				
31	松谷																	7.44	8.68																					
32	大箱木																4.17	0.22		28.96																				
33	鳥野原(八)															9.50	3.84																							
34	八ッ場総合気象観測所															6.82	3.97	8.36		0.09																				
35	日視														6.23	13.73																								
36	品木ダム															14.74																								
37	一の倉			12.02	40.27																																			
38	永井						32.90												7.79																					
39	鹿原								0.46			4.22	26.80																											
40	応桑														0.46		51.74																							
41	鎌田									1.20	11.99																													
42	丸沼(ダム)									32.80																														
43	栗原										4.25	16.77	0.08																											
44	戸倉									25.03																														
45	戸倉総合									20.47																														
46	広場																			0.91	26.74	28.94	13.34																	
47	神六峠		0.03	4.16						12.65	0.05																													
48	三ノ倉(ダム)																									15.65			0.05											
49	四方															15.03			60.55																					
50	渋沢				0.04	0.12	27.24																																	
51	小渕(ダム)															6.72																								
52	小串(ダム)														22.56																									
53	小野子								0.64					9.83							7.14	54.55	0.67																		
54	松井田(ダム)																											29.34	5.05		1.21		15.40							
55	沼田					0.06		2.37	34.44				3.42	16.98							0.07																				
56	赤城山												0.81	2.92																										
57	赤城西麓													64.13								2.28	18.20																	
58	川浦(ダム)																			3.34						5.38														
59	川古					5.78	21.26	0.45																																
60	前橋																						0.10	9.67	1.34										30.54	8.35				
61	箱俣					6.24	8.38	34.29																																
62	地蔵峠														7.94																									
63	中山							12.03	3.42												60.56																			
64	中之条																				46.22																			
65	田代														29.61																									
66	道ノ小屋		1.83	5.46																																				
67	黒原				7.85	51.31			0.56																															
68	鹿原(ダム)			19.23	9.15	0.04			7.51																															
69	奈良										19.65	1.75																												
70	箱原																															9.18				23.09				
71	矢木沢(ダム)									4.47																															
72	反下																				2.51																			
73	高岡																		52.64																					
74	暮坂峠															15.50		4.39	14.62									0.62	14.18		20.66		43.03							
75	宝川			22.47	3.11																																			
76	万座														17.98																									
77	野反															32.67																								
78	ハイロン																26.36			9.91																				
79	岩名岡																																				62.28			
80	横手山														0.13	28.95																								
81	下久保(砂防)																																					23.20	6.03	
82	花咲(砂防)								9.75		19.96																													
83	干俣														40.54																									
84	丸沼(砂防)									18.71	1.24																													
85	原の平																											40.23	2.08											
86	剣ヶ峰(砂防)																3.16			7.39						27.65													
87	諏公平											15.83	1.77																											
88	根羽沢									35.98																13.83														
89	三の倉(砂防)																																							
90	三平峠									21.35																														
91	黒沢														15.11																									
92	笠木																											5.99	36.22				1.00							

(単位:km2)

日付	H161019																																		
No.	観測所名	1	2	3	4	5	6	7	8	9	10	11	12	13	14	15	16	17	18	19	20	21	22	23	24	25	26	27	28	29	30	31	32	33	34	35	36	37	38	39
93	車坂峠														25.14		8.93																						
94	十石峠																															11.35				24.25				
95	小淵(砂防)															11.87																								
96	小川(砂防)									6.21	1.02																													
97	新地川												21.19																										
98	梅名																										20.62						1.59		15.07				
99	梅名予警報																			3.69						16.82	9.57		16.57										
100	神流川																																				3.67	0.57		
101	川須(砂防)																			3.61						14.05														
102	前口														0.14	30.06																								
103	倉見川											3.84	22.21																										
104	大原(砂防)															25.88			5.56																				
105	大前														35.15	0.02	8.73																						
106	大平(砂防)																									17.39			9.10										
107	鷹の巣												35.51	9.72																									
108	中室田																									13.32	18.54		0.17										
109	高井																			6.08						21.18													
110	高平															27.69																							
111	長野原(砂防)															12.71	10.02			3.41																			
112	鳥居峠														16.59																								
113	天狗山															14.12																							
114	土出									22.24	2.28																												
115	栄光原															2.18	30.00			0.57																			
116	南郷												21.12																										
117	白倉沢										6.00	11.87																											
118	八倉																														0.01	15.13		0.48		27.61				
119	鳥待岬(砂防)									3.31																													
120	平滝									0.91	49.01																												
121	鷹巣																2.28									4.36		13.80	2.53										
122	鳴尾														26.75	5.10																							
123	木馬渕																									1.22		0.46	25.26										
124	オジカ沢の頭				16.43	1.32	6.16																																
125	花咲(利総)								10.50		14.68	0.13																											
126	丸沼(利総)									22.74	0.38																												
127	大原(利総)								2.33			22.37	9.40																										
128	谷地								40.87				4.15																										
129	岩知					16.31		0.49	39.19																														
130	武尊高原			8.86					27.67		0.46																												
131	甲堰						7.93																																
132	八斗島																								4.89											3.52			0.04
133	伊勢崎(気)																							2.01	17.38											0.91			
134	一の宇山(気)																											17.31											
135	鍋倉山(気)																														11.46	0.52	21.40	20.98			6.67			
136	鹿見山(気)						6.32	29.56											4.92		19.26																			
137	高平山(気)								36.07																															
138	沼田(気)								12.59				24.86	3.38																										
139	上里見(気)																									0.27	25.22		3.54										
140	梅名山(気)																			11.68	4.68	11.34	1.64			1.50	15.85									0.06				
141	神流(気)																																				26.32			
142	西野牧(気)																											6.92			60.15	7.77	2.64							
143	赤城山(気)												1.49	17.53																										
144	前橋(気)																						17.00	3.21											0.10	6.25				
145	軍刹(気)															9.46																								
146	中之条(気)																		5.56	12.47	21.19																		
147	田代(気)														24.91																								
148	藤岡(気)																													2.59			9.51	13.99		17.09				23.00
149	藤原(気)			18.39																																			
150	片品(気)									9.02	13.85																												
151	上吉田(気)																																				0.54			
152	軍刹															6.37																								
153	本宿																			35.94																				
154	みなかみ水上(気)			0.72	25.22	0.62																																	

小流域ごとの各時間雨量観測所の支配面積(ティーセン法)

(単位:km2)

日付	H161020	1	2	3	4	5	6	7	8	9	10	11	12	13	14	15	16	17	18	19	20	21	22	23	24	25	26	27	28	29	30	31	32	33	34	35	36	37	38	39
No.	観測所名																																							
1	加仁湯									6.08																														
2	奥ノ倉																															74.93				1.81			
3	下仁田																														44.95	26.62	5.92						
4	岩原																							9.79	0.27					14.97			0.07		12.98	24.26				1.25
5	高崎																										4.10		8.61	25.71			15.69		16.40				
6	秋間																									2.30	0.33	3.47	42.03										
7	小幡																																70.30	0.98					
8	神流下																											3.35			52.19	13.25							
9	根岸ヶ原																						42.38				15.78								19.76	9.61			
10	万場(高崎)																																	2.28			4.53	4.18	
11	浅瀬																																14.08	35.74				1.14	15.88	7.18
12	タキガ沢		1.01	19.63						0.05	14.23																												
13	裏沢		11.70							3.63																													
14	下久保(水機構)																																				20.30	12.56	
15	三岐(水機構)																																						
16	奈良沢	93.67		2.52																																	51.25		
17	奈良俣		12.94	2.95																																			
18	鷹岩																																				37.82		
19	万場(水機構)																																	0.55			0.25	26.52	0.04	
20	木の根沢		4.41	24.83																																			
21	矢場	54.46	27.09																																				
22	矢木沢	17.35	1.58	24.62																																			
23	花見ヶ原												5.70																										
24	諸後丸山												0.62																										
25	皮平山										0.55																												
26	鳳権岳										1.84																												
27	三村男												3.16																										
28	湯元									7.22																													
29	岩下																	7.25	3.17	26.94																			
30	三島																	10.62	0.73	0.02																			
31	松谷																	7.44	8.68																				
32	大祝木																4.17	0.22		28.96																			
33	長野原(八)															9.50	3.84																						
34	ハッ場総合気象観測															6.82	3.97	8.38		0.09																			
35	白根														6.23	13.73																							
36	品木ダム															14.74																							
37	一の倉			12.02	40.27																																		
38	永井						32.90												7.79																				
39	鷹原								0.46			4.22	26.80																										
40	応桑														0.46		51.74																						
41	鎌田									1.20	11.99																												
42	丸沼(ダム)									32.80																													
43	栗原										4.25	18.77	0.08																										
44	戸倉									25.03																													
45	戸倉総合									20.47																													
46	広場																			0.91	26.74	28.94	13.34																
47	神六岬		0.03	4.16						12.65	0.05																												
48	三ノ倉(ダム)																									15.86			0.05										
49	四万															15.03			60.55																				
50	波沢				0.04	0.12	27.24																																
51	小雨(ダム)															6.72																							
52	小俣(ダム)														22.56																								
53	小野子								0.64					9.83							7.14	54.56	0.67																	
54	松井田(ダム)																											29.34	5.05		1.21		15.40						
55	沼田					0.06		2.37	34.44				3.42	16.98							0.07																			
56	武城山												0.81	2.92																									
57	武城西麓													84.13								2.28	18.20																
58	川浦(ダム)																			3.34						5.38													
59	川古					5.78	21.26	0.45																																
60	前橋																						0.10	9.67	1.34														
61	相俣					6.24	8.38	34.29																											30.54	8.35				
62	地蔵岳														7.94																								
63	中山							12.03	3.42												60.66																			
64	中之条																				46.22																		
65	田代														29.61																								
66	湯ノ小屋		1.83	5.46																																			
67	湯原				7.85	51.31			0.58																														
68	藤原(ダム)			19.23	9.15	0.04			7.51																														
69	金後										19.65	1.75																											
70	楢原																															9.16				23.09			
71	鳩待峠(ダム)									4.47																													
72	反下																		52.64		2.51																		
73	富岡																											0.52	14.18		20.66		43.03						
74	暮坂峠															15.50		4.39	14.82																				
75	宝川			22.47	3.11																																		
76	万座														17.98																								
77	野反															32.57																							
78	ハイロン																26.38			9.91																			
79	奥名郷																																				62.28		
80	横手山														0.13	26.95																							
81	下久保(砂防)																																					23.20	6.03	
82	花沢(砂防)								9.75		19.96																												
83	干俣														40.54																								
84	丸沼(砂防)									16.71	1.24																												
85	鹿の平																											40.23	2.08										
86	割ヶ峰(砂防)																3.16			7.39						27.65													
87	鷲公平											15.83	1.77																										
88	根羽沢									35.96																													
89	三の倉(砂防)																									13.83													
90	三平峠									21.35																													
91	鹿沢														15.11																								
92	菅木																											5.99	36.22				1.00						

(単位:km2)

日付	H161020																																			
No.	観測所名	1	2	3	4	5	6	7	8	9	10	11	12	13	14	15	16	17	18	19	20	21	22	23	24	25	26	27	28	29	30	31	32	33	34	35	36	37	38	39
93	軍坂峠														25.14		8.93																						
94	十石峠																															11.35					24.25			
95	小滝(砂防)															11.87																							
96	小川(砂防)									6.21	1.02																												
97	新地川												21.19																										
98	鳴谷																										20.62		16.67				1.59		15.07					
99	鳴谷予警報																			3.69						16.82	9.57													
100	神流川																																				3.67	0.57		
101	川浦(砂防)																			3.61						14.05														
102	前口														0.14	30.06																								
103	倉泉川											3.84	22.21																										
104	大原(砂防)															25.86			5.56																				
105	大前														35.15	0.02	8.73																						
106	大平(砂防)																									17.39			9.10										
107	倉の嵐												35.51	9.72																									
108	中里田																									13.32	18.54		0.17										
109	長井																			6.08						21.18													
110	長平															27.69																							
111	長野原(砂防)															12.71	10.02			3.41																			
112	鳥居峠														16.59																								
113	天狗山															14.12																							
114	土出									22.24	2.28																												
115	菅岩原															2.18	30.00			0.57																			
116	南郷												21.12																										
117	白倉沢										6.00	11.87																											
118	八倉																														0.01	15.13		0.48			27.61			
119	鳴神峠(砂防)									3.31																													
120	平滝									0.91	49.01																												
121	嬬恋																2.26									4.36		13.80	2.53										
122	鳴瀬														26.75	5.10																							
123	木島瀬																									1.22		0.48	25.26										
124	オジカ沢の頭				16.43	1.32	6.16																																
125	花咲(利根)								10.50		14.88	0.13																											
126	丸沼(利根)									22.74	0.36																												
127	大原(利根)								2.33			22.37	9.40																										
128	谷地								40.87				4.15																										
129	発知					16.31		0.49	39.19																														
130	武尊高原			8.86					27.67		0.46																												
131	甲堰						7.93																																
132	八丸島																								4.89											3.52			0.04
133	伊参橋(気)																							2.01	17.38											0.91			
134	一の手山(気)																											17.31											
135	鍋倉山(気)																														11.48	0.52	21.40	20.98			6.67			
136	南見山(気)					6.32	29.56												4.92		19.26																			
137	高羊山(気)								36.07																														
138	沼田(気)								12.69				24.66	3.38																									
139	上里見(気)																									0.27	25.22		3.54										
140	鳴名山(気)																			11.68	4.68	11.34	1.64			1.50	15.86									0.06			
141	神流(気)																																				26.32			
142	西野牧(気)																											6.92			60.15	7.77	2.64							
143	赤城山(気)												1.49	17.53																									
144	前橋(気)																						17.00	3.21											0.10	6.25			
145	軍津(気)															9.46																							
146	中之条(気)																		5.56	12.47	21.19																		
147	田代(気)														24.91																								
148	藤岡(気)																													2.59									
149	藤原(気)			18.30																													9.51	13.99		17.09			23.00
150	片品(気)									9.02	13.85																												
151	上古田(気)																																					0.54		
152	軍津															8.37																							
153	本俣																			35.94																			
154	みなかみ水上(気)			0.72	26.22	0.62																																	

小流域ごとの各時間雨量観測所の支配面積(ティーセン法)

(単位:km2)

日付	H161021																																	
No.	観測所名	1	2	3	4	5	6	7	8	9	10	11	12	13	14	15	16	17	18	19	20	21	22	23	24	25	26	27	28	29	30	31	32	33	34	35	36	37	38	39
1	加仁湯									8.08																														
2	奥ノ倉																															74.93				1.61				
3	下仁田																														44.95	26.62	5.92							
4	甘楽																							9.79	0.27					14.97			0.07		12.98	24.26				1.25
5	高崎																										4.10		8.61	25.71			15.69		16.40					
6	秋間																									2.30	0.33	3.47	42.03											
7	小幡																																70.30	0.98						
8	神流下																											3.35			52.19	13.25								
9	御荷鉾ヶ原																						42.38				15.78								19.76	9.61				
10	万場(高崎)																																	2.28			4.53	4.18		
11	鬼俣																																14.08	35.74			1.14	15.88	7.18	
12	タキガ沢		1.01	19.63						0.05	14.23																													
13	裏沢		11.70							3.63																														
14	下久保(水機構)																																				20.30	12.56		
15	三鮫(水機構)																																							
16	奈良沢	93.67		2.52																																	51.26			
17	奈良俣		12.94	2.95																																				
18	尾附																																				37.82			
19	万場(水機構)																																	0.55			0.25	26.52	0.04	
20	木の根沢		4.41	24.83																																				
21	矢場	54.48	27.09																																					
22	矢木沢	17.35	1.58	24.62																																				
23	花見ヶ原												5.70																										
24	箕輪丸山												0.62																										
25	庚申山										0.55																												
26	黒檜岳										1.84																												
27	三村界												3.16																										
28	湯元									7.22																													
29	岩下																	7.25	3.17	28.94																			
30	三島																	10.62	0.73	0.02																			
31	桜谷																	7.44	8.68																			
32	大柏木																4.17	0.22		28.96																		
33	長野原(八)															9.50	3.84																					
34	ハッ場複合気象観測															6.82	3.97	8.38		0.09																		
35	白根														6.23	13.73																						
36	品木ダム															14.74																						
37	一の倉			12.02	40.27																																	
38	永井						32.90												7.79																			
39	鎧原								0.45			4.22	26.80																									
40	応桑														0.46		51.74																					
41	鎌田									1.20	11.99																											
42	丸沼(ダム)									32.80																												
43	菅原										4.25	18.77	0.08																									
44	戸倉									25.03																												
45	戸倉複合									20.47																												
46	店場																			0.91	26.74	28.94	13.34															
47	坤六峠		0.03	4.16						12.65	0.05																											
48	三ノ倉(ダム)																									15.86			0.05									
49	四万															15.03			60.55																		
50	滝沢				0.04	0.12	27.24																															
51	小瀬(ダム)															6.72																					
52	小串(ダム)														22.56																						
53	小野子								0.64					9.83							7.14	54.56	0.67															
54	西牛田(ダム)																											29.34	5.05		1.21		15.40					
55	沼田					0.06		2.37	34.44				3.42	16.98							0.07																	
56	赤城山												0.81	2.92																								
57	赤城西麓													84.13								2.28	16.20															
58	川俣(ダム)																			3.34						6.38												
59	川古					5.78	21.26	0.45																														
60	前橋																						0.10	9.67	1.34													
61	相俣					6.24	8.38	34.29																														
62	地蔵峠														7.94																						
63	中山							12.03	3.42												60.56																	
64	中之条																				46.22																
65	田代														29.61																						
66	湯ノ小屋		1.83	6.46																																		
67	湯原				7.85	51.31			0.56																													
68	藤原(ダム)			19.23	9.15	0.04			7.51																													
69	奈良										19.65	1.75																										
70	樋原																															9.16				23.09			
71	鳩待峠(ダム)									4.47																												
72	灰下																		52.64		2.51																
73	富岡																											0.52	14.18		20.66		43.03					
74	暮坂峠															15.50		4.39	14.62																			
75	宝川			22.47	3.11																																	
76	万座														17.98																						
77	野反															32.57																					
78	ハイロン																26.36			9.91																	
79	奥名郷																																			62.28			
80	横手山														0.13	28.95																						
81	下久保(砂防)																																					23.20	6.03	
82	花咲(砂防)								9.75		19.56																												
83	干俣														40.54																						
84	丸沼(砂防)									16.71	1.24																											
85	奥の平																											40.23	2.08									
86	割ヶ峰(砂防)																3.16			7.39						27.65											
87	鎌公平											15.83	1.77																									
88	根羽沢									35.96																												
89	三の倉(砂防)																									13.83												
90	三平峠									21.35																												
91	飯沢														15.11																						
92	菅木																											5.99	35.22			1.00					

(単位:km2)

日付	H161021	1	2	3	4	5	6	7	8	9	10	11	12	13	14	15	16	17	18	19	20	21	22	23	24	25	26	27	28	29	30	31	32	33	34	35	36	37	38	39
No.	観測所名																																							
93	黒坂砲														25.14		8.93																							
94	十石砲																															11.35					24.25			
95	小雨(砂防)															11.87																							
96	小川(砂防)									6.21	1.02																												
97	新地川												21.19																										
98	鳴名																										20.62		16.57				1.59		15.07				
99	鳴名予警報																			3.69						16.82	9.57												
100	神流川																																				3.67	0.57		
101	川浦(砂防)																			3.61						14.05													
102	前口														0.14	30.06																							
103	倉見川											3.84	22.21																										
104	大原(砂防)															25.86			5.56																				
105	大前														35.15	0.02	8.73																						
106	大平(砂防)																									17.39			9.10										
107	鷹の巣												35.51	9.72																									
108	中室田																									13.32	18.54		0.17										
109	真井																			6.08						21.18													
110	長平															27.69																							
111	長野原(砂防)															12.71	10.02			3.41																			
112	鳥居峠														16.59																								
113	天狗山															14.12																							
114	土出									22.24	2.28																												
115	栄光原															2.18	30.00			0.57																			
116	南郷												21.12																										
117	白倉沢										6.00	11.87																											
118	八倉																														0.01	15.13		0.48			27.61			
119	尾待砲(砂防)									3.31																													
120	平滝									0.91	49.01																												
121	嘉堤																2.28									4.36		13.80	2.53										
122	鳴瀬														26.75	5.10										1.22		0.46	25.26										
123	不馬瀬																																						
124	オジカ沢の頭				16.43	1.32	6.16																		4.89														
125	花咲(利根)								10.50		14.88	0.13													17.38											3.62			0.04
126	丸沼(利根)									22.74	0.38													2.01											0.91				
127	大原(利根)								2.33			22.37	9.40															17.31											
128	谷地								40.87				4.15																										
129	奥知					16.31		0.49	39.19																						11.48	0.52	21.40	20.98			6.67			
130	武尊高原			8.85					27.67		0.46																												
131	平堰						7.93																																
132	八斗島																																						
133	伊勢崎(気)																																						
134	一の宇山(気)																																						
135	鍾倉山(気)																																						
136	両泉山(気)						6.32	29.56											4.92		19.26																			
137	高手山(気)								36.07																														
138	沼田(気)								12.69				24.88	3.38																									
139	上里見(気)																									0.27	25.22		3.54										
140	鳴名山(気)																			11.68	4.68	11.34	1.64			1.50	15.86									0.06			
141	神流(気)																																				26.32		
142	西野牧(気)																											6.92			60.15	7.77	2.64						
143	云城山(気)												1.49	17.53																									
144	前橋(気)																						17.00	3.21											0.10	6.25			
145	草津(気)															9.46																							
146	中之条(気)																		5.56	12.47	21.19																		
147	由代(気)														24.91																								
148	原岡(気)																													2.59			9.51	13.99		17.09			23.00
149	草原(気)			18.30																																			
150	片品(気)									9.02	13.85																												
151	上吉田(気)																																				0.54		
152	草津															6.37																							
153	本宿																			35.94																			
154	みなかみ水上(気)			0.72	26.22	0.62																																	

小流域ごとの各時間雨量観測所の支配面積(ティーセン法)

(単位:km2)

日付	H180717																																		
No.	観測所名	1	2	3	4	5	6	7	8	9	10	11	12	13	14	15	16	17	18	19	20	21	22	23	24	25	26	27	28	29	30	31	32	33	34	35	36	37	38	39
1	加仁湯									6.08																														
2	安中(高崎)																											5.26	41.09				12.93							
3	見ノ峯																															74.93					1.81			
4	下仁田																														44.95	26.62	5.92							
5	岩倉																							9.79	0.27					14.97			0.07		12.98	24.26				1.25
6	高崎																										4.10		8.08	25.71			13.96		16.40					
7	秋間																									2.30	0.33		22.14											
8	小幡																																66.61	0.98						
9	神流下																											3.35			52.19	13.25								
10	鏑馬ケ原																						42.38				15.78								19.76	9.61				
11	笠崎																																14.08	35.77			1.14	15.88	7.18	
12	タキガ沢		1.01	19.83						0.05	14.23																													
13	岩沢		11.70							3.63																														
14	下久保(水雨情)																																				20.30	12.56		
15	三岐(水雨情)																																							
16	小幡口	81.74																																			51.26			
17	奈良沢	57.36		2.52																																				
18	会良俣		12.94	2.95																																				
19	鷹尾																																				37.62			
20	万場(水雨情)																																							
21	木の根沢		4.41	24.83																														2.31			1.50	30.70	0.04	
22	矢種	10.13	27.09																																					
23	矢木沢	15.25	1.58	24.62																																				
24	花見ケ原												5.70																										
25	袈裟丸山												0.62																										
26	庚申山										0.55																												
27	黒檜谷										1.84																												
28	三村界												3.16																										
29	温元									7.22																													
30	岩下																	7.25	3.17	28.94																			
31	三島																	10.62	0.73	0.02																			
32	松谷																	7.44	8.68																				
33	大柏木																4.17	0.22		28.96																			
34	長野原(八)															9.50	3.84																						
35	八ッ場総合気象観測所															6.82	3.97	8.38		0.09																			
36	白根														17.48	13.73																							
37	品木ダム															14.74																							
38	一の倉			12.02	40.27																																			
39	水井						32.91												7.79																					
40	鷹原								0.46			4.22	26.80																											
41	応桑														0.45		51.74																						
42	鞠田									1.20	11.99																													
43	丸沼(ダム)									32.80																														
44	菅原										4.25	20.13	0.08																											
45	戸倉									25.04																														
46	戸倉総合									20.07																														
47	広場																			0.91	26.74	28.94	13.34																	
48	神六峠		0.03	4.15						12.65	0.05																													
49	三ノ倉(ダム)																									15.88			0.05											
50	四万															15.03			60.56																				
51	渋沢				0.04	0.12	35.16																																	
52	小面(ダム)															6.72																							
53	小栗(ダム)														26.29																								
54	小野子								0.64					9.83							7.14	54.56	0.67																	
55	松井田(ダム)																											29.34	5.05		1.21		15.40							
56	沼田					0.05		2.37	34.44				3.42	16.98							0.07																			
57	赤城山												0.81	2.92																									
58	赤城西麓													64.13								2.28	18.20																
59	川俣(ダム)																			3.34						5.38													
60	川古					5.78	21.26	0.45																																
61	前橋																						0.10	9.67	1.34															
62	祢俣					6.24	8.38	34.29																											30.64	9.35				
63	地蔵岳														7.94																								
64	中山							12.03	3.42												60.56																			
65	中之条																				45.22																		
66	田代														29.61																								
67	温ノ小屋		1.83	5.46																																				
68	温原				7.85	51.31			0.56																															
69	藤原(ダム)			19.23	9.15	0.04			7.51																															
70	奈良										19.64	4.89																												
71	榛原																															9.16					23.09			
72	鳩待峠(ダム)									4.47																														
73	反下																		52.64		2.51																		
74	富岡																												4.61		20.66		38.09						
75	暮坂峠															15.50		4.39	14.62																				
76	宝川			22.47	3.11																																			
77	野反															21.06																								
78	ハイロン																26.36			9.91																				
79	泉名郷																																				62.29			
80	横手山														1.02	28.95																								
81	下久保(砂防)																																					23.20	6.03	
82	花咲(砂防)								9.75		19.95																													
83	千俣														40.55																									
84	丸沼(砂防)									17.38	1.24																													
85	鷹の巣																											40.22	2.08											
86	割ヶ峰(砂防)																3.16			7.39						27.65														
87	根羽沢									35.94																														
88	三の倉(砂防)																									13.83														
89	三平峠									21.35																														
90	鹿沢														15.11																									
91	富木																											4.73	34.88				1.00							
92	見返峠														25.14		8.93																							

(単位:km2)

日付	H180717	1	2	3	4	5	6	7	8	9	10	11	12	13	14	15	16	17	18	19	20	21	22	23	24	25	26	27	28	29	30	31	32	33	34	35	36	37	38	39
No.	観測所名																																							
93	十石峠																															11.35					24.25			
94	小滝(砂防)															11.87																								
95	小川(砂防)									6.21	1.02																													
96	新地川												21.19																											
97	梅名																										20.62		7.53						15.07				
98	梅名予警報																			3.69						16.82	9.57												
99	神流川																																	0.08			6.64	0.57		
100	川浦(砂防)																			3.61						14.05													
101	前口														0.14	30.06																							
102	倉見川											7.50	23.11																										
103	大原(砂防)															25.81			5.56																				
104	大粒														35.15	0.02	8.73																						
105	大平(砂防)																									17.39			9.10										
106	童の巣												35.50	9.72																									
107	中蕨田																									13.32	16.54		0.17										
108	長井																			5.08						21.18													
109	長平															25.84																							
110	長野原(砂防)															12.71	10.02			3.41																			
111	鳥居峠														16.59																								
112	笑沢山															14.12																							
113	土出									22.25	2.28																												
114	栗光原															2.18	30.00			0.57																			
115	雨瀬												21.27																										
116	白倉沢										6.00	18.88																											
117	八倉																														0.01	15.13		0.48			27.61			
118	鳩待峠(砂防)									3.31																														
119	平滝									1.17	49.12																												
120	藤原																2.28									4.36		13.80	2.53										
121	鳴尾														26.85	5.10																							
122	木呂瀬																									1.22		0.46	25.27										
123	オジカ沢の頭				18.43	1.32	6.16																																
124	花咲(利根)								10.50		14.88	0.13																											
125	大原(利根)								2.33			23.03	10.13																										
126	谷地								40.87				4.15																										
127	発知					16.31		0.49	39.19																														
128	武尊高原			8.66					27.67		0.46																												
129	八丈島																								4.89														
130	みなかみ(気)			0.72	26.22	0.62																														3.52			0.04
131	伊勢崎(気)																							2.01	17.38											0.91			
132	一の字山(気)																											17.31											
133	浦倉山(気)																														11.48	0.52	21.40	21.39			6.67			
134	高平山(気)								36.07																														
135	沼田(気)								12.59				24.88	3.38																									
136	上里見(気)																									0.27	25.22		2.81										
137	梅名山(気)																			11.68	4.68	11.34	1.64			1.50	15.86									0.05			
138	神流(気)																																				26.32			
139	西野牧(気)																											6.92			60.15	7.77	2.64						
140	赤城山(気)												1.49	17.53																									
141	駒堆(気)																						17.00	3.21															
142	菅沼(気)															9.46																							
143	中之条(気)															7			5.56	12.47	21.39																		
144	田代(気)														24.91																								
145	藤岡(気)																													2.59			9.51	13.99		17.09			23.00
146	勝原(気)			18.39																																			
147	片品(気)									9.37	13.94																												
148	野反湖(気)															13.41																							
149	上吉田(気)																																						
150	草津															6.37																							
151	丸沼(利根)									21.86	0.19																												
152	本宿																			35.94																			

小流域ごとの各時間雨量観測所の支配面積(ティーセン法)

(単位:km2)

日付	H180716																																		
No.	観測所名	1	2	3	4	5	6	7	8	9	10	11	12	13	14	15	16	17	18	19	20	21	22	23	24	25	26	27	28	29	30	31	32	33	34	35	36	37	38	39
1	加仁湯									6.08																														
2	安中(高崎)																											5.26	41.09				12.93							
3	駒ノ鼻																															74.93					1.81			
4	下仁田																														44.95	26.62	5.92							
5	岩倉																							9.79	0.27					14.97			0.07		12.98	24.26				1.25
6	高崎																										4.10		6.08	25.71			13.96		16.40					
7	秋間																									2.30	0.33		22.14											
8	小幡																																65.61	0.98						
9	神津下																											3.35			52.19	13.25								
10	相馬ヶ原																						42.38				15.78								19.76	9.61				
11	貫輪																																14.08	35.77				1.14	15.89	7.18
12	タキ万沢		1.01	19.63						0.05	14.23																													
13	長沢		11.70							3.63																														
14	下久保(水機構)																																				20.30	12.56	
15	三峰(水機構)																																							
16	小幡口	81.74																																			51.26			
17	奈良沢	67.35		2.52																																				
18	奈良俣		12.94	2.55																																				
19	鷹飼																																				37.82			
20	万場(水機構)																																	2.31			1.60	30.70	0.04	
21	木の根沢		4.41	24.63																																				
22	矢種	10.13	27.09																																					
23	矢木沢	16.25	1.58	24.62																																				
24	花見ヶ原												5.70																											
25	袈裟丸山												0.62																											
26	庚申山										0.55																													
27	黒檜岳										1.84																													
28	三村界												3.16																											
29	湯元									7.22																														
30	岩下																	7.25	3.17	28.94																				
31	三島																	10.62	0.73	0.02																				
32	松谷																	7.44	6.68																					
33	大初木																4.17	0.22		28.98																				
34	長野原(八)															9.50	3.84																							
35	ハッ場総合気象観測															6.82	3.97	8.38		0.09																				
36	白根														17.48	13.73																								
37	品木ダム															14.74																								
38	一の倉			12.02	40.27																																			
39	永井						36.42	0.71											8.55																					
40	藤原								0.46			4.22	26.60																											
41	応桑														0.46		51.74																							
42	鎌田									1.20	11.99																													
43	丸沼(ダム)									32.60																														
44	菅原										4.25	20.13	0.08																											
45	戸倉									25.04																														
46	戸倉総合									20.07																														
47	広場																			0.91	26.74	28.94	13.34																	
48	鉢六岬		0.03	4.16						12.65	0.05																													
49	三ノ倉(ダム)																									15.86			0.05											
50	四万							3.69								15.03			64.25		1.67																			
51	池沢				0.04	0.12	35.16																																	
52	小雨(ダム)															6.72																								
53	小根(ダム)														28.29																									
54	小野子								0.64					9.83							7.14	54.56	0.67																		
55	松井田(ダム)																											29.34	5.05		1.21		15.40							
56	須田					0.06		2.37	34.44				3.42	16.98							0.07																			
57	赤城山												0.81	2.52																										
58	赤城西麓													64.13								2.28	18.20																	
59	川浦(ダム)																			3.34						5.38														
60	川古					5.78	21.26	0.45																																
61	野禰																						0.10	9.67	1.34															
62	柏俣					6.24	11.19	58.67													4.73														30.54	8.35				
63	地蔵岬														7.94																								
64	中山							12.81	3.42												64.04																			
65	中之条																				94.20																		
66	田代														29.61																								
67	湯ノ小屋		1.83	5.46																																			
68	湯原				7.85	51.31			0.56																														
69	藤原(ダム)			19.23	9.15	0.04			7.51																														
70	奈良										19.64	4.89																												
71	嬬恋																															9.16					23.09			
72	鳩待峠(ダム)									4.47																														
73	反下																		53.10		3.91																		
74	富岡																												4.61		20.68		38.09						
75	暮坂峠															15.50		4.39	14.62																				
76	茂川			22.47	3.11																																			
77	野反															21.06																								
78	ハイロン																26.36			9.91																				
79	東名第																																				62.29			
80	横手山														1.02	28.95																								
81	下久保(砂防)																																					23.20	6.03	
82	花咲(砂防)								9.75		19.96																													
83	干俣														40.55																									
84	丸沼(砂防)									17.38	1.24																													
85	奥の平																											40.22	2.08											
86	対ヶ峰(砂防)																3.16			7.39						27.65														
87	横谷沢									35.94																														
88	三の倉(砂防)																									13.83														
89	三平岬									21.35																														
90	藤沢														15.11																									
91	宮木																											4.73	34.88				1.00							
92	草坂岬														25.14		8.93																							

(単位:km2)

日付	H180718																																		
No.	観測所名	1	2	3	4	5	6	7	8	9	10	11	12	13	14	15	16	17	18	19	20	21	22	23	24	25	26	27	28	29	30	31	32	33	34	35	36	37	38	39
93	十石峠																															11.35					24.25			
94	小倉(砂防)															11.87																								
95	小川(砂防)									6.21	1.02																													
96	新地川												21.19																										
97	梅名																										20.62		7.53					15.07					
98	梅名予警報																			3.69						16.82	9.57												
99	神流川																																	0.08			6.84	0.57		
100	川浦(砂防)																			3.61						14.05														
101	前口														0.14	30.06																								
102	倉見川											7.50	23.11																										
103	大原(砂防)															25.81			5.55																				
104	大前														35.15	0.02	8.73																						
105	大平(砂防)																									17.39			9.10										
106	鷹の巣												35.50	9.72																									
107	中芦田																									13.32	18.54		0.17										
108	亀井																			6.08						21.18													
109	亀甲															25.84																							
110	長野原(砂防)															12.71	10.02			3.41																			
111	鳥居峠														16.59																								
112	天狗山															14.12																							
113	土出									22.25	2.28																												
114	草津原															2.18	39.00			0.57																			
115	雨堤												21.27																										
116	白倉沢										6.00	18.88																											
117	八斎																														0.01	15.13		0.48			27.61			
118	鳩待峠(砂防)									3.31																														
119	甲滝									1.17	49.12																												
120	真楊																2.28									4.36		13.80	2.53										
121	鳴尾														26.85	5.10																							
122	木馬道																									1.22		0.46	25.27										
123	オジカ沢の頭				16.43	1.32	6.16																																
124	花咲(利根)								10.50		14.88	0.13																											
125	大原(利根)								2.33			23.03	10.13																										
126	谷地								40.87				4.15																										
127	発知					16.31		0.49	39.19																														
128	武尊高原			8.86					27.67		0.46																												
129	八斗島																								4.89														
130	みなかみ(気)			0.72	26.22	0.62																														3.52			0.04
131	伊勢崎(気)																							2.01	17.38											0.91			
132	一の宇山(気)																											17.31											
133	鶴谷山(気)																														11.48	0.52	21.40	21.39			6.67			
134	高平山(気)								36.07																														
135	沼田(気)								12.59				24.88	9.38																									
136	上里見(気)																									0.27	25.22		2.81										
137	梅名山(気)																			11.68	4.68	11.34	1.64			1.50	15.86									0.06			
138	神流(気)																																				26.32			
139	西野牧(気)																											6.92			60.15	7.77	2.64						
140	武城山(気)												1.49	17.53																									
141	加澄(気)																						17.00	3.21											0.10	6.25			
142	草津(気)															9.46																							
143	中之条(気)																		5.56	12.47	21.19																		
144	田代(気)														24.91																								
145	藤岡(気)																													2.59			9.51	13.99		17.09			23.00
146	藤原(気)			18.30																																			
147	片品(気)									9.37	13.94																												
148	野反湖(気)															13.41																							
149	上吉田(気)																																			0.54			
150	草津															6.37																							
151	丸沼(利根)									21.86	0.19																												
152	本宿																			35.94																			

小流域ごとの各時間雨量観測所の支配面積(ティーセン法)

(単位:km2)

日付	H180719	1	2	3	4	5	6	7	8	9	10	11	12	13	14	15	16	17	18	19	20	21	22	23	24	25	26	27	28	29	30	31	32	33	34	35	36	37	38	39
No.	観測所名																																							
1	加仁湯									6.08																														
2	安中(高崎)																											5.26	41.09				12.93							
3	奥ノ菅																															74.93					1.81			
4	下仁田																														44.95	26.62	5.92							
5	岩鼻																							9.79	0.27					14.97			0.07		12.98	24.26				1.25
6	高崎																										4.10		8.08	25.71			13.98		16.40					
7	秋間																									2.30	0.33		22.14											
8	小幡																																66.81	0.98						
9	神津下																											3.35			52.19	13.25								
10	相馬ヶ原																						42.38				15.78								19.76	9.61				
11	箕輪																																14.08	35.77				1.14	15.88	7.18
12	タキカ沢		1.01	19.63						0.05	14.23																													
13	恵沢		11.70							3.63																														
14	下久保(水機構)																																					20.30	12.56	
15	三岐(水機構)																																				51.26			
16	小幡口	81.74																																						
17	奈良沢	57.36		2.52																																				
18	奈良保		12.94	2.95																																				
19	鳳凰																																				37.82			
20	万場(水機構)																																	2.31			1.60	30.70	0.04	
21	木の根沢		4.41	24.83																																				
22	矢種	10.13	27.09																																					
23	矢木沢	16.25	1.58	24.62																																				
24	花見ヶ原												5.70																											
25	袈裟丸山												0.62																											
26	庚申山										0.55																													
27	黒檜岳										1.84																													
28	三村界												3.16																											
29	湯元									7.22																														
30	岩下																	7.25	3.17	28.94																				
31	三島																	10.62	0.73	0.02																				
32	松谷																	7.44	8.68																					
33	大柏木																4.17	0.22		28.95																				
34	長野原(八)															9.50	3.84																							
35	八ッ場総合気象観測															6.82	3.97	8.38		0.09																				
36	白根														17.48	13.73																								
37	品木ダム															14.74																								
38	一の倉			12.02	40.27																																			
39	永井						36.42	0.71											8.55																					
40	藤原								0.46			4.22	26.80																											
41	応桑														0.46		51.74																							
42	鎌田									1.20	11.99																													
43	丸沼(ダム)									32.80																														
44	栗原										4.25	20.13	0.08																											
45	戸倉									25.04																														
46	戸倉総合									20.07																														
47	広場																			0.91	26.74	28.94	13.34																	
48	坤六峠		0.03	4.16						12.65	0.05																													
49	三ノ倉(ダム)																									15.86			0.05											
50	四万							3.69								15.03			64.25		1.67																			
51	渋沢				0.04	0.12	35.16																																	
52	小南(ダム)															6.72																								
53	小串(ダム)														28.29																									
54	小野子								0.64					9.83							7.14	54.56	0.67																	
55	松井田(ダム)																											29.34	5.05		1.21		15.40							
56	沼田					0.06		2.37	34.44				3.42	15.98							0.07																			
57	赤城山												0.81	2.92																										
58	赤城西麓													84.13								2.28	18.20																	
59	川浦(ダム)																			3.34						5.38														
60	川古					5.78	21.26	0.45																																
61	前橋																						0.10	9.67	1.34										30.54	8.35				
62	相俣					6.24	11.19	58.67													4.73																			
63	地蔵峠														7.94																									
64	中山							12.81	3.42												64.04																			
65	中之条																				54.20																			
66	田代														29.61																									
67	湯ノ小屋		1.83	5.46																																				
68	湯原				7.85	51.31			0.56																															
69	藤原(ダム)			19.23	9.15	0.04			7.51																															
70	奈良										19.64	4.89																												
71	楢原																															9.16					23.09			
72	鳩待峠(ダム)									4.47																														
73	反下																		53.10		3.91																			
74	富岡																												4.61		20.56		38.09							
75	暮坂峠															15.50		4.39	14.62																					
76	雲川			22.47	3.11																																			
77	野反															21.06																								
78	ハイロン																26.36			9.91																				
79	奥名郷																																				62.29			
80	横手山														1.02	28.95																								
81	下久保(砂防)																																						23.20	6.03
82	花咲(砂防)								9.75		19.96																													
83	千俣														40.55																									
84	丸沼(砂防)									17.38	1.24																													
85	鹿の平																											40.22	2.08											
86	剣ヶ峰(砂防)																3.16			7.39						27.65														
87	根羽沢									35.94																														
88	三の倉(砂防)																									13.83														
89	三平峠									21.35																														
90	藤沢														15.11																									
91	菅木																											4.73	34.88				1.00							
92	草坂峠														25.14		8.93																							

(単位:km2)

日付	H180719																																		
No.	観測所名	1	2	3	4	5	6	7	8	9	10	11	12	13	14	15	16	17	18	19	20	21	22	23	24	25	26	27	28	29	30	31	32	33	34	35	36	37	38	39
93	十石峠															11.87																11.35					24.25			
94	小滝(砂防)									6.21	1.02																													
95	小川(砂防)												21.19																										
96	新堰川																																					
97	神名																			3.89						18.82	20.62 9.57		7.53					15.07				
98	神名予警報																																						
99	神流川																																						
100	川浦(砂防)																			3.61						14.05								0.08		6.84	0.57		
101	前口														0.14	30.06																							
102	倉見川											7.50	23.11																										
103	大原(砂防)															25.81			5.56																				
104	大前														35.16	0.02	8.73																						
105	大平(砂防)																									17.39			9.10										
106	鷹の巣												35.50	9.72																									
107	中倉田																									13.32	16.54		0.17										
108	長井																			6.08						21.18													
109	長平															25.84																							
110	長野原(砂防)															12.71	10.02			3.41																			
111	鳥居峠														16.59																								
112	天狗山															14.12																							
113	土出									22.25	2.28																												
114	堂光原															2.18	30.00			0.57																			
115	南郷												21.27																										
116	白倉沢										6.00	18.88																											
117	八倉																														0.01	19.13		0.48			27.61			
118	鳩待峠(砂防)									3.31																														
119	平滝									1.17	49.12																												
120	露排																2.26									4.36		13.80	2.53										
121	鳴岩														26.65	5.10																							
122	木馬瀬																									1.22		0.46	25.27										
123	オジカ沢の頭				16.43	1.32	6.16																																
124	花咲(利根)								10.50		14.68	0.13																											
125	大原(利根)								2.33			23.03	10.13																										
126	谷地								40.87				4.15																										
127	発知					16.31		0.49	39.19																														
128	武尊高原			8.86					27.67		0.46																												
129	八斗島																								4.89											3.52			0.04
130	みなかみ(気)			0.72	26.22	0.82																														0.91			
131	伊勢崎(気)																							2.01	17.38														
132	一の字山(気)																											17.31											
133	諏倉山(気)																														11.48	0.52	21.40	21.39			6.67			
134	高平山(気)								38.07																														
135	川田(気)								12.59				24.88	3.38																									
136	上里見(気)																									0.27	25.22		2.61										
137	神名山(気)																			11.88	4.68	11.34	1.64			1.50	15.86									0.06			
138	神流(気)																																				26.32			
139	西野牧(気)																											6.92			60.15	7.77	2.54						
140	赤城山(気)												1.49	17.53																									
141	前橋(気)																						17.00	3.21											0.10	6.25			
142	東海(気)															9.46																							
143	中之条(気)																		5.55	12.47	21.19																		
144	田代(気)														24.91																								
145	勝岡(気)																													2.59			9.51	13.99		17.09			23.00
146	鞍掛(気)			18.30																																			
147	片品(気)									9.37	13.94																												
148	野反湖(気)															13.41																							
149	上吉田(気)																																				0.54		
150	東沢															6.37																							
151	丸沼(利根)									21.66	0.19																												
152	本俣																			35.94																			

小流域ごとの各時間雨量観測所の支配面積(ティーセン法)

日付	H190905	1	2	3	4	5	6	7	8	9	10	11	12	13	14	15	16	17	18	19	20	21	22	23	24	25	26	27	28	29	30	31	32	33	34	35	36	37	38	39
No.	観測所名																																							
1	加仁湯									6.08																														
5	奥ノ倉																															81.06				6.44			
6	下仁田																														44.95	26.62	5.92							
10	砂防																									2.30	0.33	3.47	42.03											
13	神津下																											3.35			52.19	13.25								
14	稲馬ヶ原																						23.11				15.78													
17	貫帳																																40.27	36.47		19.76	9.61			
18	タキガ沢		1.03	24.92					0.93	4.76	14.46																											1.14	15.88	7.18
19	裏沢		11.71							5.60																														
20	下久保(水維機)																																				20.30	12.56	
22	三岐(水維機)																																							
23	小鳴口	81.74																																		61.57				
24	奈良沢	57.35		2.52	0.26																																			
25	奈良俣		12.94	2.95																																				
26	鳥附																																			37.82				
27	万場(水維機)																																	2.31			1.60	30.70	0.04	
28	木の根沢		4.41	27.58																																				
29	矢場	10.13	27.09																																					
30	矢木沢	16.26	1.58	26.83	3.34																																			
31	横沢												0.86																											
39	湯元									7.22																														
45	奥野原(八)															9.50	3.84																							
47	草津															10.04																								
51	永井						32.91												7.79																					
52	鹿原								7.70			10.98	34.26																											
53	応桑														0.46		51.74																							
54	鎌田									1.20	15.87																													
55	丸沼(ダム)									32.80																														
57	栗原										4.45	20.13	0.08																											
59	戸倉									34.78																														
61	広場																			0.92	26.74	25.76	6.28																	
63	三ノ倉(ダム)																									15.86			0.05											
65	四万															15.54			95.00																				
66	渋川													31.13								17.29	49.40																	
67	須沢				6.36	0.76	41.32																																	
69	小里(ダム)														32.57																								
70	小野子								0.96					20.65							28.65	42.73																		
71	松井田(ダム)																											29.34	5.05		1.21		15.40						
72	沼田					0.05		7.88	37.54				3.42	29.00							15.07																		
73	赤城山												0.61	2.92																									
76	川古					5.80	21.26	0.45																																
77	前橋																						0.10	12.33	1.34					2.85									
78	板倉					6.24	8.38	39.72													0.47																		
82	中之条																		0.62		60.83																		
84	津ノ小滝		1.83	5.46																																			
85	湯原				9.85	51.97			0.56																														
86	鹿原(ダム)			22.41	9.15	0.04			9.38																														
87	奈良										19.64	4.89																											
89	城沼神(ダム)									8.14																														
91	富岡																											0.52	14.16		20.65		61.39						
92	鷲坂神															26.13	0.22	21.74	35.25																				
93	宝川			30.19	7.69																																		
96	野反															34.84			0.66																				
97	ハイロン																26.36			10.88																			
98	奥名湖																																			63.38				
99	鷹平山														11.40	33.80																								
100	下久保(砂防)																																					23.20	6.03	
101	花咲(砂防)								26.79		29.54																													
102	干俣														44.26																								
103	丸沼(砂防)									38.72	1.30																													
104	鳴の平																											40.23	2.06											
105	剣ケ峰(砂防)																3.16			7.99						27.65													
107	横沢									38.52																													
108	三の倉(砂防)																									13.83													
109	三平峠									21.35																													
110	鹿沢														21.73																								
111	霊木																											5.99	36.22				1.00						
112	車坂峠														26.81		8.93																						
113	十石峠																															11.35				24.25			
114	小雨(砂防)															23.99																							
115	小川(砂防)									6.21	1.02																													
116	新地川												25.88																										
117	塩谷																										24.72		25.18	15.47			12.10		19.45				
118	塩谷予警報																			3.69						16.82	9.57												
119	神流川																																	0.08			6.84	0.57		
121	川浦(砂防)																			8.86						19.35													
122	前口														1.54	32.83																								
123	鷹見川											7.50	24.15																										
126	大前														39.43	0.02	8.73																						
126	大平(砂防)																									17.39			9.10										
127	鷹の巣												38.50	15.19																									
128	中筋田																									13.32	18.54		0.17										
129	長井																			6.12						21.25													
130	長平															37.67																							
131	奥野原(砂防)															17.10	16.27			9.02																			
132	鳥原神														22.92																								
133	天狗山															20.63																							
134	土出									33.93	2.28																													
135	笠光原															2.18	30.00			0.57																			
136	南郷											0.56	22.78																										
137	白倉沢								1.50		7.71	34.72	3.11																										
138	八倉																														0.01	16.16		0.48		34.67			

日付	H190905	1	2	3	4	5	6	7	8	9	10	11	12	13	14	15	16	17	18	19	20	21	22	23	24	25	26	27	28	29	30	31	32	33	34	35	36	37	38	39
No.	観測所名																																							
139	福徳岬(砂防)									3.31																														
140	甲浦									1.22	51.37																													
141	宍喰																2.28									4.36		13.80	2.53										
142	鳴尾														28.27	5.10																							
143	大馬瀬																									1.22		0.46	25.26										
149	舞知					16.31		0.50	54.54																															
152	八斗島																								4.89											4.01				0.28
153	みなかみ(気)			0.67	66.36	0.62																																	
154	伊勢崎(気)																							9.14	17.65										0.22	7.56				
155	一の宇山(気)																											17.31												
156	榛含山(気)																														11.48	0.52	25.50	21.57			6.67			
157	南見山(気)						6.32	30.64											5.63		30.30																			
158	高平山(気)			1.80					69.12																															
159	沼田(気)								16.98				26.97	4.36																										
160	上里見(気)																									0.27	25.22		3.54											
161	椿名山(気)																			12.02	4.68	11.34	1.64			1.50	18.86									0.06				
162	神流(気)																																				26.32			
163	西野牧(気)																											6.92			60.15	7.77	2.64							
164	赤城山(気)												1.49	41.04									0.39																	
165	前橋(気)																						12.41	3.21											0.10	6.25				
166	軍津(気)															5.44																								
167	中之条(気)																	2.62	19.27	25.67	21.63																			
168	田代(気)														39.85																									
169	藤岡(気)																													24.95										
170	鹿原(気)			20.24	0.05																												17.41	13.99	6.35	33.27				24.01
171	片品(気)									10.21	14.00																													
172	野反湖(気)															14.19																								
173	上吉田(気)																																					0.54		
177	本宿																1.67	13.94		71.27																				

小流域ごとの各時間雨量観測所の支配面積(ティーセン法)

日付	H190906																																		
No.	観測所名	1	2	3	4	5	6	7	8	9	10	11	12	13	14	15	16	17	18	19	20	21	22	23	24	25	26	27	28	29	30	31	32	33	34	35	36	37	38	39
1	湖仁原									6.08																														
5	奥ノ雲																															61.05				6.44				
6	下仁田																														44.95	26.62	5.92							
10	秋須																									2.30	0.33	3.47	42.03											
13	神津下																											3.35			52.19	13.25								
14	御馬ヶ原																						23.11				15.76													
17	真帳																																		19.76	9.61				
18	タキガ沢		1.03	24.92					0.93	4.76	14.46																						40.27	36.47				1.14	15.88	7.18
19	夏沢		11.71							5.60																														
20	下久保(水機構)																																				20.30	12.56		
22	三峰(水機構)																																				61.57			
23	小幡口	81.74																																						
24	奈良沢	57.36		2.52	0.26																																			
25	奈良俣		12.94	2.55																																	37.82			
26	風無																																	2.31			1.60	30.70	0.04	
27	万場(水機構)																																							
28	木の俣沢		4.41	27.58																																				
29	矢場	10.13	27.09																																					
30	矢木沢	16.25	1.58	26.63	3.34																																			
31	橋沢												0.66																											
39	湯元									7.22																														
45	長野原(八)															9.50	3.84																							
47	草津															10.04																								
51	永井						32.91												7.79																					
52	鷹原								7.70			10.96	34.26																											
53	応桑														0.46		51.74																							
54	鞠田									1.20	15.87																													
56	丸沼(ダム)									32.80																														
57	栗原										4.45	20.13	0.08																											
59	戸倉									34.78																														
61	広場																			0.92	26.74	25.76	6.28																	
63	三ノ倉(ダム)																									15.86			0.05											
65	四万															15.54			95.00																				
66	渋川													31.13								17.29	49.40																	
67	渋沢				6.36	0.76	41.32																																	
69	小串(ダム)														32.57																									
70	小野子								0.96					20.85							28.65	42.73																		
71	松井田(ダム)																											29.34	5.05		1.21		15.40							
72	袋田					0.05		7.88	37.64				3.42	29.00							15.07																			
73	赤城山												0.61	2.92																										
76	川古					5.80	21.26	0.45																																
77	前橋																						0.10	12.33	1.34					2.65					48.97	9.29				
78	板倉					6.24	6.38	39.72													0.47																			
82	中之条																				60.83																			
84	湯ノ小屋		1.83	5.46															0.62																					
85	湯原				9.85	51.97			0.56																															
86	鷹原(ダム)			22.41	9.15	0.04			9.38																															
87	芸良										19.64	4.89																												
89	矢竹沢(ダム)									6.14																														
91	富岡																											0.52	14.18		20.66		81.39							
92	鳥坂峠															26.13	0.22	21.74	35.25																					
93	宝川			30.19	7.69																																			
96	野反															34.84			0.66																					
97	ハイロン																26.38			10.88																				
98	奥名郷																																							
99	諏訪山																																				63.38			
100	下久保(砂防)														11.40	33.60																								
101	花咲(砂防)								26.79		29.54																												23.20	6.03
102	干俣														44.26																									
103	丸沼(砂防)									38.72	1.30																													
104	鹿の平																											40.23	2.08											
105	釈ヶ峰(砂防)																3.16			7.99						27.65														
107	境沢沢									36.52																														
108	三の倉(砂防)																									13.83														
109	三平峠									21.35																														
110	鹿沢														21.73																									
111	菅木																											5.99	36.22				1.09							
112	平坂峠														26.81		6.93																							
113	十石峠																															11.35				24.25				
114	小雨(砂防)															23.99																								
115	小川(砂防)									6.21	1.02																													
116	新地川												25.88																											
117	鳴名																										24.72		25.18	15.47			12.10		19.45				
118	鳴名予量堰																			3.69						16.82	9.57												
119	神流川																																	0.06			6.84	0.57		
121	川浦(砂防)																			8.86						19.36													
122	新口														1.54	32.83																								
123	倉見川											7.50	24.15																											
125	大前														39.43	0.02	8.73																							
126	大平(砂防)																									17.39			9.10											
127	鹿の巣												38.50	15.19																										
128	中釜田																									13.32	18.54		0.17											
129	長井																			6.12						21.25														
130	長平															37.67																								
131	長野原(砂防)															17.10	16.27			9.02																				
132	鳥居峠														22.92																									
133	天狗山															20.63																								
134	土出									33.93	2.28																													
135	草光原															2.18	30.00			0.57																				
136	南牧											0.55	22.78																											
137	白倉沢								1.80		7.71	34.72	3.11																											
138	八倉																														0.01	18.16		0.48		34.67				

日付	H190906	1	2	3	4	5	6	7	8	9	10	11	12	13	14	15	16	17	18	19	20	21	22	23	24	25	26	27	28	29	30	31	32	33	34	35	36	37	38	39
No.	観測所名																																							
139	塩谷崎(砂防)									3.31																														
140	甲陽									1.22	51.37																													
141	鷲瀬																2.28									4.36		13.80	2.53										
142	鳴鳥														28.27	5.10																							
143	木馬渕																									1.22		0.46	25.26										
149	勢知					16.31		0.50	54.64																															
152	八斗島																								4.89											4.01			0.28
153	みなかみ(気)			0.87	66.36	0.62																																	
154	伊勢崎(気)																																						
155	一の宇山(気)																								9.14	17.65									0.22	7.56			
156	鳴倉山(気)																											17.31											
157	雨見山(気)						6.32	30.64											5.63		30.30										11.48	0.52	25.50	21.67			6.67			
158	高千山(気)			1.80					69.12																															
159	沼田(気)								16.98				26.97	4.36																									
160	上里見(気)																									0.27	25.22		3.54										
161	榛名山(気)																				12.02	4.68	11.34	1.64		1.50	15.66									0.06			
162	神流(気)																																				26.32			
163	西野牧(気)																											6.92			60.15	7.77	2.64						
164	赤城山(気)												1.49	41.04										0.39															
165	前橋(気)																							12.41	3.21										0.10	6.25			
166	草津(気)															5.44																							
167	中之条(気)																	2.62	19.27	25.67	21.63																		
168	田代(気)														39.85																								
169	鷲岡(気)																																						
170	藤原(気)			20.24	0.06																									24.95			17.41	13.99	6.35	33.27			24.01
171	片品(気)									10.21	14.00																												
172	野反湖(気)															14.19																							
173	上吉田(気)																																				0.54		
177	本宿																1.67	13.94		71.27																			

小流域ごとの各時間雨量観測所の支配面積(ティーセン法)

日付	H190907	1	2	3	4	5	6	7	8	9	10	11	12	13	14	15	16	17	18	19	20	21	22	23	24	25	26	27	28	29	30	31	32	33	34	35	36	37	38	39
No.	観測所名																																							
1	加仁湯									6.08																														
5	奥ノ堂																															81.06					6.44			
6	下仁田																														44.95	25.62	5.92							
10	秋間																									2.30	0.33	3.47	42.03											
13	神津下																											3.35			52.19	13.25								
14	相馬ヶ原																						23.11				15.78								19.78	9.61				
17	賀輪																																40.27	36.47				1.14	15.88	7.18
18	タキガ沢		1.03	24.92					0.93	4.76	14.46																													
19	墨沢		11.71							5.60																														
20	下久保(水機構)																																					20.30	12.56	
22	三岐(水機構)																																				61.57			
23	小稲口	61.74																																						
24	奈良沢	57.36		2.52	0.26																																			
25	奈良堤		12.94	2.95																																				
26	鳥附																																				37.82			
27	万場(水機構)																																	2.31			1.60	30.70	0.04	
28	木の根沢		4.41	27.58																																				
29	矢樋	10.13	27.09																																					
30	矢木沢	16.25	1.58	26.83	3.34																																			
31	檜沢												0.86																											
39	湯元									7.22																														
45	長野原(八)															9.50	3.84																							
47	草津															10.04																								
51	永井						32.91												7.79																					
52	薗原								7.70			10.98	34.26																											
53	応桑														0.46		51.74																							
54	鎌田									1.20	15.87																													
55	丸沼(ダム)									32.80																														
57	愛原										4.45	20.13	0.08																											
59	戸倉									34.78																														
61	広場																			0.92	26.74	25.76	6.28																	
63	三ノ倉(ダム)																									15.86			0.05											
65	四万															15.54			95.00																					
66	渋川													31.13								17.29	49.40																	
67	渋沢				6.36	0.76	41.32																																	
69	小串(ダム)														32.57																									
70	小野子								0.96					20.85							28.65	42.73																		
71	松井田(ダム)																											29.34	5.05		1.21		15.40							
72	沼田					0.06		7.88	37.54				3.42	29.00							15.07																			
73	赤城山												0.81	2.92																										
76	川古					5.80	21.26	0.45																																
77	前橋																						0.10	12.33	1.34					2.85					48.97	9.29				
78	相俣					6.24	8.38	39.72													0.47																			
82	中之条																		0.62		60.83																			
84	湯ノ小屋		1.83	5.46																																				
85	湯原				9.85	51.97			0.56																															
86	藤原(ダム)			22.41	9.15	0.04			9.38																															
87	奈良										19.64	4.89																												
89	鳩待峠(ダム)									8.14																														
91	富岡																											0.52	14.18		20.66		81.39							
92	長坂峠															26.13	0.22	21.74	35.25																					
93	宮川			30.19	7.69																																			
96	野反															34.84			0.66																					
97	ハイロン																26.35			10.88																				
98	奥名郷																																				63.38			
99	榎手山														11.40	33.80																								
100	下久保(砂防)																																						23.20	6.03
101	花咲(砂防)								26.79		29.54																													
102	千俣														44.26																									
103	丸沼(砂防)									38.72	1.30																													
104	熊の平																											40.23	2.08											
105	刻ヶ峰(砂防)																3.16			7.99						27.65														
107	根羽沢									36.52																														
108	三の倉(砂防)																									13.83														
109	三平峠									21.35																														
110	鹿沢														21.73																									
111	草木																											5.99	36.22				1.00							
112	草坂峠														26.81		8.93																							
113	十石峠																															11.35					24.25			
114	小南(砂防)															23.99																								
115	小川(砂防)									8.21	1.02																													
116	新地川												25.88																											
117	椿名																										24.72		25.18	15.47			12.10		19.45					
118	椿名予警報																			3.69						16.82	9.57													
119	神流川																																	0.08			6.84	0.57		
121	川浦(砂防)																			8.86						19.36														
122	前口														1.54	32.83																								
123	倉見川											7.50	24.15																											
125	大前														39.43	0.02	8.73																							
126	大平(砂防)																									17.39			9.10											
127	鷹の巣												38.50	15.19																										
128	中室田																									13.32	18.54		0.17											
129	長井																			6.12						21.25														
130	長平															37.67																								
131	長野原(砂防)															17.10	16.27			9.02																				
132	鳥居峠														22.92																									
133	天狗山															20.63																								
134	土出									33.93	2.28																													
135	堂光原															2.18	30.00			0.57																				
136	雨郷											0.56	22.78																											
137	白倉沢								1.50		7.71	34.72	3.11																											
138	八倉																														0.01	18.16		0.48			34.67			

日付	H190907	1	2	3	4	5	6	7	8	9	10	11	12	13	14	15	16	17	18	19	20	21	22	23	24	25	26	27	28	29	30	31	32	33	34	35	36	37	38	39
No.	観測所名																																							
139	鳩待峠(砂防)									3.31																														
140	平滝									1.22	51.37																													
141	高滝																2.26																							
142	鳴滝														28.27	5.10										4.36		13.80	2.53										
143	木馬滝																									1.22		0.48	25.26										
149	勇知					16.31		0.50	54.64																4.89											4.01			0.28
152	八丈島																																		0.22	7.58			
153	みなかみ(気)			0.87	68.36	0.62																		9.14	17.65			17.31											
154	伊勢崎(気)																														11.48	0.52	25.50	21.67			6.67			
155	一の宇山(気)																																							
156	福倉山(気)						6.32	30.64											5.63		30.30																			
157	南鳥山(気)			1.80					59.12																															
158	高平山(気)								16.98				26.97	4.38												0.27	25.22		3.54										
159	沼田(気)																			12.02	4.68	11.34	1.64			1.50	15.65									0.06			
160	上里見(気)																																				26.32			
161	神流(気)																											6.92			60.15	7.77	2.64						
162	鳴名山(気)												1.49	41.04									0.39																
163	西野牧(気)																						12.41	3.21											0.10	6.25			
164	赤城山(気)															5.44																							
165	前橋(気)																	2.62	19.27	25.67	21.63																		
166	軽津(気)														39.85																								
167	中之条(気)																																						
168	田代(気)																																						
169	草岡(気)																																						
170	藤原(気)			20.24	0.05																									24.95			17.41	13.99	6.35	33.27			24.01
171	片品(気)									10.21	14.00																												
172	野反湖(気)															14.19																							
173	上吉田(気)																																				0.54		
177	本後																1.67	13.94		71.27																			

昭和56年8月洪水の小流域ごとの流域平均雨量について

(単位:mm)

流域No	1	2	3	4	5	6	7	8	9	10	11	12	13	14	15	16	17	18	19	20
	流域平均雨量	流域平均雨量	流域平均雨量	流域平均雨量	流域平均雨量	流域平均雨量	流域平均雨量	流域平均雨量	流域平均雨量	流域平均雨量	流域平均雨量	流域平均雨量	流域平均雨量	流域平均雨量	流域平均雨量	流域平均雨量	流域平均雨量	流域平均雨量	流域平均雨量	流域平均雨量
年月日																				
S56.8.21 0:00	0.00	0.00	0.00	0.00	0.00	0.00	0.00	0.00	0.00	0.00	0.00	0.00	0.00	0.00	0.00	0.00	0.00	0.00	0.00	0.00
S56.8.21 1:00	0.00	0.00	0.00	0.00	0.00	0.00	0.00	0.00	0.00	0.00	0.00	0.00	0.00	0.00	0.00	0.00	0.00	0.00	0.00	0.00
S56.8.21 2:00	0.00	0.00	0.00	0.00	0.00	0.00	0.00	0.00	0.00	0.00	0.00	0.00	0.00	0.00	0.00	0.00	0.00	0.00	0.00	0.00
S56.8.21 3:00	0.00	0.00	0.00	0.00	0.00	0.00	0.00	0.00	0.00	0.00	0.00	0.00	0.00	0.00	0.00	0.00	0.00	0.00	0.00	0.00
S56.8.21 4:00	0.00	0.00	0.00	0.00	0.00	0.00	0.00	0.00	0.00	0.00	0.00	0.00	0.00	0.00	0.00	0.00	0.00	0.00	0.00	0.00
S56.8.21 5:00	0.00	0.00	0.00	0.00	0.00	0.00	0.00	0.00	0.00	0.00	0.00	0.00	0.00	0.00	0.00	0.00	0.00	0.00	0.00	0.00
S56.8.21 6:00	0.00	0.00	0.00	0.00	0.00	0.00	0.00	0.00	0.00	0.00	0.00	0.00	0.00	0.00	0.00	0.00	0.00	0.00	0.00	0.00
S56.8.21 7:00	0.00	0.00	0.00	0.00	0.00	0.00	0.00	0.00	0.00	0.00	0.00	0.00	0.00	0.00	0.00	0.00	0.00	0.00	0.00	0.00
S56.8.21 8:00	0.00	0.00	0.00	0.00	0.00	0.00	0.00	0.00	0.00	0.00	0.00	0.00	0.00	0.00	0.00	0.00	0.00	0.00	0.00	0.00
S56.8.21 9:00	0.00	0.00	0.00	0.00	0.00	0.00	0.00	0.00	0.00	0.00	0.00	0.00	0.00	0.00	0.00	0.00	0.00	0.00	0.00	0.00
S56.8.21 10:00	0.00	0.00	0.00	0.00	0.00	0.00	0.00	0.00	0.00	0.01	0.06	0.00	0.00	0.04	0.00	0.02	0.00	0.00	0.00	0.00
S56.8.21 11:00	0.00	0.00	0.00	0.00	0.00	0.00	0.00	0.00	0.00	0.01	0.00	0.07	0.00	0.04	0.00	0.00	0.00	0.00	0.05	0.00
S56.8.21 12:00	0.00	0.00	0.00	0.16	0.02	0.04	0.00	0.00	0.00	0.00	0.00	0.05	0.46	0.33	0.01	0.02	0.00	0.00	0.00	0.00
S56.8.21 13:00	0.00	0.28	0.06	0.00	0.00	0.05	0.00	0.00	0.08	0.01	0.06	0.00	0.00	0.00	0.00	0.00	0.00	0.00	0.11	0.10
S56.8.21 14:00	0.00	0.00	0.00	0.00	0.00	0.00	0.00	0.00	0.00	0.02	0.06	0.00	0.00	0.00	0.00	0.00	0.00	0.00	0.00	0.00
S56.8.21 15:00	0.00	0.00	0.00	0.00	0.00	0.00	0.00	0.00	0.00	0.00	0.00	0.00	0.00	0.00	0.00	0.00	0.00	0.00	0.00	0.00
S56.8.21 16:00	0.00	0.00	0.00	0.00	0.00	0.00	0.00	0.00	0.00	0.00	0.00	0.00	0.00	0.00	0.00	0.00	0.00	0.00	0.00	0.00
S56.8.21 17:00	0.00	0.00	0.00	0.00	0.00	0.00	0.00	0.00	0.00	0.01	0.00	0.00	0.00	0.00	0.00	0.00	0.00	0.00	0.00	0.00
S56.8.21 18:00	0.00	0.00	0.00	0.00	0.00	0.00	0.00	0.00	0.00	0.01	0.00	0.00	0.00	0.00	0.00	0.00	0.00	0.00	0.00	0.00
S56.8.21 19:00	0.00	0.00	0.00	0.00	0.10	0.00	0.00	0.10	0.00	0.00	0.00	0.00	0.00	0.00	0.00	0.00	0.00	0.00	0.00	0.00
S56.8.21 20:00	0.00	0.00	0.00	0.00	0.00	0.00	0.00	0.00	0.00	0.00	0.00	0.00	0.00	0.04	0.00	0.00	0.00	0.00	0.00	0.00
S56.8.21 21:00	0.00	0.00	0.00	0.00	0.00	0.00	0.00	0.00	0.00	0.00	0.00	0.00	0.00	0.08	0.00	0.00	0.00	0.00	0.00	0.00
S56.8.21 22:00	0.00	0.00	0.00	0.00	0.00	0.00	0.00	0.00	0.09	0.01	0.08	0.16	0.00	0.08	0.00	0.00	0.00	0.00	0.05	0.00
S56.8.21 23:00	0.00	0.00	0.00	0.16	0.02	0.17	0.00	0.00	0.00	0.00	0.05	0.19	0.02	0.00	0.06	0.00	0.00	0.03	0.05	0.00
S56.8.22 0:00	0.00	0.00	0.00	0.24	1.08	1.44	2.25	0.12	0.00	0.00	0.00	0.23	1.06	0.04	0.06	0.00	0.00	0.08	0.00	2.65
S56.8.22 1:00	0.00	0.00	0.00	0.01	0.07	1.04	0.38	0.00	0.00	0.00	0.00	0.00	0.00	0.00	0.12	0.06	0.15	0.31	0.21	0.26
S56.8.22 2:00	0.00	0.00	0.00	0.18	0.02	0.07	0.00	0.00	0.00	0.01	0.06	0.04	0.00	0.00	0.43	0.34	0.48	0.02	0.28	0.10
S56.8.22 3:00	0.00	0.00	0.00	0.00	0.00	0.43	0.00	0.00	0.00	0.18	0.29	0.25	0.00	0.03	0.72	0.24	0.38	0.70	0.59	1.61
S56.8.22 4:00	0.00	0.00	0.00	0.00	0.06	0.27	0.43	0.01	0.09	0.01	0.22	1.00	0.11	0.04	0.43	1.21	0.45	0.42	0.67	1.32
S56.8.22 5:00	0.00	0.00	0.00	0.17	0.61	4.40	4.97	0.03	0.20	0.22	0.69	0.48	0.53	0.01	0.44	0.40	0.92	2.06	3.18	6.80
S56.8.22 6:00	0.00	0.00	0.00	0.01	0.07	5.60	1.31	0.17	0.18	0.19	0.29	0.59	1.59	0.18	0.88	0.12	0.77	4.39	1.93	2.78
S56.8.22 7:00	0.00	0.00	0.05	0.24	1.09	2.56	3.41	0.15	0.82	0.84	1.38	1.23	0.43	0.13	2.85	0.61	4.63	2.96	5.06	4.67
S56.8.22 8:00	0.00	0.00	0.12	0.33	1.01	2.94	2.53	0.06	0.39	0.78	0.22	0.67	0.40	1.07	8.34	4.91	13.06	18.24	12.24	8.47
S56.8.22 9:00	0.00	0.00	0.19	1.21	1.73	9.82	8.72	1.36	1.10	1.58	1.97	2.15	5.44	4.78	13.77	6.72	16.34	33.00	13.17	20.82
S56.8.22 10:00	0.00	0.28	0.88	3.75	5.38	11.50	15.78	2.22	3.71	2.40	2.77	1.42	3.55	1.14	3.62	0.78	1.73	7.06	6.17	16.99
S56.8.22 11:00	0.00	0.00	0.19	1.22	1.94	7.70	4.20	0.89	1.80	1.50	1.78	2.19	3.01	0.03	12.26	2.35	31.33	38.95	27.86	16.95
S56.8.22 12:00	0.00	1.99	0.95	2.90	3.49	7.70	8.94	1.79	7.64	5.22	4.40	7.34	3.73	0.66	24.00	6.93	28.58	32.84	23.15	22.99
S56.8.22 13:00	0.65	3.21	4.88	2.55	1.01	8.31	3.09	4.04	5.52	6.80	5.66	4.04	0.74	0.57	7.84	1.22	11.80	28.88	14.42	14.70
S56.8.22 14:00	1.10	0.82	1.02	0.46	0.11	0.21	0.53	0.20	1.88	0.35	1.12	5.07	5.76	4.12	23.07	15.88	43.51	14.78	42.27	4.48
S56.8.22 15:00	5.02	7.18	11.62	9.04	7.63	11.41	11.84	11.88	15.31	14.50	14.15	11.69	7.03	1.91	10.46	3.24	17.95	35.61	15.69	35.69
S56.8.22 16:00	4.35	5.19	3.32	3.17	2.32	5.92	1.62	1.81	9.28	7.80	5.24	2.38	0.97	0.22	9.72	1.18	14.60	32.69	15.63	26.52
S56.8.22 17:00	1.35	1.04	3.28	5.93	3.69	2.72	2.60	2.72	8.67	4.41	3.47	2.78	2.90	2.75	19.18	4.57	17.31	12.19	17.81	6.79
S56.8.22 18:00	1.00	1.00	1.53	2.42	2.12	3.31	3.26	1.26	5.98	2.89	2.72	3.36	4.51	2.38	9.00	5.51	12.36	10.40	12.87	7.83
S56.8.22 19:00	3.00	3.97	2.76	2.40	1.97	3.35	2.45	2.13	10.12	7.08	8.19	8.24	3.82	10.08	9.48	10.89	7.91	5.98	7.92	3.87
S56.8.22 20:00	3.56	4.23	4.12	4.22	5.33	3.64	3.51	3.71	10.95	10.99	5.67	8.88	4.63	9.08	8.52	10.55	4.97	3.86	5.39	3.39
S56.8.22 21:00	2.76	4.52	4.20	6.19	6.37	3.83	5.16	5.52	8.58	12.16	11.34	9.89	8.32	22.24	11.85	17.75	6.89	5.31	8.35	6.08
S56.8.22 22:00	4.46	6.53	6.45	6.65	9.12	10.39	11.71	6.52	11.63	11.92	11.97	11.79	14.81	16.57	15.60	17.96	11.34	9.49	12.20	11.50
S56.8.22 23:00	5.21	6.85	7.66	9.50	9.16	11.67	12.16	7.45	11.77	15.56	16.80	13.02	10.36	12.05	18.21	18.76	12.64	11.81	11.92	12.13
S56.8.23 0:00	6.10	6.51	5.54	5.90	4.43	8.81	4.78	4.33	11.77	14.05	12.05	9.49	5.47	17.35	14.50	22.40	10.54	8.63	9.20	3.78
S56.8.23 1:00	5.91	8.20	7.75	8.32	11.28	15.75	10.43	8.15	15.90	18.23	18.72	14.63	7.91	12.99	13.63	13.68	8.76	13.40	8.37	4.77
S56.8.23 2:00	5.59	6.70	5.93	3.97	3.19	5.81	2.41	4.43	14.52	14.75	12.04	7.92	2.41	8.49	10.59	11.97	5.75	5.27	5.39	1.88
S56.8.23 3:00	2.21	3.68	4.06	3.18	3.07	5.43	5.09	3.96	12.39	12.65	11.59	10.09	10.19	11.38	14.81	17.01	10.06	5.68	10.92	5.19
S56.8.23 4:00	7.80	8.41	8.08	7.25	7.45	11.72	13.00	7.60	16.66	17.92	14.75	13.51	11.82	19.96	17.29	19.56	17.07	18.15	16.45	14.65
S56.8.23 5:00	3.10	5.77	6.81	9.11	10.23	7.66	8.46	8.08	13.89	10.71	17.82	15.59	15.75	18.70	14.39	21.09	12.18	10.61	13.61	10.69
S56.8.23 6:00	7.25	9.27	10.16	13.85	7.85	15.91	11.39	10.01	12.52	10.44	10.04	14.87	13.99	18.52	18.24	17.53	11.32	13.01	11.29	12.83
S56.8.23 7:00	13.80	12.07	11.33	17.01	8.16	10.61	5.57	9.00	11.96	5.93	6.90	9.23	7.71	8.21	6.42	6.89	4.83	4.65	5.52	5.71
S56.8.23 8:00	13.44	4.62	4.97	10.15	4.06	5.75	1.01	0.66	1.76	2.19	2.80	2.31	1.13	3.63	2.60	0.80	0.82	1.45	0.74	0.46
S56.8.23 9:00	9.21	3.35	2.20	2.45	0.06	1.28	0.00	0.04	0.65	0.23	0.29	0.16	0.00	2.28	1.74	0.68	0.08	0.74	0.38	0.54
S56.8.23 10:00	3.83	2.06	2.20	3.78	1.74	2.25	1.01	1.32	1.31	0.84	0.58	0.64	1.35	2.19	1.81	0.84	0.85	1.34	0.73	0.55
S56.8.23 11:00	2.94	2.18	1.79	2.01	0.17	1.40	0.38	0.68	0.91	0.63	0.29	0.28	0.29	0.53	0.22	0.00	0.00	0.48	0.00	0.10
S56.8.23 12:00	1.24	0.90	0.71	1.77	0.70	0.68	0.00	0.00	0.58	0.14	0.00	0.00	0.00	1.99	0.62	0.04	0.00	0.42	0.00	0.00
S56.8.23 13:00	1.90	1.16	0.76	0.03	0.00	0.35	0.00	0.12	0.39	0.17	0.24	0.00	0.00	0.20	0.02	0.00	0.00	0.21	0.00	0.00
S56.8.23 14:00	0.55	0.44	0.06	0.00	0.00	0.00	0.00	0.00	0.12	0.00	0.00	0.00	0.00	0.00	0.00	0.00	0.00	0.00	0.11	0.10
S56.8.23 15:00	0.00	0.00	0.00	0.00	0.00	0.00	0.00	0.00	0.00	0.01	0.00	0.00	0.00	0.00	0.00	0.00	0.00	0.00	0.00	0.00
S56.8.23 16:00	0.00	0.00	0.00	0.16	0.02	0.04	0.00	0.00	0.00	0.00	0.00	0.00	0.00	0.00	0.00	0.00	0.00	0.00	0.00	0.00
S56.8.23 17:00	0.00	0.00	0.00	0.00	0.00	0.00	0.00	0.00	0.00	0.00	0.00	0.00	0.00	0.00	0.00	0.00	0.00	0.00	0.00	0.00
S56.8.23 18:00	0.00	0.00	0.00	0.00	0.00	0.00	0.00	0.00	0.06	0.00	0.00	0.00	0.00	0.00	0.00	0.00	0.00	0.00	0.00	0.00
S56.8.23 19:00	0.00	0.00	0.00	0.00	0.00	0.00	0.00	0.00	0.00	0.00	0.00	0.00	0.00	0.03	0.00	0.00	0.00	0.00	0.00	0.00
S56.8.23 20:00	0.00	0.00	0.00	0.00	0.00	0.00	0.00	0.00	0.00	0.00	0.00	0.00	0.00	0.00	0.00	0.00	0.00	0.00	0.00	0.28
S56.8.23 21:00	0.00	0.00	0.00	0.00	0.00	0.00	0.00	0.06	0.00	0.00	0.00	0.14	0.03	0.00	0.00	0.00	0.00	0.00	0.00	0.00
S56.8.23 22:00	0.00	0.00	0.00	0.00	0.07	0.19	0.08	0.01	0.00	0.00	0.00	0.00	0.01	0.00	0.00	0.00	0.04	0.06	0.16	0.33
S56.8.23 23:00	0.00	0.00	0.07	0.55	0.09	0.11	0.43	0.00	0.10	0.02	0.05	0.29	0.02	0.00	0.00	0.00	0.33	0.89	0.00	0.02
S56.8.24 0:00	0.00	0.00	0.11	0.23	0.64	0.23	0.00	0.00	0.01	0.61	0.47	0.75	0.51	0.00	0.00	0.00	0.55	1.49	0.00	0.03
S56.8.24 1:00	0.00	0.00	0.00	0.00	0.00	0.53	0.00	0.00	0.00	0.00	0.00	0.00	0.00	0.00	0.03	0.00	0.00	0.42	0.00	0.00
S56.8.24 2:00	0.00	0.00	0.00	0.00	0.00	0.00	0.00	0.00	0.00	0.00	0.00	0.00	0.00	0.00	0.00	0.02	0.00	0.00	0.00	0.00
S56.8.24 3:00	0.00	0.00	0.00	0.00	0.00	0.00	0.00	0.00	0.00	0.00	0.00	0.00	0.00	0.00	0.00	0.00	0.00	0.00	0.00	0.00
S56.8.24 4:00	0.00	0.00	0.00	0.00	0.00	0.00	0.00	0.00	0.00	0.00	0.00	0.00	0.00	0.00	0.00	0.00	0.00	0.00	0.00	0.00
S56.8.24 5:00	0.00	0.00	0.00	0.00	0.00	0.00	0.00	0.00	0.00	0.00	0.00	0.00	0.00	0.00	0.00	0.00	0.00	0.00	0.00	0.00
S56.8.24 6:00	0.00	0.00	0.00	0.00	0.00	0.00	0.00	0.00	0.00	0.00	0.00	0.00	0.00	0.00	0.00	0.00	0.00	0.00	0.00	0.00
S56.8.24 7:00	0.00	0.00	0.00	0.00	0.00	0.00	0.00	0.00	0.00	0.00	0.00	0.00	0.00	0.00	0.00	0.00	0.00	0.00	0.00	0.00
S56.8.24 8:00	0.00	0.00	0.00	0.00	0.00	0.00	0.00	0.00	0.00	0.00	0.00	0.00	0.00	0.00	0.00	0.00	0.00	0.00	0.00	0.00
S56.8.24 9:00	0.00	0.00	0.00	0.00	0.00	0.00	0.00	0.00	0.00	0.00	0.00	0.00	0.00	0.00	0.00	0.00	0.00	0.00	0.00	0.00
S56.8.24 10:00	0.00	0.00	0.00	0.00	0.00	0.00	0.00	0.00	0.00	0.00	0.00	0.00	0.00	0.00	0.00	0.00	0.00	0.00	0.00	0.00
S56.8.24 11:00	0.00	0.00	0.00	0.00	0.00	0.00	0.00	0.00	0.00	0.00	0.00	0.00	0.00	0.00	0.00	0.00	0.00	0.00	0.00	0.00
S56.8.24 12:00	0.00	0.00	0.00	0.00	0.00	0.00	0.00	0.00	0.00	0.00	0.00	0.00	0.00	0.00	0.00	0.00	0.00	0.00	0.00	0.00
S56.8.24 13:00	0.00	0.00	0.00	0.00	0.00	0.00	0.00	0.00	0.00	0.00	0.00	0.00	0.00	0.00	0.00	0.00	0.00	0.00	0.00	0.00
S56.8.24 14:00	0.00	0.00	0.00	0.00	0.00	0.00	0.00	0.00	0.00	0.00	0.00	0.00	0.00	0.00	0.00	0.00	0.00	0.00	0.00	0.00
S56.8.24 15:00	0.00	0.00	0.00	0.00	0.00	0.00	0.00	0.00	0.00	0.00	0.00	0.00	0.00	0.00	0.00	0.00	0.00	0.00	0.00	0.00
S56.8.24 16:00	0.00	0.00	0.00	0.00	0.00	0.00	0.00	0.00	0.00	0.00	0.00	0.00	0.00	0.00	0.00	0.00	0.00	0.00	0.00	0.00
S56.8.24 17:00	0.00	0.00	0.00	0.00	0.00	0.00	0.00	0.00	0.00	0.00	0.00	0.00	0.00	0.00	0.00	0.00	0.00	0.00	0.00	0.00
S56.8.24 18:00	0.00	0.00	0.00	0.00	0.00	0.00	0.00	0.00	0.00	0.00	0.00	0.00	0.00	0.00	0.00	0.00	0.00	0.00	0.00	0.00
S56.8.24 19:00	0.00	0.00	0.00	0.00	0.00	0.00	0.00	0.00	0.00	0.00	0.00	0.00	0.00	0.00	0.00	0.00	0.00	0.00	0.00	0.00
S56.8.24 20:00	0.00	0.00	0.00	0.00	0.00	0.00	0.00	0.00	0.00	0.00	0.00	0.00	0.00	0.00	0.00	0.00	0.00	0.00	0.00	0.00
S56.8.24 21:00	0.00	0.00	0.00	0.00	0.00	0.00	0.00	0.00	0.00	0.00	0.00	0.00	0.00	0.00	0.00	0.00	0.00	0.00	0.00	0.00
S56.8.24 22:00	0.00	0.00	0.00	0.00	0.00	0.00	0.00	0.00	0.00	0.00	0.00	0.00	0.00	0.00	0.00	0.00	0.00	0.00	0.00	0.00
S56.8.24 23:00	0.00	0.00	0.00	0.00	0.00	0.00	0.00	0.00	0.00	0.00	0.00	0.00	0.00	0.00	0.00	0.00	0.00	0.00	0.00	0.00
S56.8.25 0:00	0.00	0.00	0.00	0.00	0.00	0.00	0.00	0.00	0.00	0.00	0.00	0.00	0.00	0.00	0.00	0.00	0.00	0.00	0.00	0.00
S56.8.25 1:00	0.00	0.00	0.00	0.00	0.00	0.00	0.00	0.00	0.00	0.00	0.00	0.00	0.00	0.00	0.00	0.00	0.00	0.00	0.00	0.00
S56.8.25 2:00	0.00	0.00	0.00	0.00	0.00	0.00	0.00	0.00	0.00	0.00	0.00	0.00	0.00	0.00	0.00	0.00	0.00	0.00	0.00	0.00
S56.8.25 3:00	0.00	0.00	0.00	0.00	0.00	0.00	0.00	0.00	0.00	0.00	0.00	0.00	0.00	0.00	0.00	0.00	0.00	0.00	0.00	0.00
S56.8.25 4:00	0.00	0.00	0.00	0.00	0.00	0.00	0.00	0.00	0.00	0.00	0.00	0.00	0.00	0.00	0.00	0.00	0.00	0.00	0.00	0.00
S56.8.25 5:00	0.00	0.00	0.00	0.00	0.00	0.00	0.00	0.00	0.00	0.00	0.00	0.00	0.00	0.00	0.00	0.00	0.00	0.00	0.00	0.00
S56.8.25 6:00	0.00	0.00	0.00	0.00	0.00	0.00	0.00	0.00	0.00	0.00	0.00	0.00	0.00	0.00	0.00	0.00	0.00	0.00	0.00	0.00
S56.8.25 7:00	0.00	0.00	0.00	0.00	0.00	0.00	0.00	0.00	0.00	0.00	0.00	0.00	0.00	0.00	0.00	0.00	0.00	0.00	0.00	0.00
S56.8.25 8:00	0.00	0.00	0.00	0.00	0.00	0.00	0.00	0.00	0.00	0.00	0.00	0.00	0.00	0.00	0.00	0.00	0.00	0.00	0.00	0.00
S56.8.25 9:00	0.00	0.00	0.00	0.00	0.00	0.00	0.00	0.00	0.00	0.00	0.00	0.00	0.00	0.00	0.00	0.00	0.00	0.00	0.00	0.00
S56.8.25 10:00	0.00	0.00	0.00	0.00	0.00	0.00	0.00	0.00	0.00	0.00	0.00	0.00	0.00	0.00	0.00	0.00	0.00	0.00	0.00	0.00
S56.8.25 11:00	0.00	0.00	0.00	0.00	0.00	0.00	0.00	0.00	0.00	0.00	0.00	0.00	0.00	0.00	0.00	0.00	0.00	0.00	0.00	0.00
S56.8.25 12:00	0.00	0.00	0.00	0.00	0.00	0.00	0.00	0.00	0.00	0.00	0.00	0.00	0.00	0.00	0.00	0.00	0.00	0.00	0.00	0.00
S56.8.25 13:00	0.00	0.00	0.00	0.00	0.00	0.00	0.00	0.00	0.00	0.00	0.00	0.00	0.00	0.00	0.00	0.00	0.00	0.00	0.00	0.00
S56.8.25 14:00	0.00	0.00	0.00	0.00	0.00	0.00	0.00	0.00	0.00	0.00	0.00	0.00	0.00	0.00	0.00	0.00	0.00	0.00	0.00	0.00
S56.8.25 15:00	0.00	0.00	0.00	0.00	0.00	0.00	0.00	0.00	0.00	0.00	0.00	0.00	0.00	0.00	0.00	0.00	0.00	0.00	0.00	0.00
S56.8.25 16:00	0.00	0.00	0.00	0.00	0.00	0.00	0.00	0.00	0.00	0.00	0.00	0.00	0.00	0.00	0.00	0.00	0.00	0.00	0.00	0.00
S56.8.25 17:00	0.00	0.00	0.00	0.00	0.00	0.00	0.00	0.00	0.00	0.00	0.00	0.00	0.00	0.00	0.00	0.00	0.00	0.00	0.00	0.00
S56.8.25 18:00	0.00	0.00	0.00	0.00	0.00	0.00	0.00	0.00	0.00	0.00	0.00	0.00	0.00	0.00	0.00	0.00	0.00	0.00	0.00	0.00
S56.8.25 19:00	0.00	0.00	0.00	0.00	0.00	0.00	0.00	0.00	0.00	0.00	0.00	0.00	0.00	0.00	0.00	0.00	0.00	0.00	0.00	0.00
S56.8.25 20:00	0.00	0.00	0.00	0.00	0.00	0.00	0.00	0.00	0.00	0.00	0.00	0.00	0.00	0.00	0.00	0.00	0.00	0.00	0.00	0.00
S56.8.25 21:00	0.00	0.00	0.00	0.00	0.00	0.00	0.00	0.00	0.00	0.00	0.00	0.00	0.00	0.00	0.00	0.00	0.00	0.00	0.00	0.00
S56.8.25 22:00	0.00	0.00	0.00	0.00	0.00	0.00	0.00	0.00	0.00	0.00	0.00	0.00	0.00	0.00	0.00	0.00	0.00	0.00	0.00	0.00
S56.8.25 23:00	0.00	0.00	0.00	0.00	0.00	0.00	0.00	0.00	0.00	0.00	0.00	0.00	0.00	0.00	0.00	0.00	0.00	0.00	0.00	0.00
S56.8.26 0:00	0.00	0.00	0.00	0.00	0.00	0.00	0.00	0.00	0.00	0.00	0.00	0.00	0.00	0.00	0.00	0.00	0.00	0.00	0.00	0.00
S56.8.26 1:00	0.00	0.00	0.00	0.00	0.00	0.00	0.00	0.00	0.00	0.00	0.00	0.00	0.00	0.00	0.00	0.00	0.00	0.00	0.00	0.00
S56.8.26 2:00	0.00	0.00	0.00	0.00	0.00	0.00	0.00	0.00	0.00	0.00	0.00	0.00	0.00	0.00	0.00	0.00	0.00	0.00	0.00	0.00
S56.8.26 3:00	0.00	0.00	0.00	0.00	0.00	0.00	0.00	0.00	0.00	0.00	0.00	0.00	0.00	0.00	0.00	0.00	0.00	0.00	0.00	0.00
S56.8.26 4:00	0.00	0.00	0.00	0.00	0.00	0.00	0.00	0.00	0.00	0.00	0.00	0.00	0.00	0.00	0.00	0.00	0.00	0.00	0.00	0.00
S56.8.26 5:00	0.00	0.00	0.00	0.00	0.00	0.00	0.00	0.00	0.00	0.00	0.00	0.00	0.00	0.00	0.00	0.00	0.00	0.00	0.00	0.00
S56.8.26 6:00	0.00	0.00	0.00	0.00	0.00	0.00	0.00	0.00	0.00	0.00	0.00	0.00	0.00	0.00	0.00	0.00	0.00	0.00	0.00	0.00
S56.8.26 7:00	0.00	0.00	0.00	0.00	0.00	0.00	0.00	0.00	0.00	0.00	0.00	0.00	0.00	0.00	0.00	0.00	0.00	0.00	0.00	0.00
S56.8.26 8:00	0.00	0.00	0.00	0.00	0.00	0.00	0.00	0.00	0.00	0.00	0.00	0.00	0.00	0.00	0.00	0.00	0.00	0.00	0.00	0.00
S56.8.26 9:00	0.00	0.00	0.00	0.00	0.00	0.00	0.00	0.00	0.00	0.00	0.00	0.00	0.00	0.00	0.00	0.00	0.00	0.00	0.00	0.00
S56.8.26 10:00	0.00	0.00	0.00	0.00	0.00	0.00	0.00	0.00	0.00	0.00	0.00	0.00	0.00	0.00	0.00	0.00	0.00	0.00	0.00	0.00
S56.8.26 11:00	0.00	0.00	0.00	0.00	0.00	0.00	0.00	0.00	0.00	0.00	0.00	0.00	0.00	0.00	0.00	0.00	0.00	0.00	0.00	0.00
S56.8.26 12:00	0.00	0.00	0.00	0.00	0.00	0.00	0.00	0.00	0.00	0.00	0.00	0.00	0.00	0.00	0.00	0.00	0.00	0.00	0.00	0.00
S56.8.26 13:00	0.00	0.00	0.00	0.00	0.00	0.00	0.00	0.00	0.00	0.00	0.00	0.00	0.00	0.00	0.00	0.00	0.00	0.00	0.00	0.00
S56.8.26 14:00	0.00	0.00	0.00	0.00	0.00	0.00	0.00	0.00	0.00	0.00	0.00	0.00	0.00	0.00	0.00	0.00	0.00	0.00	0.00	0.00
S56.8.26 15:00	0.00	0.00	0.00	0.00	0.00	0.00	0.00	0.00	0.00	0.00	0.00	0.00	0.00	0.00	0.00	0.00	0.00	0.00	0.00	0.00
S56.8.26 16:00	0.00	0.00	0.00	0.00	0.00	0.00	0.00	0.00	0.00	0.00	0.00	0.00	0.00	0.00	0.00	0.00	0.00	0.00	0.00	0.00
S56.8.26 17:00	0.00	0.00	0.00	0.00	0.00	0.00	0.00	0.00	0.00	0.00	0.00	0.00	0.00	0.00	0.00	0.00	0.00	0.00	0.00	0.00
S56.8.26 18:00	0.00	0.00	0.00	0.00	0.00	0.00	0.00	0.00	0.00	0.00	0.00	0.00	0.00	0.00	0.00	0.00	0.00	0.00	0.00	0.00
S56.8.26 19:00	0.00	0.00	0.00	0.00	0.00	0.00	0.00	0.00	0.00	0.00	0.00	0.00	0.00	0.00	0.00	0.00	0.00	0.00	0.00	0.00
S56.8.26 20:00	0.00	0.00	0.00	0.00	0.00	0.00	0.00	0.00	0.00	0.00	0.00	0.00	0.00	0.00	0.00	0.00	0.00	0.00	0.00	0.00
S56.8.26 21:00	0.00	0.00	0.00	0.00	0.00	0.00	0.00	0.00	0.00	0.00	0.00	0.00	0.00	0.00	0.00	0.00	0.00	0.00	0.00	0.00
S56.8.26 22:00	0.00	0.00	0.00	0.00	0.00	0.00	0.00	0.00	0.00	0.00	0.00	0.00	0.00	0.00	0.00	0.00	0.00	0.00	0.00	0.00
S56.8.26 23:00	0.00	0.00	0.00	0.00	0.00	0.00	0.00	0.00	0.00	0.00	0.00	0.00	0.00	0.00	0.00	0.00	0.00	0.00	0.00	0.00
S56.8.27 0:00	0.00	0.00	0.00	0.00	0.00	0.00	0.00	0.00	0.00	0.00	0.00	0.00	0.00	0.00	0.00	0.00	0.00	0.00	0.00	0.00
合計	117.32	122.42	125.66	152.77	128.74	215.02	174.86	112.55	229.07	217.14	209.31	194.50	162.56	217.17	328.82	264.71	341.25	396.95	340.12	303.6

(単位:mm)

流域No	21	22	23	24	25	26	27	28	29	30	31	32	33	34	35	36	37	38	39
	流域平均雨量	流域平均雨量	流域平均雨量	流域平均雨量	流域平均雨量	流域平均雨量	流域平均雨量	流域平均雨量	流域平均雨量	流域平均雨量	流域平均雨量	流域平均雨量	流域平均雨量	流域平均雨量	流域平均雨量	流域平均雨量	流域平均雨量	流域平均雨量	流域平均雨量
年月日																			
S56.8.21 0:00	0.00	0.00	0.00	0.00	0.00	0.00	0.00	0.00	0.00	0.00	0.00	0.00	0.00	0.00	0.00	0.00	0.00	0.00	0.00
S56.8.21 1:00	0.00	0.00	0.00	0.00	0.00	0.00	0.00	0.00	0.00	0.00	0.00	0.00	0.00	0.00	0.00	0.00	0.00	0.00	0.00
S56.8.21 2:00	0.00	0.00	0.00	0.00	0.00	0.00	0.00	0.00	0.00	0.00	0.00	0.00	0.00	0.00	0.00	0.00	0.00	0.00	0.00
S56.8.21 3:00	0.00	0.00	0.00	0.00	0.00	0.00	0.00	0.00	0.00	0.00	0.00	0.00	0.00	0.00	0.00	0.00	0.00	0.00	0.00
S56.8.21 4:00	0.00	0.00	0.00	0.00	0.00	0.00	0.00	0.00	0.00	0.00	0.00	0.00	0.00	0.00	0.00	0.00	0.00	0.00	0.00
S56.8.21 5:00	0.00	0.00	0.00	0.00	0.00	0.00	0.00	0.00	0.00	0.00	0.00	0.00	0.00	0.00	0.00	0.00	0.00	0.00	0.00
S56.8.21 6:00	0.00	0.00	0.00	0.00	0.00	0.00	0.00	0.00	0.00	0.00	0.00	0.00	0.00	0.00	0.00	0.00	0.00	0.00	0.00
S56.8.21 7:00	0.00	0.00	0.00	0.00	0.00	0.00	0.00	0.00	0.00	0.00	0.00	0.00	0.00	0.00	0.00	0.00	0.00	0.00	0.00
S56.8.21 8:00	0.00	0.00	0.00	0.00	0.00	0.00	0.00	0.00	0.00	0.00	0.00	0.00	0.00	0.00	0.00	0.00	0.00	0.00	0.00
S56.8.21 9:00	0.00	0.00	0.00	0.00	0.00	0.00	0.00	0.00	0.00	0.00	0.00	0.00	0.00	0.00	0.00	0.00	0.00	0.00	0.00
S56.8.21 10:00	0.00	0.00	0.17	0.88	0.16	0.00	0.14	0.07	0.00	0.00	0.00	0.00	0.00	0.00	0.09	0.00	0.00	0.00	0.01
S56.8.21 11:00	0.00	0.00	0.00	0.32	0.22	0.41	0.20	0.45	0.00	0.71	0.45	0.55	0.62	0.02	0.08	0.13	0.79	1.82	0.56
S56.8.21 12:00	0.01	0.04	0.00	0.00	0.16	0.10	0.43	0.13	0.00	0.00	0.00	0.00	0.00	0.13	0.00	0.00	0.00	0.00	0.00
S56.8.21 13:00	0.24	0.08	0.00	0.00	0.09	0.29	0.10	0.09	0.00	0.16	0.30	0.00	0.00	0.03	0.02	0.10	0.00	0.00	0.00
S56.8.21 14:00	0.00	0.00	0.00	0.00	0.00	0.00	0.00	0.00	0.00	0.00	0.00	0.00	0.00	0.00	0.00	0.00	0.00	0.00	0.00
S56.8.21 15:00	0.00	0.00	0.00	0.00	0.00	0.00	0.00	0.00	0.00	0.00	0.00	0.00	0.00	0.00	0.00	0.00	0.00	0.00	0.00
S56.8.21 16:00	0.00	0.00	0.00	0.00	0.00	0.00	0.00	0.00	0.00	0.00	0.00	0.00	0.00	0.00	0.00	0.00	0.00	0.00	0.00
S56.8.21 17:00	0.00	0.00	0.00	0.00	0.09	0.03	0.00	0.00	0.00	0.00	0.00	0.00	0.00	0.00	0.00	0.00	0.00	0.00	0.00
S56.8.21 18:00	0.00	0.00	0.00	0.00	0.00	0.00	0.00	0.00	0.00	0.00	0.00	0.00	0.00	0.00	0.00	0.00	0.00	0.00	0.00
S56.8.21 19:00	0.00	0.00	0.00	0.00	0.00	0.00	0.00	0.00	0.00	0.00	0.00	0.00	0.00	0.00	0.00	0.00	0.00	0.00	0.00
S56.8.21 20:00	0.00	0.00	0.00	0.00	0.00	0.00	0.00	0.00	0.00	0.00	0.00	0.00	0.00	0.00	0.00	0.00	0.00	0.00	0.00
S56.8.21 21:00	0.00	0.00	0.00	0.00	0.00	0.00	0.00	0.00	0.00	0.00	0.00	0.00	0.00	0.00	0.00	0.00	0.00	0.00	0.00
S56.8.21 22:00	0.00	0.00	0.00	0.00	0.16	0.00	0.00	0.00	0.00	0.00	0.00	0.00	0.00	0.00	0.00	0.00	0.00	0.00	0.00
S56.8.21 23:00	0.00	0.45	3.27	0.65	0.16	0.00	0.00	0.00	0.60	0.00	0.00	0.19	0.72	1.64	2.82	0.00	0.00	0.00	2.15
S56.8.22 0:00	2.43	1.69	0.83	0.12	0.00	0.30	0.00	0.17	0.27	0.00	0.00	0.07	0.24	0.83	0.93	0.00	0.00	0.00	0.71
S56.8.22 1:00	0.00	0.00	0.00	0.00	0.00	0.00	0.00	0.00	0.00	0.00	0.00	0.00	0.41	0.00	0.00	0.01	2.08	3.72	1.11
S56.8.22 2:00	0.24	0.08	0.00	0.00	0.14	1.21	0.01	0.53	0.00	0.00	0.00	0.22	0.15	0.71	0.03	0.01	0.04	0.00	0.00
S56.8.22 3:00	0.03	0.00	0.00	0.00	0.16	0.00	0.29	0.00	0.00	0.00	0.00	0.00	0.00	0.00	0.00	0.15	0.00	0.00	0.00
S56.8.22 4:00	0.55	0.74	0.04	0.00	0.16	0.00	0.48	0.07	0.27	0.39	0.19	0.09	0.33	0.04	0.59	0.00	0.39	0.91	0.99
S56.8.22 5:00	3.05	1.61	0.79	0.12	1.23	6.51	0.31	2.43	0.00	0.07	0.03	0.49	0.53	4.19	0.57	0.05	0.39	0.91	0.28
S56.8.22 6:00	1.75	1.28	1.00	0.68	3.67	1.78	0.53	0.92	0.27	0.08	0.03	0.38	1.00	0.84	0.98	1.31	2.00	0.27	0.71
S56.8.22 7:00	3.25	1.65	0.95	0.28	4.94	7.92	6.91	8.95	1.06	4.43	3.56	6.57	7.35	1.55	2.77	4.68	10.38	6.64	4.53
S56.8.22 8:00	9.95	7.11	11.41	1.87	13.94	17.38	6.46	11.20	12.41	4.33	1.88	14.16	11.01	13.62	9.35	3.61	10.58	6.74	7.39
S56.8.22 9:00	9.37	8.77	3.22	1.92	6.00	7.35	2.27	2.74	5.41	0.29	0.23	1.89	0.97	8.09	2.86	0.37	0.43	0.91	1.03
S56.8.22 10:00	22.18	20.82	1.87	0.25	4.15	24.92	0.86	10.64	4.80	0.53	0.38	3.33	5.36	10.02	6.25	1.83	5.73	5.09	6.39
S56.8.22 11:00	14.55	9.92	17.32	5.17	19.90	62.87	2.36	33.03	39.23	1.13	0.66	7.10	10.16	44.35	21.96	2.38	11.51	18.71	24.17
S56.8.22 12:00	18.49	15.97	8.19	1.22	14.62	26.60	2.11	13.97	26.25	1.60	1.33	5.92	2.92	20.29	6.73	1.12	2.54	2.91	3.69
S56.8.22 13:00	7.77	2.80	1.75	0.80	24.17	17.29	7.07	12.38	0.73	5.93	3.10	6.94	6.59	2.59	1.26	5.07	10.65	4.19	0.84
S56.8.22 14:00	7.27	4.22	5.70	6.40	45.28	28.71	7.40	20.75	24.88	1.34	0.76	5.86	7.60	18.93	12.48	1.10	8.71	14.90	18.03
S56.8.22 15:00	4.79	5.24	22.37	3.98	2.00	4.72	0.45	1.11	2.27	0.00	0.00	3.59	2.96	12.14	9.98	0.03	0.80	1.82	2.70
S56.8.22 16:00	9.82	3.32	2.51	0.25	14.18	30.49	1.57	12.75	16.86	1.20	2.17	3.99	6.88	17.05	13.51	2.45	2.02	2.00	16.27
S56.8.22 17:00	14.58	15.51	32.59	6.10	11.06	26.74	2.22	12.23	20.73	1.60	2.42	3.97	6.40	25.97	23.85	2.59	3.33	6.45	16.25
S56.8.22 18:00	10.29	10.11	3.96	3.28	14.20	16.48	9.85	14.40	7.00	5.98	5.27	6.79	6.65	9.25	6.23	6.57	9.87	10.81	8.09
S56.8.22 19:00	3.76	2.53	1.91	1.28	7.47	5.21	14.97	8.43	2.53	12.35	15.15	10.06	10.66	2.60	3.19	18.37	15.38	11.64	5.93
S56.8.22 20:00	3.43	2.39	1.08	1.16	8.05	4.26	16.59	12.25	2.27	17.63	15.53	16.45	12.33	1.97	2.31	15.19	17.05	26.35	9.95
S56.8.22 21:00	7.71	7.51	9.07	15.13	12.83	6.79	20.51	14.05	5.53	21.04	14.54	22.93	23.98	6.67	9.30	16.68	33.68	33.09	14.38
S56.8.22 22:00	15.80	14.97	9.33	7.69	12.02	12.44	16.44	13.03	6.73	17.37	15.09	24.64	20.70	8.94	8.13	11.76	16.96	19.64	9.91
S56.8.22 23:00	10.83	8.62	5.58	3.37	11.31	10.56	19.57	16.24	6.53	14.64	12.06	21.83	14.55	6.66	7.18	12.57	12.49	12.91	9.35
S56.8.23 0:00	2.78	1.26	2.08	2.48	7.61	4.51	12.40	7.29	3.27	15.43	16.57	22.31	19.09	2.60	3.29	16.12	15.49	16.83	7.62
S56.8.23 1:00	4.31	2.59	1.08	0.84	4.64	3.65	9.61	6.48	2.27	9.87	13.50	13.20	9.44	1.87	2.27	14.30	7.38	10.45	5.21
S56.8.23 2:00	1.99	0.63	0.46	2.07	3.39	3.42	6.89	4.48	1.53	8.11	8.97	11.10	11.19	1.17	2.06	11.15	11.46	11.91	5.51
S56.8.23 3:00	8.60	7.45	7.75	7.68	12.14	12.03	9.83	9.45	9.27	17.82	16.93	9.62	15.14	8.46	9.41	19.75	19.57	18.27	12.23
S56.8.23 4:00	9.72	8.72	3.87	2.98	14.48	8.46	10.70	7.60	3.53	17.11	17.25	12.46	15.45	4.59	4.76	17.71	13.56	14.82	7.77
S56.8.23 5:00	11.21	9.80	4.92	5.00	9.65	8.40	10.53	7.63	4.47	12.83	10.94	11.46	11.98	5.35	4.39	9.45	11.36	18.72	7.75
S56.8.23 6:00	12.75	10.91	10.48	9.72	9.46	6.54	9.61	7.38	4.80	15.30	17.07	9.54	11.29	6.96	8.78	12.59	13.40	13.09	8.70
S56.8.23 7:00	7.94	7.59	6.73	11.70	6.20	3.96	4.95	3.62	6.73	12.03	11.00	11.84	14.28	4.56	6.15	10.63	11.79	7.73	6.30
S56.8.23 8:00	0.77	0.95	1.08	0.84	0.86	0.45	1.30	1.11	1.53	2.55	2.19	7.42	6.10	0.78	2.02	2.48	3.39	2.19	2.70
S56.8.23 9:00	0.24	0.08	0.00	0.00	0.61	0.29	0.89	0.54	0.00	0.88	1.24	1.35	1.19	0.03	0.02	1.04	0.61	0.09	0.00
S56.8.23 10:00	1.53	1.66	0.17	0.56	0.78	0.55	0.57	0.44	0.00	0.16	0.09	0.01	0.00	0.31	0.13	0.15	0.00	0.00	0.00
S56.8.23 11:00	0.01	0.04	0.00	0.00	0.00	0.00	0.00	0.00	0.00	0.00	0.00	0.20	0.13	0.00	0.00	0.00	0.00	0.00	0.00
S56.8.23 12:00	0.00	0.00	0.00	0.00	0.25	0.03	0.14	0.07	0.00	0.12	0.11	0.02	0.00	0.00	0.00	0.00	0.00	0.00	0.00
S56.8.23 13:00	0.00	0.00	0.00	0.00	0.00	0.00	0.00	0.00	0.00	0.00	0.00	0.00	0.00	0.00	0.00	0.00	0.00	0.00	0.00
S56.8.23 14:00	0.24	0.08	0.00	0.00	0.09	0.29	0.02	0.00	0.00	0.16	0.09	0.00	0.00	0.03	0.02	0.00	0.00	0.00	0.00
S56.8.23 15:00	0.00	0.00	0.00	0.00	0.00	0.00	0.29	0.00	0.00	0.00	0.00	0.00	0.00	0.00	0.00	0.00	0.00	0.00	0.00
S56.8.23 16:00	0.00	0.00	0.00	0.00	0.00	0.00	0.00	0.00	0.00	0.00	0.00	0.00	0.00	0.00	0.00	0.00	0.00	0.00	0.00
S56.8.23 17:00	0.00	0.00	0.00	0.00	0.00	0.00	0.00	0.00	0.00	0.00	0.00	0.00	0.00	0.00	0.00	0.00	0.00	0.00	0.00
S56.8.23 18:00	0.00	0.00	0.00	0.00	0.00	0.00	0.00	0.00	0.00	0.00	0.00	0.00	0.00	0.00	0.00	0.00	0.00	0.00	0.00
S56.8.23 19:00	0.00	0.00	0.00	0.00	0.00	0.00	0.07	0.23	0.00	0.22	0.00	0.43	0.00	0.00	0.00	0.00	0.00	0.00	0.00
S56.8.23 20:00	0.01	0.00	0.00	0.00	0.05	0.41	0.21	0.36	0.00	1.28	0.52	0.23	0.00	0.02	0.00	0.00	0.00	0.00	0.00
S56.8.23 21:00	0.00	0.00	0.00	0.00	0.00	0.00	0.85	0.41	0.00	2.76	2.20	0.10	0.00	0.00	0.00	1.69	0.00	0.00	0.00
S56.8.23 22:00	0.10	0.00	0.00	0.00	0.19	0.00	0.14	0.18	0.00	0.27	0.08	0.01	0.00	0.00	0.00	0.00	0.00	0.00	0.00
S56.8.23 23:00	0.00	0.00	0.00	0.00	0.00	0.00	0.00	0.00	0.00	0.00	0.15	0.00	0.00	0.00	0.00	0.08	0.00	0.00	0.00
S56.8.24 0:00	0.00	0.11	0.79	0.12	0.00	0.00	0.00	0.00	0.00	0.00	0.00	0.00	0.00	0.38	0.29	0.00	0.00	0.00	0.00
S56.8.24 1:00	0.00	0.00	0.00	0.00	0.05	0.41	0.01	0.24	0.00	0.00	0.00	0.00	0.00	0.02	0.00	0.00	0.00	0.00	0.00
S56.8.24 2:00	0.00	0.00	0.00	0.00	0.16	0.00	0.14	0.07	0.00	0.00	0.00	0.00	0.00	0.00	0.00	0.00	0.00	0.00	0.00
S56.8.24 3:00	0.00	0.00	0.00	0.00	0.00	0.00	0.00	0.00	0.00	0.12	0.11	0.02	0.00	0.00	0.00	0.00	0.00	0.00	0.00
S56.8.24 4:00	0.00	0.00	0.00	0.00	0.00	0.00	0.00	0.00	0.00	0.00	0.00	0.00	0.00	0.00	0.00	0.00	0.00	0.00	0.00
S56.8.24 5:00	0.00	0.00	0.00	0.00	0.00	0.00	0.00	0.00	0.00	0.00	0.00	0.00	0.00	0.00	0.00	0.00	0.00	0.00	0.00
S56.8.24 6:00	0.00	0.00	0.00	0.00	0.00	0.00	0.00	0.00	0.00	0.00	0.00	0.00	0.00	0.00	0.00	0.26	0.00	0.00	0.00
S56.8.24 7:00	0.00	0.00	0.00	0.00	0.00	0.00	0.00	0.00	0.00	0.00	0.00	0.00	0.00	0.00	0.00	0.00	0.00	0.00	0.00
S56.8.24 8:00	0.00	0.00	0.00	0.00	0.00	0.00	0.02	0.00	0.00	0.16	0.09	0.00	0.00	0.00	0.00	0.00	0.00	0.00	0.00
S56.8.24 9:00	0.00	0.00	0.00	0.00	0.00	0.00	0.00	0.00	0.00	0.00	0.00	0.00	0.00	0.00	0.00	0.00	0.00	0.00	0.00
S56.8.24 10:00	0.00	0.00	0.00	0.00	0.00	0.00	0.00	0.00	0.00	0.00	0.00	0.00	0.00	0.00	0.00	0.00	0.00	0.00	0.00
S56.8.24 11:00	0.00	0.00	0.00	0.00	0.00	0.00	0.00	0.00	0.00	0.00	0.00	0.00	0.00	0.00	0.00	0.00	0.00	0.00	0.00
S56.8.24 12:00	0.00	0.00	0.00	0.00	0.00	0.00	0.00	0.00	0.00	0.00	0.00	0.00	0.00	0.00	0.00	0.00	0.00	0.00	0.00
S56.8.24 13:00	0.00	0.00	0.00	0.00	0.00	0.00	0.00	0.00	0.00	0.00	0.00	0.00	0.00	0.00	0.00	0.00	0.00	0.00	0.00
S56.8.24 14:00	0.00	0.00	0.00	0.00	0.00	0.00	0.00	0.00	0.00	0.00	0.00	0.00	0.00	0.00	0.00	0.00	0.00	0.00	0.00
S56.8.24 15:00	0.00	0.00	0.00	0.00	0.00	0.00	0.00	0.00	0.00	0.00	0.00	0.00	0.00	0.00	0.00	0.00	0.00	0.00	0.00
S56.8.24 16:00	0.00	0.00	0.00	0.00	0.00	0.00	0.00	0.00	0.00	0.00	0.00	0.00	0.00	0.00	0.00	0.00	0.00	0.00	0.00
S56.8.24 17:00	0.00	0.00	0.00	0.00	0.00	0.00	0.00	0.00	0.00	0.00	0.00	0.00	0.00	0.00	0.00	0.00	0.00	0.00	0.00
S56.8.24 18:00	0.00	0.00	0.00	0.00	0.00	0.00	0.00	0.00	0.00	0.00	0.00	0.00	0.00	0.00	0.00	0.00	0.00	0.00	0.00
S56.8.24 19:00	0.00	0.00	0.00	0.00	0.00	0.00	0.00	0.00	0.00	0.00	0.00	0.00	0.00	0.00	0.00	0.00	0.00	0.00	0.00
S56.8.24 20:00	0.00	0.00	0.00	0.00	0.00	0.00	0.00	0.00	0.00	0.00	0.00	0.00	0.00	0.00	0.00	0.00	0.00	0.00	0.00
S56.8.24 21:00	0.00	0.00	0.00	0.00	0.00	0.00	0.00	0.00	0.00	0.00	0.00	0.00	0.00	0.00	0.00	0.00	0.00	0.00	0.00
S56.8.24 22:00	0.00	0.00	0.00	0.00	0.00	0.00	0.00	0.00	0.00	0.00	0.00	0.00	0.00	0.00	0.00	0.00	0.00	0.00	0.00
S56.8.24 23:00	0.00	0.00	0.00	0.00	0.00	0.00	0.00	0.00	0.00	0.00	0.00	0.00	0.00	0.00	0.00	0.00	0.00	0.00	0.00
S56.8.25 0:00	0.00	0.00	0.00	0.00	0.00	0.00	0.00	0.00	0.00	0.00	0.00	0.00	0.00	0.00	0.00	0.00	0.00	0.00	0.00
S56.8.25 1:00	0.00	0.00	0.00	0.00	0.00	0.00	0.00	0.00	0.00	0.00	0.00	0.00	0.00	0.00	0.00	0.00	0.00	0.00	0.00
S56.8.25 2:00	0.00	0.00	0.00	0.00	0.00	0.00	0.00	0.00	0.00	0.00	0.00	0.00	0.00	0.00	0.00	0.00	0.00	0.00	0.00
S56.8.25 3:00	0.00	0.00	0.00	0.00	0.00	0.00	0.00	0.00	0.00	0.00	0.00	0.00	0.00	0.00	0.00	0.00	0.00	0.00	0.00
S56.8.25 4:00	0.00	0.00	0.00	0.00	0.00	0.00	0.00	0.00	0.00	0.00	0.00	0.00	0.00	0.00	0.00	0.00	0.00	0.00	0.00
S56.8.25 5:00	0.00	0.00	0.00	0.00	0.00	0.00	0.00	0.00	0.00	0.00	0.00	0.00	0.00	0.00	0.00	0.00	0.00	0.00	0.00
S56.8.25 6:00	0.00	0.00	0.00	0.00	0.00	0.00	0.00	0.00	0.00	0.00	0.00	0.00	0.00	0.00	0.00	0.00	0.00	0.00	0.00
S56.8.25 7:00	0.00	0.00	0.00	0.00	0.00	0.00	0.00	0.00	0.00	0.00	0.00	0.00	0.00	0.00	0.00	0.00	0.00	0.00	0.00
S56.8.25 8:00	0.00	0.00	0.00	0.00	0.00	0.00	0.00	0.00	0.00	0.00	0.00	0.00	0.00	0.00	0.00	0.00	0.00	0.00	0.00
S56.8.25 9:00	0.00	0.00	0.00	0.00	0.00	0.00	0.00	0.00	0.00	0.00	0.00	0.00	0.00	0.00	0.00	0.00	0.00	0.00	0.00
S56.8.25 10:00	0.00	0.00	0.00	0.00	0.00	0.00	0.00	0.00	0.00	0.00	0.00	0.00	0.00	0.00	0.00	0.00	0.00	0.00	0.00
S56.8.25 11:00	0.00	0.00	0.00	0.00	0.00	0.00	0.00	0.00	0.00	0.00	0.00	0.00	0.00	0.00	0.00	0.00	0.00	0.00	0.00
S56.8.25 12:00	0.00	0.00	0.00	0.00	0.00	0.00	0.00	0.00	0.00	0.00	0.00	0.00	0.00	0.00	0.00	0.00	0.00	0.00	0.00
S56.8.25 13:00	0.00	0.00	0.00	0.00	0.00	0.00	0.00	0.00	0.00	0.00	0.00	0.00	0.00	0.00	0.00	0.00	0.00	0.00	0.00
S56.8.25 14:00	0.00	0.00	0.00	0.00	0.00	0.00	0.00	0.00	0.00	0.00	0.00	0.00	0.00	0.00	0.00	0.00	0.00	0.00	0.00
S56.8.25 15:00	0.00	0.00	0.00	0.00	0.00	0.00	0.00	0.00	0.00	0.00	0.00	0.00	0.00	0.00	0.00	0.00	0.00	0.00	0.00
S56.8.25 16:00	0.00	0.00	0.00	0.00	0.00	0.00	0.00	0.00	0.00	0.00	0.00	0.00	0.00	0.00	0.00	0.00	0.00	0.00	0.00
S56.8.25 17:00	0.00	0.00	0.00	0.00	0.00	0.00	0.00	0.00	0.00	0.00	0.00	0.00	0.00	0.00	0.00	0.00	0.00	0.00	0.00
S56.8.25 18:00	0.00	0.00	0.00	0.00	0.00	0.00	0.00	0.00	0.00	0.00	0.00	0.00	0.00	0.00	0.00	0.00	0.00	0.00	0.00
S56.8.25 19:00	0.00	0.00	0.00	0.00	0.00	0.00	0.00	0.00	0.00	0.00	0.00	0.00	0.00	0.00	0.00	0.00	0.00	0.00	0.00
S56.8.25 20:00	0.00	0.00	0.00	0.00	0.00	0.00	0.00	0.00	0.00	0.00	0.00	0.00	0.00	0.00	0.00	0.00	0.00	0.00	0.00
S56.8.25 21:00	0.00	0.00	0.00	0.00	0.00	0.00	0.00	0.00	0.00	0.00	0.00	0.00	0.00	0.00	0.00	0.00	0.00	0.00	0.00
S56.8.25 22:00	0.00	0.00	0.00	0.00	0.00	0.00	0.00	0.00	0.00	0.00	0.00	0.00	0.00	0.00	0.00	0.00	0.00	0.00	0.00
S56.8.25 23:00	0.00	0.00	0.00	0.00	0.00	0.00	0.00	0.00	0.00	0.00	0.00	0.00	0.00	0.00	0.00	0.00	0.00	0.00	0.00
S56.8.26 0:00	0.00	0.00	0.00	0.00	0.00	0.00	0.00	0.00	0.00	0.00	0.00	0.00	0.00	0.00	0.00	0.00	0.00	0.00	0.00
S56.8.26 1:00	0.00	0.00	0.00	0.00	0.00	0.00	0.00	0.00	0.00	0.00	0.00	0.00	0.00	0.00	0.00	0.00	0.00	0.00	0.00
S56.8.26 2:00	0.00	0.00	0.00	0.00	0.00	0.00	0.00	0.00	0.00	0.00	0.00	0.00	0.00	0.00	0.00	0.00	0.00	0.00	0.00
S56.8.26 3:00	0.00	0.00	0.00	0.00	0.00	0.00	0.00	0.00	0.00	0.00	0.00	0.00	0.00	0.00	0.00	0.00	0.00	0.00	0.00
S56.8.26 4:00	0.00	0.00	0.00	0.00	0.00	0.00	0.00	0.00	0.00	0.00	0.00	0.00	0.00	0.00	0.00	0.00	0.00	0.00	0.00
S56.8.26 5:00	0.00	0.00	0.00	0.00	0.00	0.00	0.00	0.00	0.00	0.00	0.00	0.00	0.00	0.00	0.00	0.00	0.00	0.00	0.00
S56.8.26 6:00	0.00	0.00	0.00	0.00	0.00	0.00	0.00	0.00	0.00	0.00	0.00	0.00	0.00	0.00	0.00	0.00	0.00	0.00	0.00
S56.8.26 7:00	0.00	0.00	0.00	0.00	0.00	0.00	0.00	0.00	0.00	0.00	0.00	0.00	0.00	0.00	0.00	0.00	0.00	0.00	0.00
S56.8.26 8:00	0.00	0.00	0.00	0.00	0.00	0.00	0.00	0.00	0.00	0.00	0.00	0.00	0.00	0.00	0.00	0.00	0.00	0.00	0.00
S56.8.26 9:00	0.00	0.00	0.00	0.00	0.00	0.00	0.00	0.00	0.00	0.00	0.00	0.00	0.00	0.00	0.00	0.00	0.00	0.00	0.00
S56.8.26 10:00	0.00	0.00	0.00	0.00	0.00	0.00	0.00	0.00	0.00	0.00	0.00	0.00	0.00	0.00	0.00	0.00	0.00	0.00	0.00
S56.8.26 11:00	0.00	0.00	0.00	0.00	0.00	0.00	0.00	0.00	0.00	0.00	0.00	0.00	0.00	0.00	0.00	0.00	0.00	0.00	0.00
S56.8.26 12:00	0.00	0.00	0.00	0.00	0.00	0.00	0.00	0.00	0.00	0.00	0.00	0.00	0.00	0.00	0.00	0.00	0.00	0.00	0.00
S56.8.26 13:00	0.00	0.00	0.00	0.00	0.00	0.00	0.00	0.00	0.00	0.00	0.00	0.00	0.00	0.00	0.00	0.00	0.00	0.00	0.00
S56.8.26 14:00	0.00	0.00	0.00	0.00	0.00	0.00	0.00	0.00	0.00	0.00	0.00	0.00	0.00	0.00	0.00	0.00	0.00	0.00	0.00
S56.8.26 15:00	0.00	0.00	0.00	0.00	0.00	0.00	0.00	0.00	0.00	0.00	0.00	0.00	0.00	0.00	0.00	0.00	0.00	0.00	0.00
S56.8.26 16:00	0.00	0.00	0.00	0.00	0.00	0.00	0.00	0.00	0.00	0.00	0.00	0.00	0.00	0.00	0.00	0.00	0.00	0.00	0.00
S56.8.26 17:00	0.00	0.00	0.00	0.00	0.00	0.00	0.00	0.00	0.00	0.00	0.00	0.00	0.00	0.00	0.00	0.00	0.00	0.00	0.00
S56.8.26 18:00	0.00	0.00	0.00	0.00	0.00	0.00	0.00	0.00	0.00	0.00	0.00	0.00	0.00	0.00	0.00	0.00	0.00	0.00	0.00
S56.8.26 19:00	0.00	0.00	0.00	0.00	0.00	0.00	0.00	0.00	0.00	0.00	0.00	0.00	0.00	0.00	0.00	0.00	0.00	0.00	0.00
S56.8.26 20:00	0.00	0.00	0.00	0.00	0.00	0.00	0.00	0.00	0.00	0.00	0.00	0.00	0.00	0.00	0.00	0.00	0.00	0.00	0.00
S56.8.26 21:00	0.00	0.00	0.00	0.00	0.00	0.00	0.00	0.00	0.00	0.00	0.00	0.00	0.00	0.00	0.00	0.00	0.00	0.00	0.00
S56.8.26 22:00	0.00	0.00	0.00	0.00	0.00	0.00	0.00	0.00	0.00	0.00	0.00	0.00	0.00	0.00	0.00	0.00	0.00	0.00	0.00
S56.8.26 23:00	0.00	0.00	0.00	0.00	0.00	0.00	0.00	0.00	0.00	0.00	0.00	0.00	0.00	0.00	0.00	0.00	0.00	0.00	0.00
S56.8.27 0:00	0.00	0.00	0.00	0.00	0.00	0.00	0.00	0.00	0.00	0.00	0.00	0.00	0.00	0.00	0.00	0.00	0.00	0.00	0.00
合計	244.38	197.33	184.30	106.93	303.14	378.77	219.35	280.58	226.19	229.85	214.22	281.15	278.35	254.25	197.09	225.54	285.90	305.52	229.20

昭和57年7月洪水の小流域ごとの流域平均雨量について

(単位:mm)

流域No	1	2	3	4	5	6	7	8	9	10	11	12	13	14	15	16	17	18	19	20
	流域平均雨量	流域平均雨量	流域平均雨量	流域平均雨量	流域平均雨量	流域平均雨量	流域平均雨量	流域平均雨量	流域平均雨量	流域平均雨量	流域平均雨量	流域平均雨量	流域平均雨量	流域平均雨量	流域平均雨量	流域平均雨量	流域平均雨量	流域平均雨量	流域平均雨量	流域平均雨量
年月日																				
S57.7.31 0:00	0.00	0.00	0.00	0.00	0.00	0.00	0.00	0.00	0.00	0.00	0.00	0.00	0.00	0.00	0.00	0.00	0.00	0.00	0.00	0.00
S57.7.31 1:00	0.00	0.00	0.00	0.00	0.00	0.00	0.00	0.00	0.00	0.00	0.00	0.00	0.00	0.00	0.00	0.00	0.00	0.00	0.00	0.00
S57.7.31 2:00	0.00	0.00	0.00	0.00	0.00	0.00	0.00	0.00	0.00	0.00	0.00	0.00	0.00	0.00	0.00	0.00	0.00	0.00	0.00	0.00
S57.7.31 3:00	0.00	0.00	0.00	0.00	0.00	0.00	0.00	0.00	0.00	0.00	0.00	0.00	0.00	0.00	0.00	0.00	0.00	0.00	0.00	0.00
S57.7.31 4:00	0.00	0.00	0.00	0.00	0.00	0.00	0.00	0.00	0.00	0.00	0.00	0.00	0.00	0.00	0.00	0.00	0.00	0.00	0.00	0.00
S57.7.31 5:00	0.00	0.00	0.00	0.00	0.00	0.00	0.00	0.00	0.00	0.00	0.00	0.00	0.00	0.00	0.00	0.00	0.00	0.00	0.00	0.00
S57.7.31 6:00	0.00	0.00	0.00	0.00	0.00	0.00	0.00	0.00	0.00	0.00	0.00	0.00	0.00	0.00	0.00	0.00	0.00	0.00	0.00	0.00
S57.7.31 7:00	0.00	0.00	0.00	0.00	0.00	0.00	0.00	0.00	0.00	0.00	0.00	0.00	0.00	0.00	0.00	0.00	0.00	0.00	0.00	0.00
S57.7.31 8:00	0.00	0.00	0.00	0.00	0.00	0.00	0.00	0.00	0.00	0.00	0.00	0.00	0.00	0.00	0.00	0.00	0.00	0.00	0.00	0.00
S57.7.31 9:00	0.00	0.00	0.00	0.00	0.00	0.00	0.00	0.00	0.00	0.00	0.00	0.00	0.00	0.00	0.00	0.00	0.00	0.00	0.00	0.00
S57.7.31 10:00	0.00	0.00	0.00	0.00	0.00	0.15	0.00	0.00	0.00	0.00	0.00	0.00	0.00	0.00	0.00	0.00	0.00	0.00	0.00	0.00
S57.7.31 11:00	0.00	0.00	0.00	0.00	0.00	0.56	0.00	0.00	0.06	0.00	0.00	0.00	0.00	0.00	0.00	0.00	0.11	0.30	0.00	0.01
S57.7.31 12:00	0.00	0.00	0.00	0.00	0.00	0.48	0.00	0.00	0.00	0.01	0.00	0.00	0.00	0.00	0.00	0.06	0.00	0.00	0.04	0.00
S57.7.31 13:00	0.00	0.00	0.00	0.00	0.02	2.10	0.00	0.00	0.06	0.00	0.00	0.00	0.00	0.00	0.04	0.09	0.00	0.00	0.00	0.00
S57.7.31 14:00	0.00	0.00	0.00	0.00	0.00	0.30	0.00	0.00	0.00	0.00	0.00	0.00	0.00	0.00	0.00	0.00	0.00	0.00	0.00	0.00
S57.7.31 15:00	0.00	0.00	0.00	0.00	0.00	0.30	0.00	0.00	0.00	0.00	0.00	0.00	0.00	0.00	0.00	0.00	0.00	0.00	0.00	0.00
S57.7.31 16:00	0.00	0.00	0.00	0.00	0.00	0.15	0.00	0.00	0.11	0.00	0.00	0.00	0.00	0.00	0.00	0.00	0.00	0.00	0.00	0.00
S57.7.31 17:00	0.00	0.00	0.00	0.00	0.00	0.30	0.00	0.00	0.00	0.00	0.00	0.00	0.00	0.00	0.18	0.00	0.00	0.10	0.00	0.00
S57.7.31 18:00	0.00	0.00	0.02	1.79	0.67	[illegible]	0.00	0.00	0.00	0.00	0.00	0.00	0.00	0.51	2.37	3.10	0.25	0.76	0.90	0.63
S57.7.31 19:00	0.00	0.00	0.20	0.05	0.01	0.60	0.47	0.13	0.11	0.00	0.00	0.11	0.78	0.30	8.78	3.52	7.49	3.55	6.88	3.73
S57.7.31 20:00	0.00	0.00	0.05	0.42	1.34	3.28	2.35	1.21	0.17	0.26	0.44	0.69	0.42	1.63	20.35	5.63	14.56	12.83	10.18	5.20
S57.7.31 21:00	0.56	1.11	1.84	3.30	2.83	4.79	7.77	4.28	1.12	0.98	0.82	3.61	14.22	1.95	22.25	8.44	16.29	10.27	10.13	10.50
S57.7.31 22:00	3.56	2.39	3.60	6.22	8.28	12.02	9.98	2.65	2.09	2.24	0.75	1.45	1.26	1.47	16.55	6.10	2.31	3.97	1.64	3.34
S57.7.31 23:00	1.35	1.00	0.34	1.47	1.79	3.12	2.09	0.46	0.27	0.03	0.34	0.02	0.13	1.97	6.47	0.15	0.54	2.63	1.08	2.88
S57.8.1 0:00	0.00	0.08	0.17	0.00	0.01	1.17	0.37	0.16	0.11	0.09	0.05	0.54	1.46	0.13	1.08	0.77	2.49	2.71	3.52	3.70
S57.8.1 1:00	0.00	0.00	0.00	0.35	0.15	3.02	1.73	0.20	0.17	0.41	1.75	2.58	0.95	0.09	2.55	1.27	1.27	3.56	1.63	2.62
S57.8.1 2:00	0.00	0.08	0.81	0.58	0.10	1.11	0.43	2.21	3.29	7.57	6.14	3.28	0.70	0.82	2.58	1.56	1.10	0.74	1.61	0.92
S57.8.1 3:00	0.00	0.65	0.19	0.00	0.00	1.32	0.37	0.07	1.52	0.38	0.62	0.62	0.24	0.54	3.09	1.07	1.23	1.89	1.10	1.20
S57.8.1 4:00	0.00	0.32	0.14	0.44	0.09	0.84	0.23	0.20	1.13	2.54	1.12	1.38	2.19	0.90	2.14	0.14	0.76	2.25	0.55	0.84
S57.8.1 5:00	0.00	0.00	0.05	0.60	1.77	2.30	2.27	0.58	0.84	0.33	1.47	1.42	1.73	1.10	6.35	3.04	10.58	11.21	10.11	7.77
S57.8.1 6:00	1.21	1.37	2.11	2.89	2.19	6.79	4.34	1.43	0.86	0.87	0.95	2.03	1.56	2.36	12.30	5.54	13.40	22.39	9.40	8.31
S57.8.1 7:00	0.45	0.92	1.03	2.37	1.58	9.54	2.64	1.52	2.29	1.61	1.44	1.68	2.04	3.71	9.42	6.17	6.49	7.22	5.40	2.16
S57.8.1 8:00	0.10	0.43	0.67	2.37	1.76	4.44	1.75	1.09	1.97	1.97	1.43	1.75	1.85	3.29	5.52	3.56	2.69	4.06	2.80	2.17
S57.8.1 9:00	0.90	0.90	0.84	1.44	1.17	2.58	1.81	1.13	2.47	1.23	1.47	1.57	1.79	2.16	3.04	2.17	2.37	3.13	2.56	2.06
S57.8.1 10:00	0.65	0.59	0.34	0.42	0.80	2.86	1.43	0.32	0.34	0.31	0.33	0.90	1.94	1.59	2.73	1.50	1.57	1.91	1.82	1.67
S57.8.1 11:00	0.00	0.32	0.58	0.66	1.47	2.44	2.08	1.65	0.79	1.33	1.38	1.95	2.86	3.22	3.74	2.64	3.47	3.60	3.52	2.57
S57.8.1 12:00	0.35	0.82	1.14	2.29	2.01	1.75	2.33	2.07	2.55	3.27	2.63	3.13	4.95	3.69	4.03	3.99	5.70	4.03	6.41	4.29
S57.8.1 13:00	1.10	1.76	1.78	2.52	2.94	4.25	4.08	1.78	3.44	2.49	2.13	1.84	3.37	3.60	4.93	4.08	4.31	5.34	5.48	5.37
S57.8.1 14:00	1.00	1.66	1.74	5.26	7.66	5.29	7.86	4.71	3.44	4.22	3.26	4.62	12.63	3.93	5.90	4.66	8.53	8.38	9.02	10.57
S57.8.1 15:00	1.45	0.94	1.63	4.11	6.57	9.63	12.80	3.06	4.66	4.21	2.57	2.54	6.45	5.86	12.67	7.00	12.28	17.30	12.50	19.70
S57.8.1 16:00	0.00	0.90	0.16	0.53	2.18	7.21	9.23	0.45	2.42	1.59	1.87	0.96	1.68	7.58	15.77	16.36	19.67	18.18	20.77	11.44
S57.8.1 17:00	0.00	0.16	0.27	0.79	0.17	2.71	1.63	0.30	3.31	4.84	2.21	2.18	1.61	6.85	22.19	11.57	29.01	22.38	31.86	21.45
S57.8.1 18:00	0.35	0.40	0.69	0.51	0.66	4.17	3.90	1.02	4.22	4.75	4.11	2.40	2.49	7.82	22.43	18.63	25.83	11.92	26.47	12.05
S57.8.1 19:00	1.00	1.99	1.07	0.44	0.22	0.26	0.10	1.42	7.57	9.44	5.66	4.36	3.03	8.48	16.67	21.07	16.31	2.10	18.12	1.78
S57.8.1 20:00	0.90	2.33	2.33	1.53	2.60	2.98	2.19	3.67	10.21	11.75	8.19	8.52	6.87	9.42	5.73	11.62	3.35	3.42	3.20	1.59
S57.8.1 21:00	2.80	5.54	3.72	1.01	1.27	1.42	1.30	2.89	12.69	13.88	9.29	7.84	5.81	9.45	7.01	8.03	2.60	2.11	3.17	1.81
S57.8.1 22:00	4.69	7.11	5.61	3.15	3.04	2.25	1.11	3.62	12.45	13.34	8.22	6.25	1.46	10.87	9.27	13.63	6.50	3.23	6.58	2.08
S57.8.1 23:00	3.45	10.40	6.36	1.66	2.52	2.56	2.68	4.45	13.77	15.72	10.53	9.15	6.13	11.39	12.73	16.29	9.60	5.38	9.52	4.62
S57.8.2 0:00	3.90	6.75	6.68	3.78	4.53	7.03	8.54	7.77	16.93	18.50	13.15	13.81	13.85	13.09	14.92	20.85	14.43	11.85	13.71	9.08
S57.8.2 1:00	6.48	9.88	10.38	6.89	8.09	11.79	8.34	12.76	22.04	26.20	22.65	21.33	19.00	12.05	10.18	20.32	11.08	11.17	12.58	8.03
S57.8.2 2:00	8.93	13.33	12.32	7.58	8.51	7.62	3.59	14.42	30.84	30.71	28.15	28.75	14.88	10.69	8.62	13.87	9.64	9.67	10.17	6.20
S57.8.2 3:00	4.79	9.63	7.97	6.53	4.40	6.61	6.42	11.03	18.26	18.78	18.47	18.41	13.76	4.12	5.14	6.43	5.20	11.58	4.61	7.63
S57.8.2 4:00	2.24	6.99	5.04	9.77	8.74	12.53	8.98	7.31	7.77	8.20	9.43	12.42	13.44	2.83	6.43	1.39	1.34	10.08	1.18	5.06
S57.8.2 5:00	0.69	2.95	2.23	2.34	1.80	2.17	1.23	1.99	5.75	6.91	6.99	7.68	2.63	5.15	6.31	1.82	2.09	1.37	0.83	0.21
S57.8.2 6:00	0.90	0.90	0.35	0.44	0.02	0.26	0.08	0.18	3.27	3.78	4.70	1.81	0.52	3.06	4.85	2.60	2.20	4.47	0.63	0.27
S57.8.2 7:00	0.56	1.83	5.11	3.09	0.86	5.16	0.13	1.99	1.76	1.54	1.03	0.57	0.21	0.33	1.94	0.09	0.76	2.62	0.85	0.47
S57.8.2 8:00	0.55	0.41	0.00	0.00	0.00	0.30	0.00	0.00	0.05	0.00	0.28	0.13	0.00	0.00	0.08	0.00	0.00	0.24	0.00	0.00
S57.8.2 9:00	0.00	1.22	0.13	0.00	0.00	0.00	0.00	0.00	0.18	0.00	0.00	0.00	0.00	0.00	0.00	0.00	0.00	0.00	0.00	0.00
S57.8.2 10:00	0.00	0.00	0.01	0.44	0.02	0.49	0.00	0.00	0.00	0.00	0.00	0.00	0.00	0.00	0.00	0.00	0.00	0.00	0.00	0.00
S57.8.2 11:00	0.00	0.00	0.00	0.00	0.01	0.60	0.00	0.00	0.00	0.00	0.00	0.05	0.17	0.00	0.00	0.00	0.00	0.00	0.00	0.00
S57.8.2 12:00	0.00	0.00	0.00	0.00	0.00	0.45	0.00	0.00	0.00	0.00	0.00	0.00	0.00	0.00	0.00	0.00	0.00	0.00	0.00	0.00
S57.8.2 13:00	0.00	0.00	0.00	0.00	0.00	0.45	0.00	0.00	0.00	0.00	0.00	0.00	0.00	0.00	0.00	0.00	0.00	0.00	0.00	0.00
S57.8.2 14:00	0.00	0.00	0.00	0.00	0.00	0.00	0.00	0.00	0.00	0.00	0.00	0.00	0.00	0.00	0.00	0.00	0.00	0.00	0.00	0.00
S57.8.2 15:00	0.00	0.00	0.00	0.00	0.00	0.15	0.00	0.00	0.00	0.00	0.00	0.00	0.00	0.00	0.00	0.00	0.00	0.00	0.00	0.00
S57.8.2 16:00	0.00	0.00	0.00	0.00	0.00	0.00	0.00	0.00	0.00	0.00	0.00	0.00	0.00	0.00	0.00	0.00	0.00	0.00	0.00	0.00
S57.8.2 17:00	0.00	0.00	0.00	0.00	0.00	0.00	0.00	0.00	0.00	0.00	0.00	0.00	0.00	0.00	0.00	0.00	0.00	0.00	0.00	0.00
S57.8.2 18:00	0.00	0.00	0.00	0.00	0.00	0.00	0.00	0.00	0.00	0.00	0.00	0.00	0.00	0.00	0.00	0.00	0.00	0.00	0.00	0.00
S57.8.2 19:00	0.00	0.00	0.00	0.00	0.00	0.00	0.00	0.00	0.00	0.00	0.00	0.00	0.00	0.00	0.00	0.00	0.00	0.00	0.00	0.00
S57.8.2 20:00	0.00	0.00	0.00	0.00	0.00	0.00	0.00	0.00	0.00	0.00	0.00	0.00	0.00	0.00	0.00	0.00	0.00	0.00	0.00	0.00
S57.8.2 21:00	0.00	0.00	0.00	0.00	0.00	0.00	0.00	0.00	0.00	0.00	0.00	0.00	0.00	0.00	0.00	0.00	0.00	0.00	0.00	0.00
S57.8.2 22:00	0.00	0.00	0.00	0.00	0.00	0.00	0.00	0.00	0.00	0.00	0.00	0.00	0.00	0.00	0.00	0.00	0.00	0.00	0.00	0.00
S57.8.2 23:00	0.00	0.00	0.00	0.00	0.00	0.00	0.00	0.00	0.00	0.00	0.00	0.00	0.00	0.00	0.00	0.00	0.00	0.00	0.00	0.00
S57.8.3 0:00	0.00	0.00	0.00	0.00	0.00	0.00	0.00	0.00	0.00	0.00	0.00	0.00	0.00	0.00	0.00	0.00	0.00	0.00	0.00	0.00
S57.8.3 1:00	0.00	0.00	0.00	0.00	0.00	0.00	0.00	0.00	0.00	0.00	0.00	0.00	0.00	0.00	0.00	0.00	0.00	0.00	0.00	0.00
S57.8.3 2:00	0.00	0.00	0.00	0.00	0.00	0.00	0.00	0.00	0.00	0.01	0.00	0.02	0.00	0.00	0.12	0.00	0.00	0.07	0.00	0.00
S57.8.3 3:00	0.00	0.00	0.04	0.00	0.27	0.19	0.16	0.30	0.57	0.31	0.39	0.37	0.18	0.23	0.46	0.61	0.13	0.44	0.17	0.35
S57.8.3 4:00	0.00	0.16	0.91	0.55	1.46	1.22	2.02	2.68	1.98	2.29	1.49	1.95	1.78	2.12	1.40	2.65	2.92	4.17	2.41	2.15
S57.8.3 5:00	0.10	1.33	2.10	2.51	2.93	2.88	3.71	2.66	2.90	3.27	1.94	3.00	2.66	0.88	1.72	2.94	3.64	3.87	3.66	2.94
S57.8.3 6:00	0.00	0.74	0.38	0.88	0.38	1.82	1.88	0.77	1.54	1.58	1.64	1.62	1.30	4.75	2.69	3.62	2.87	5.01	1.79	1.28
S57.8.3 7:00	0.78	1.84	2.84	3.65	5.85	3.68	6.44	5.39	2.87	3.43	1.65	1.70	1.58	0.79	1.64	7.53	6.46	3.88	6.70	7.23
S57.8.3 8:00	0.00	0.73	0.55	0.12	1.90	0.65	1.04	4.87	5.13	4.92	3.16	2.56	1.87	0.16	0.20	0.88	0.41	0.88	0.64	1.54
S57.8.3 9:00	0.00	0.74	0.76	0.87	0.29	0.53	0.01	0.93	0.62	0.72	0.89	1.05	1.12	0.00	0.23	0.09	0.04	0.27	0.15	0.16
S57.8.3 10:00	0.00	0.00	0.00	0.00	0.00	0.00	0.00	0.00	0.00	0.00	0.00	0.00	0.00	0.00	0.00	0.00	0.00	0.00	0.00	0.00
S57.8.3 11:00	0.00	0.00	0.00	0.00	0.00	0.00	0.00	0.00	0.00	0.00	0.00	0.00	0.00	0.00	0.00	0.00	0.00	0.00	0.00	0.00
S57.8.3 12:00	0.00	0.00	0.00	0.00	0.00	0.00	0.00	0.00	0.00	0.00	0.00	0.00	0.00	0.00	0.00	0.00	0.00	0.00	0.00	0.00
S57.8.3 13:00	0.00	0.00	0.00	0.00	0.00	0.00	0.00	0.00	0.00	0.00	0.00	0.00	0.00	0.00	0.00	0.00	0.00	0.00	0.00	0.00
S57.8.3 14:00	0.00	0.00	0.00	0.00	0.00	0.00	0.00	0.00	0.00	0.00	0.00	0.00	0.00	0.00	0.00	0.00	0.00	0.00	0.00	0.00
S57.8.3 15:00	0.00	0.00	0.00	0.00	0.00	0.00	0.00	0.00	0.00	0.00	0.00	0.00	0.00	0.00	0.00	0.00	0.00	0.00	0.00	0.00
S57.8.3 16:00	0.00	0.00	0.00	0.00	0.00	0.00	0.00	0.00	0.00	0.00	0.00	0.00	0.00	0.00	0.00	0.00	0.00	0.00	0.00	0.00
S57.8.3 17:00	0.00	0.00	0.00	0.00	0.00	0.00	0.00	0.00	0.00	0.00	0.00	0.00	0.00	0.00	0.00	0.00	0.00	0.00	0.00	0.00
S57.8.3 18:00	0.00	0.00	0.00	0.00	0.00	0.00	0.00	0.00	0.00	0.00	0.00	0.00	0.00	0.00	0.00	0.00	0.00	0.00	0.00	0.00
S57.8.3 19:00	0.00	0.00	0.00	0.00	0.00	0.00	0.00	0.00	0.00	0.00	0.00	0.00	0.00	0.00	0.00	0.00	0.00	0.00	0.00	0.00
S57.8.3 20:00	0.00	0.00	0.00	0.00	0.00	0.00	0.00	0.00	0.00	0.00	0.00	0.00	0.00	0.00	0.00	0.00	0.00	0.00	0.00	0.00
S57.8.3 21:00	0.00	0.00	0.00	0.00	0.00	0.00	0.00	0.00	0.00	0.00	0.00	0.00	0.00	0.00	0.00	0.00	0.00	0.00	0.00	0.00
S57.8.3 22:00	0.00	0.00	0.00	0.00	0.00	0.00	0.00	0.00	0.00	0.00	0.00	0.00	0.00	0.00	0.00	0.00	0.00	0.00	0.00	0.00
S57.8.3 23:00	0.00	0.00	0.00	0.00	0.00	0.00	0.00	0.00	0.00	0.00	0.00	0.00	0.00	0.00	0.00	0.00	0.00	0.00	0.00	0.00
S57.8.4 0:00	0.00	0.00	0.00	0.00	0.00	0.00	0.00	0.00	0.00	0.00	0.00	0.00	0.00	0.00	0.00	0.00	0.00	0.00	0.00	0.00
S57.8.4 1:00	0.00	0.00	0.00	0.00	0.00	0.00	0.00	0.00	0.00	0.00	0.00	0.00	0.00	0.00	0.00	0.00	0.00	0.00	0.00	0.00
S57.8.4 2:00	0.00	0.00	0.00	0.00	0.00	0.00	0.00	0.00	0.00	0.00	0.00	0.00	0.00	0.00	0.00	0.00	0.00	0.00	0.00	0.00
S57.8.4 3:00	0.00	0.00	0.00	0.00	0.00	0.00	0.00	0.00	0.00	0.00	0.00	0.00	0.00	0.00	0.00	0.00	0.00	0.00	0.00	0.00
S57.8.4 4:00	0.00	0.00	0.00	0.00	0.00	0.00	0.00	0.00	0.00	0.00	0.00	0.00	0.00	0.00	0.00	0.00	0.00	0.00	0.00	0.00
S57.8.4 5:00	0.00	0.00	0.00	0.00	0.00	0.00	0.00	0.00	0.00	0.00	0.00	0.00	0.00	0.00	0.00	0.00	0.00	0.00	0.00	0.00
S57.8.4 6:00	0.00	0.00	0.00	0.00	0.00	0.00	0.00	0.00	0.00	0.00	0.00	0.00	0.00	0.00	0.00	0.00	0.00	0.00	0.00	0.00
S57.8.4 7:00	0.00	0.00	0.00	0.00	0.00	0.00	0.00	0.00	0.00	0.00	0.00	0.00	0.00	0.00	0.00	0.00	0.00	0.00	0.00	0.00
S57.8.4 8:00	0.00	0.00	0.00	0.00	0.00	0.00	0.00	0.00	0.00	0.00	0.00	0.00	0.00	0.00	0.00	0.00	0.00	0.00	0.00	0.00
S57.8.4 9:00	0.00	0.00	0.00	0.00	0.00	0.00	0.00	0.00	0.00	0.00	0.00	0.00	0.00	0.00	0.00	0.00	0.00	0.00	0.00	0.00
S57.8.4 10:00	0.00	0.00	0.00	0.00	0.00	0.00	0.00	0.00	0.00	0.00	0.00	0.00	0.00	0.00	0.00	0.00	0.00	0.00	0.00	0.00
S57.8.4 11:00	0.00	0.00	0.00	0.00	0.00	0.00	0.00	0.00	0.00	0.00	0.00	0.00	0.00	0.00	0.00	0.00	0.00	0.00	0.00	0.00
S57.8.4 12:00	0.00	0.00	0.00	0.00	0.00	0.00	0.00	0.00	0.00	0.00	0.00	0.00	0.00	0.00	0.00	0.00	0.00	0.00	0.00	0.00
S57.8.4 13:00	0.00	0.00	0.00	0.00	0.00	0.00	0.00	0.00	0.00	0.00	0.00	0.00	0.00	0.00	0.00	0.00	0.00	0.00	0.00	0.00
S57.8.4 14:00	0.00	0.00	0.00	0.00	0.00	0.00	0.00	0.00	0.00	0.00	0.00	0.00	0.00	0.00	0.00	0.00	0.00	0.00	0.00	0.00
S57.8.4 15:00	0.00	0.00	0.00	0.00	0.00	0.00	0.00	0.00	0.00	0.00	0.00	0.00	0.00	0.00	0.00	0.00	0.00	0.00	0.00	0.00
S57.8.4 16:00	0.00	0.00	0.00	0.00	0.00	0.00	0.00	0.00	0.00	0.00	0.00	0.00	0.00	0.00	0.00	0.00	0.00	0.00	0.00	0.00
S57.8.4 17:00	0.00	0.00	0.00	0.00	0.00	0.00	0.00	0.00	0.00	0.00	0.00	0.00	0.00	0.00	0.00	0.00	0.00	0.00	0.00	0.00
S57.8.4 18:00	0.00	0.00	0.00	0.00	0.00	0.00	0.00	0.00	0.00	0.00	0.00	0.00	0.00	0.00	0.00	0.00	0.00	0.00	0.00	0.00
S57.8.4 19:00	0.00	0.00	0.00	0.00	0.00	0.00	0.00	0.00	0.00	0.00	0.00	0.00	0.00	0.00	0.00	0.00	0.00	0.00	0.00	0.00
S57.8.4 20:00	0.00	0.00	0.00	0.00	0.00	0.00	0.00	0.00	0.00	0.00	0.00	0.00	0.00	0.00	0.00	0.00	0.00	0.00	0.00	0.00
S57.8.4 21:00	0.00	0.00	0.00	0.00	0.00	0.00	0.00	0.00	0.00	0.00	0.00	0.00	0.00	0.00	0.00	0.00	0.00	0.00	0.00	0.00
S57.8.4 22:00	0.00	0.00	0.00	0.00	0.00	0.00	0.00	0.00	0.00	0.00	0.00	0.00	0.00	0.00	0.00	0.00	0.00	0.00	0.00	0.00
S57.8.4 23:00	0.00	0.00	0.00	0.00	0.00	0.00	0.00	0.00	0.00	0.00	0.00	0.00	0.00	0.00	0.00	0.00	0.00	0.00	0.00	0.00
S57.8.5 0:00	0.00	0.00	0.00	0.00	0.00	0.00	0.00	0.00	0.00	0.00	0.00	0.00	0.00	0.00	0.00	0.00	0.00	0.00	0.00	0.00
S57.8.5 1:00	0.00	0.00	0.00	0.00	0.00	0.00	0.00	0.00	0.00	0.00	0.00	0.00	0.00	0.00	0.00	0.00	0.00	0.00	0.00	0.00
S57.8.5 2:00	0.00	0.00	0.00	0.00	0.00	0.00	0.00	0.00	0.00	0.00	0.00	0.00	0.00	0.00	0.00	0.00	0.00	0.00	0.00	0.00
S57.8.5 3:00	0.00	0.00	0.00	0.00	0.00	0.00	0.00	0.00	0.00	0.00	0.00	0.00	0.00	0.00	0.00	0.00	0.00	0.00	0.00	0.00
S57.8.5 4:00	0.00	0.00	0.00	0.00	0.00	0.00	0.00	0.00	0.00	0.00	0.00	0.00	0.00	0.00	0.00	0.00	0.00	0.00	0.00	0.00
S57.8.5 5:00	0.00	0.00	0.00	0.00	0.00	0.00	0.00	0.00	0.00	0.00	0.00	0.00	0.00	0.00	0.00	0.00	0.00	0.00	0.00	0.00
S57.8.5 6:00	0.00	0.00	0.00	0.00	0.00	0.00	0.00	0.00	0.00	0.00	0.00	0.00	0.00	0.00	0.00	0.00	0.00	0.00	0.00	0.00
S57.8.5 7:00	0.00	0.00	0.00	0.00	0.00	0.00	0.00	0.00	0.00	0.00	0.00	0.00	0.00	0.00	0.00	0.00	0.00	0.00	0.00	0.00
S57.8.5 8:00	0.00	0.00	0.00	0.00	0.00	0.00	0.00	0.00	0.00	0.00	0.00	0.00	0.00	0.00	0.00	0.00	0.00	0.00	0.00	0.00
S57.8.5 9:00	0.00	0.00	0.00	0.00	0.00	0.00	0.00	0.00	0.00	0.00	0.00	0.00	0.00	0.00	0.00	0.00	0.00	0.00	0.00	0.00
S57.8.5 10:00	0.00	0.00	0.00	0.00	0.00	0.00	0.00	0.00	0.00	0.00	0.00	0.00	0.00	0.00	0.00	0.00	0.00	0.00	0.00	0.00
S57.8.5 11:00	0.00	0.00	0.00	0.00	0.00	0.00	0.00	0.00	0.00	0.00	0.00	0.00	0.00	0.00	0.00	0.00	0.00	0.00	0.00	0.00
S57.8.5 12:00	0.00	0.00	0.00	0.00	0.00	0.00	0.00	0.00	0.00	0.00	0.00	0.00	0.00	0.00	0.00	0.00	0.00	0.00	0.00	0.00
S57.8.5 13:00	0.00	0.00	0.00	0.00	0.00	0.00	0.00	0.00	0.00	0.00	0.00	0.00	0.00	0.00	0.00	0.00	0.00	0.00	0.00	0.00
S57.8.5 14:00	0.00	0.00	0.00	0.00	0.00	0.00	0.00	0.00	0.00	0.00	0.00	0.00	0.00	0.00	0.00	0.00	0.00	0.00	0.00	0.00
S57.8.5 15:00	0.00	0.00	0.00	0.00	0.00	0.00	0.00	0.00	0.00	0.00	0.00	0.00	0.00	0.00	0.00	0.00	0.00	0.00	0.00	0.00
S57.8.5 16:00	0.00	0.00	0.00	0.00	0.00	0.00	0.00	0.00	0.00	0.00	0.00	0.00	0.00	0.00	0.00	0.00	0.00	0.00	0.00	0.00
S57.8.5 17:00	0.00	0.00	0.00	0.00	0.00	0.00	0.00	0.00	0.00	0.00	0.00	0.00	0.00	0.00	0.00	0.00	0.00	0.00	0.00	0.00
S57.8.5 18:00	0.00	0.00	0.00	0.00	0.00	0.00	0.00	0.00	0.00	0.00	0.00	0.00	0.00	0.00	0.00	0.00	0.00	0.00	0.00	0.00
S57.8.5 19:00	0.00	0.00	0.00	0.00	0.00	0.00	0.00	0.00	0.00	0.00	0.00	0.00	0.00	0.00	0.00	0.00	0.00	0.00	0.00	0.00
S57.8.5 20:00	0.00	0.00	0.00	0.00	0.00	0.00	0.00	0.00	0.00	0.00	0.00	0.00	0.00	0.00	0.00	0.00	0.00	0.00	0.00	0.00
S57.8.5 21:00	0.00	0.00	0.00	0.00	0.00	0.00	0.00	0.00	0.00	0.00	0.00	0.00	0.00	0.00	0.00	0.00	0.00	0.00	0.00	0.00
S57.8.5 22:00	0.00	0.00	0.00	0.00	0.00	0.00	0.00	0.00	0.00	0.00	0.00	0.00	0.00	0.00	0.00	0.00	0.00	0.00	0.00	0.00
S57.8.5 23:00	0.00	0.00	0.00	0.00	0.00	0.00	0.00	0.00	0.00	0.00	0.00	0.00	0.00	0.00	0.00	0.00	0.00	0.00	0.00	0.00
S57.8.6 0:00	0.00	0.00	0.00	0.00	0.00	0.00	0.00	0.00	0.00	0.00	0.00	0.00	0.00	0.00	0.00	0.00	0.00	0.00	0.00	0.00
合計	55.76	103.61	97.28	98.74	107.94	177.50	141.91	124.02	222.54	242.77	197.37	194.34	161.54	176.72	335.59	279.17	286.66	284.47	250.09	211.65

(単位:mm)

流域 No.	21	22	23	24	25	26	27	28	29	30	31	32	33	34	35	36	37	38	39
	流域平均雨量	流域平均雨量	流域平均雨量	流域平均雨量	流域平均雨量	流域平均雨量	流域平均雨量	流域平均雨量	流域平均雨量	流域平均雨量	流域平均雨量	流域平均雨量	流域平均雨量	流域平均雨量	流域平均雨量	流域平均雨量	流域平均雨量	流域平均雨量	流域平均雨量
年月日																			
S57.7.31 0:00	0.00	0.00	0.00	0.00	0.00	0.00	0.00	0.00	0.00	0.00	0.00	0.00	0.00	0.00	0.00	0.00	0.00	0.00	0.00
S57.7.31 1:00	0.00	0.00	0.00	0.00	0.00	0.00	0.00	0.00	0.00	0.00	0.00	0.00	0.00	0.00	0.00	0.00	0.00	0.00	0.00
S57.7.31 2:00	0.00	0.00	0.00	0.00	0.00	0.00	0.00	0.00	0.00	0.00	0.00	0.00	0.00	0.00	0.00	0.00	0.00	0.00	0.00
S57.7.31 3:00	0.00	0.00	0.00	0.00	0.00	0.00	0.00	0.00	0.00	0.00	0.00	0.00	0.00	0.00	0.00	0.00	0.00	0.00	0.00
S57.7.31 4:00	0.00	0.00	0.00	0.00	0.00	0.00	0.00	0.00	0.00	0.00	0.00	0.00	0.00	0.00	0.00	0.00	0.00	0.00	0.00
S57.7.31 5:00	0.00	0.00	0.00	0.00	0.00	0.00	0.00	0.00	0.00	0.00	0.00	0.00	0.00	0.00	0.00	0.00	0.00	0.00	0.00
S57.7.31 6:00	0.00	0.00	0.00	0.00	0.00	0.00	0.00	0.00	0.00	0.00	0.00	0.00	0.00	0.00	0.00	0.00	0.00	0.00	0.00
S57.7.31 7:00	0.00	0.00	0.00	0.00	0.00	0.00	0.00	0.00	0.00	0.00	0.00	0.00	0.00	0.00	0.00	0.00	0.00	0.00	0.00
S57.7.31 8:00	0.00	0.00	0.00	0.00	0.00	0.00	0.00	0.00	0.00	0.00	0.00	0.00	0.00	0.00	0.00	0.00	0.00	0.00	0.00
S57.7.31 9:00	0.00	0.00	0.00	0.00	0.00	0.00	0.00	0.00	0.00	0.00	0.00	0.00	0.00	0.00	0.00	0.00	0.00	0.00	0.00
S57.7.31 10:00	0.00	0.00	0.00	0.00	0.00	0.00	0.00	0.00	0.00	0.00	0.00	0.00	0.00	0.00	0.00	0.00	0.00	0.00	0.00
S57.7.31 11:00	0.00	0.00	0.00	0.00	0.00	0.00	0.00	0.00	0.00	0.00	0.00	0.00	0.00	0.00	0.00	0.00	0.00	0.00	0.00
S57.7.31 12:00	0.00	0.00	0.00	0.00	0.17	0.00	0.00	0.00	0.00	0.00	0.00	0.00	0.00	0.00	0.00	0.00	0.00	0.00	0.00
S57.7.31 13:00	0.00	0.00	0.00	0.00	0.00	0.00	0.00	0.00	0.00	0.31	0.28	0.03	0.00	0.00	0.00	0.00	0.00	0.00	0.00
S57.7.31 14:00	0.00	0.00	0.00	0.00	0.00	0.00	0.00	0.00	0.00	0.00	0.00	0.00	0.00	0.00	0.00	0.00	0.00	0.00	0.00
S57.7.31 15:00	0.00	0.00	0.00	0.00	0.00	0.00	0.12	0.23	0.00	0.56	0.36	0.93	0.00	0.00	0.00	0.23	0.00	0.00	0.00
S57.7.31 16:00	0.00	0.00	0.00	0.00	0.00	0.00	0.00	0.00	0.00	0.20	1.21	0.16	0.45	0.00	0.00	0.72	0.17	0.07	0.00
S57.7.31 17:00	0.00	0.00	0.00	0.00	0.00	0.00	0.00	0.00	0.00	0.14	0.30	0.00	0.00	0.00	0.00	0.80	0.01	0.00	0.00
S57.7.31 18:00	0.48	0.16	2.32	6.54	1.43	0.84	0.32	0.20	3.18	0.72	1.56	1.47	4.38	0.80	7.32	1.51	1.00	1.17	11.92
S57.7.31 19:00	1.90	0.96	0.82	0.83	8.96	5.67	1.41	3.53	1.47	1.00	0.49	0.46	0.65	2.33	0.35	0.45	0.82	0.87	0.01
S57.7.31 20:00	1.66	1.54	6.93	19.73	4.65	2.18	1.60	0.98	1.27	0.17	0.04	0.37	0.70	1.04	3.15	0.00	0.12	2.16	2.04
S57.7.31 21:00	15.39	16.75	9.00	3.42	10.93	4.02	0.48	2.32	1.00	0.17	0.23	0.91	0.80	5.72	5.10	0.28	0.00	0.05	1.00
S57.7.31 22:00	2.09	1.60	0.00	0.00	1.10	0.78	0.84	0.39	0.00	0.00	0.00	0.01	0.00	0.34	0.14	0.00	0.00	0.00	0.00
S57.7.31 23:00	1.14	0.85	0.00	0.32	1.05	1.52	2.25	2.00	0.00	0.28	0.11	0.33	0.00	0.10	0.17	0.00	0.00	0.00	0.01
S57.8.1 0:00	1.30	0.58	0.65	0.11	3.26	1.51	2.46	1.32	0.00	0.03	0.00	0.25	0.00	0.55	0.28	0.00	0.03	0.51	0.00
S57.8.1 1:00	0.71	0.32	0.14	0.01	1.25	0.84	1.46	0.23	0.00	0.31	0.14	0.16	0.45	0.07	0.16	0.05	0.00	0.00	0.00
S57.8.1 2:00	1.20	0.44	0.04	0.00	3.39	2.14	1.45	1.10	0.27	0.28	0.40	0.36	0.80	0.35	0.65	0.15	0.01	0.05	0.99
S57.8.1 3:00	1.02	0.85	0.34	3.99	1.16	1.11	0.53	0.87	0.00	0.52	0.91	0.16	0.45	0.08	0.86	1.11	0.01	0.00	0.07
S57.8.1 4:00	2.11	2.37	5.21	3.59	1.55	2.47	1.85	2.34	3.47	3.69	3.53	2.35	1.80	4.22	2.98	1.14	1.02	1.57	2.00
S57.8.1 5:00	6.41	4.63	1.90	1.83	8.18	5.85	2.56	3.12	2.27	1.91	2.04	1.99	4.66	2.79	2.74	2.57	8.05	4.79	2.99
S57.8.1 6:00	3.72	1.77	0.69	0.27	11.29	6.07	8.15	6.56	1.73	7.07	4.58	6.98	6.51	1.95	1.09	2.95	5.92	3.65	1.00
S57.8.1 7:00	2.80	1.81	1.19	1.33	7.16	5.35	9.58	5.87	2.00	7.01	4.65	3.47	3.30	2.14	1.93	4.57	3.58	2.72	2.00
S57.8.1 8:00	2.19	1.40	2.02	2.71	4.03	3.22	4.30	2.64	2.00	2.43	2.79	1.60	2.00	2.13	1.97	2.46	2.05	2.51	2.01
S57.8.1 9:00	3.25	2.94	1.18	0.85	3.43	3.08	2.75	2.05	1.27	2.15	1.55	1.83	2.00	1.36	1.82	2.08	2.03	2.51	1.99
S57.8.1 10:00	2.59	2.37	3.04	3.48	2.43	2.85	3.26	2.66	3.27	4.92	5.61	3.13	4.91	2.82	3.66	5.87	5.41	5.91	4.56
S57.8.1 11:00	3.06	2.52	3.63	6.91	4.96	4.84	5.12	4.75	4.53	5.49	5.31	6.49	8.68	4.02	5.27	6.23	10.40	10.91	7.42
S57.8.1 12:00	6.45	5.92	6.96	7.88	8.73	10.34	7.61	9.27	9.27	7.83	8.01	9.21	10.48	8.38	9.02	8.98	11.38	11.91	10.57
S57.8.1 13:00	5.61	5.23	10.32	11.27	7.50	10.92	6.93	9.20	17.33	6.23	6.26	10.68	14.14	13.04	15.93	8.78	13.35	16.99	20.67
S57.8.1 14:00	11.92	11.78	16.11	16.28	10.41	13.78	8.34	11.35	16.71	7.83	7.38	13.60	17.12	13.74	21.86	9.19	16.11	22.81	26.11
S57.8.1 15:00	25.08	31.41	31.63	12.35	10.69	14.96	9.25	13.11	23.27	7.38	7.37	14.50	15.24	26.78	26.64	8.40	13.39	13.91	21.19
S57.8.1 16:00	11.78	8.82	7.01	3.24	26.71	42.02	18.08	32.13	40.08	10.85	5.58	24.35	23.40	31.93	20.83	6.60	21.41	19.37	28.17
S57.8.1 17:00	14.69	6.24	4.40	4.47	27.47	40.46	3.83	18.93	36.29	4.86	4.23	12.72	10.84	22.52	17.29	4.15	4.59	4.09	19.75
S57.8.1 18:00	17.71	10.48	13.66	3.24	32.87	60.60	8.05	32.27	50.80	2.68	2.89	13.78	15.11	39.66	34.29	2.99	2.55	4.63	39.25
S57.8.1 19:00	3.53	1.99	0.65	1.29	21.10	8.10	18.08	14.84	3.27	4.03	8.25	9.15	5.36	1.97	2.68	7.53	5.73	9.36	5.64
S57.8.1 20:00	1.89	1.51	1.33	1.96	3.71	0.99	9.93	5.41	0.27	6.16	8.68	6.08	4.47	0.52	1.02	9.34	6.13	7.73	2.95
S57.8.1 21:00	2.61	2.30	1.14	1.01	4.14	2.40	9.47	7.02	1.00	13.03	16.04	11.41	9.30	1.12	1.23	15.36	12.08	13.73	4.62
S57.8.1 22:00	3.17	1.20	1.05	1.64	6.78	6.14	11.78	9.68	2.73	16.01	18.19	15.95	14.40	2.50	1.91	19.50	19.72	20.82	7.30
S57.8.1 23:00	5.99	4.60	5.54	4.17	6.84	8.57	12.16	10.94	6.27	19.66	23.36	16.88	17.68	6.71	6.52	23.06	22.12	18.64	10.05
S57.8.2 0:00	12.09	10.56	11.36	8.75	11.45	13.96	11.98	12.46	10.73	20.31	24.35	17.74	23.39	11.73	11.03	26.31	29.16	34.99	17.24
S57.8.2 1:00	11.39	10.35	10.04	8.74	10.71	12.83	14.23	14.35	12.00	19.63	19.47	22.98	22.70	10.73	11.45	23.05	26.50	33.18	18.11
S57.8.2 2:00	9.29	7.98	8.86	6.16	8.89	12.06	10.11	9.87	9.80	9.02	7.82	10.97	12.35	9.14	10.88	9.45	12.72	13.82	12.52
S57.8.2 3:00	8.11	6.93	4.74	2.23	4.96	5.53	3.43	2.88	3.27	1.60	4.11	2.03	3.27	3.84	4.55	6.90	2.99	3.00	3.70
S57.8.2 4:00	2.80	1.21	0.17	0.56	1.20	1.51	0.88	0.23	0.00	0.60	1.22	0.35	1.34	0.16	0.12	3.00	1.39	1.91	0.56
S57.8.2 5:00	0.02	0.07	0.00	0.00	0.17	0.00	0.00	0.00	0.00	0.00	0.00	0.00	0.00	0.00	0.00	0.01	0.01	0.00	0.00
S57.8.2 6:00	0.11	0.04	0.00	0.00	1.45	0.00	1.14	0.28	0.00	0.00	0.00	0.00	0.00	0.00	0.00	0.25	0.00	0.00	0.00
S57.8.2 7:00	1.34	0.93	0.00	0.00	0.27	0.87	0.32	0.13	0.00	0.28	0.08	0.09	0.00	0.10	0.11	0.00	0.00	0.00	0.00
S57.8.2 8:00	0.00	0.00	0.00	0.00	0.00	0.04	0.00	0.05	0.73	0.00	0.00	0.13	0.00	0.26	0.00	0.00	0.00	0.00	0.00
S57.8.2 9:00	0.00	0.00	0.00	0.00	0.00	0.00	0.00	0.00	0.00	0.00	0.00	0.00	0.00	0.00	0.00	0.00	0.00	0.00	0.00
S57.8.2 10:00	0.00	0.00	0.00	0.00	0.00	0.00	0.00	0.00	0.00	0.00	0.00	0.00	0.00	0.00	0.00	0.00	0.00	0.00	0.00
S57.8.2 11:00	0.00	0.00	0.00	0.00	0.00	0.00	0.00	0.00	0.00	0.00	0.00	0.00	0.00	0.00	0.00	0.00	0.00	0.00	0.00
S57.8.2 12:00	0.00	0.00	0.00	0.00	0.00	0.00	0.00	0.00	0.00	0.00	0.00	0.00	0.00	0.00	0.00	0.00	0.00	0.00	0.00
S57.8.2 13:00	0.00	0.00	0.00	0.00	0.00	0.00	0.00	0.00	0.00	0.00	0.00	0.00	0.00	0.00	0.00	0.00	0.00	0.00	0.00
S57.8.2 14:00	0.00	0.00	0.00	0.00	0.00	0.00	0.00	0.00	0.00	0.00	0.00	0.00	0.00	0.00	0.00	0.00	0.00	0.00	0.00
S57.8.2 15:00	0.00	0.00	0.00	0.00	0.00	0.00	0.00	0.00	0.00	0.00	0.00	0.00	0.00	0.00	0.00	0.00	0.00	0.00	0.00
S57.8.2 16:00	0.00	0.00	0.00	0.00	0.00	0.00	0.00	0.00	0.00	0.00	0.00	0.00	0.00	0.00	0.00	0.00	0.00	0.00	0.00
S57.8.2 17:00	0.00	0.00	0.00	0.00	0.00	0.00	0.00	0.00	0.00	0.00	0.00	0.00	0.00	0.00	0.00	0.00	0.00	0.00	0.00
S57.8.2 18:00	0.00	0.00	0.00	0.00	0.00	0.00	0.00	0.00	0.00	0.00	0.00	0.00	0.00	0.00	0.00	0.00	0.00	0.00	0.00
S57.8.2 19:00	0.00	0.00	0.00	0.00	0.00	0.00	0.00	0.00	0.00	0.00	0.00	0.00	0.00	0.00	0.00	0.00	0.00	0.00	0.00
S57.8.2 20:00	0.00	0.00	0.00	0.00	0.00	0.00	0.00	0.00	0.00	0.00	0.00	0.00	0.00	0.00	0.00	0.00	0.00	0.00	0.00
S57.8.2 21:00	0.00	0.00	0.00	0.00	0.00	0.00	0.00	0.00	0.00	0.00	0.00	0.00	0.00	0.00	0.00	0.00	0.00	0.00	0.00
S57.8.2 22:00	0.00	0.00	0.00	0.00	0.00	0.00	0.00	0.00	0.00	0.00	0.00	0.00	0.00	0.00	0.00	0.00	0.00	0.00	0.00
S57.8.2 23:00	0.00	0.00	0.00	0.00	0.00	0.00	0.00	0.00	0.00	0.00	0.00	0.00	0.00	0.00	0.00	0.00	0.00	0.00	0.00
S57.8.3 0:00	0.00	0.00	0.00	0.00	0.00	0.00	0.00	0.00	0.00	0.00	0.00	0.00	0.00	0.00	0.00	0.00	0.00	0.00	0.00
S57.8.3 1:00	0.00	0.00	0.00	0.00	0.00	0.00	0.00	0.00	0.00	0.07	0.07	0.00	0.00	0.00	0.00	0.00	0.00	0.00	0.00
S57.8.3 2:00	0.00	0.00	0.00	0.32	0.00	0.00	0.00	0.00	0.00	0.57	1.09	0.00	0.00	0.00	0.08	0.52	0.00	0.00	0.01
S57.8.3 3:00	0.20	0.00	0.21	2.95	0.49	0.65	0.12	0.64	1.00	1.03	2.59	1.53	1.73	0.47	1.18	4.43	2.03	2.00	1.33
S57.8.3 4:00	2.22	2.37	4.98	5.47	3.15	3.80	2.99	3.75	6.53	2.82	3.75	5.58	7.27	5.27	6.45	6.08	6.98	7.00	7.71
S57.8.3 5:00	2.87	3.28	6.10	5.75	4.15	3.92	6.07	5.34	6.53	4.33	4.36	6.22	6.95	5.78	6.56	4.90	6.72	8.68	8.24
S57.8.3 6:00	1.43	1.24	2.00	1.84	3.74	2.00	1.62	1.75	2.00	2.20	2.30	1.75	1.27	2.00	1.91	1.36	1.00	1.00	1.72
S57.8.3 7:00	2.39	0.23	0.04	0.16	2.55	0.84	1.75	0.76	0.27	0.18	0.04	0.20	0.45	0.10	0.63	0.01	0.45	0.92	1.00
S57.8.3 8:00	1.45	1.72	0.35	0.73	0.98	2.09	4.06	3.06	1.00	3.95	1.42	1.84	0.88	0.71	0.84	0.89	0.48	0.92	1.00
S57.8.3 9:00	0.02	0.89	4.64	1.04	0.58	2.56	0.54	1.94	2.47	0.56	0.52	0.63	0.39	4.39	2.25	0.25	0.55	0.08	0.72
S57.8.3 10:00	0.00	0.00	0.00	0.00	0.00	0.00	0.00	0.00	0.00	0.00	0.00	0.00	0.00	0.00	0.00	0.00	0.00	0.00	0.00
S57.8.3 11:00	0.00	0.00	0.00	0.00	0.00	0.00	0.00	0.00	0.00	0.00	0.00	0.00	0.00	0.00	0.00	0.00	0.00	0.00	0.00
S57.8.3 12:00	0.00	0.00	0.00	0.00	0.00	0.00	0.00	0.00	0.00	0.00	0.00	0.00	0.00	0.00	0.00	0.00	0.00	0.00	0.00
S57.8.3 13:00	0.00	0.00	0.00	0.00	0.00	0.00	0.00	0.00	0.00	0.00	0.00	0.00	0.00	0.00	0.00	0.00	0.00	0.00	0.00
S57.8.3 14:00	0.00	0.00	0.00	0.00	0.00	0.00	0.00	0.00	0.00	0.00	0.00	0.00	0.00	0.00	0.00	0.00	0.00	0.00	0.00
S57.8.3 15:00	0.00	0.00	0.00	0.00	0.00	0.00	0.00	0.00	0.00	0.00	0.00	0.00	0.00	0.00	0.00	0.00	0.00	0.00	0.00
S57.8.3 16:00	0.00	0.00	0.00	0.00	0.00	0.00	0.00	0.00	0.00	0.00	0.00	0.00	0.00	0.00	0.00	0.00	0.00	0.00	0.00
S57.8.3 17:00	0.00	0.00	0.00	0.00	0.00	0.00	0.00	0.00	0.00	0.00	0.00	0.00	0.00	0.00	0.00	0.00	0.00	0.00	0.00
S57.8.3 18:00	0.00	0.00	0.00	0.00	0.00	0.00	0.00	0.00	0.00	0.00	0.00	0.00	0.00	0.00	0.00	0.00	0.00	0.00	0.00
S57.8.3 19:00	0.00	0.00	0.00	0.00	0.00	0.00	0.00	0.00	0.00	0.00	0.00	0.00	0.00	0.00	0.00	0.00	0.00	0.00	0.00
S57.8.3 20:00	0.00	0.00	0.00	0.00	0.00	0.00	0.00	0.00	0.00	0.00	0.00	0.00	0.00	0.00	0.00	0.00	0.00	0.00	0.00
S57.8.3 21:00	0.00	0.00	0.00	0.00	0.00	0.00	0.00	0.00	0.00	0.00	0.00	0.00	0.00	0.00	0.00	0.00	0.00	0.00	0.00
S57.8.3 22:00	0.00	0.00	0.00	0.00	0.00	0.00	0.00	0.00	0.00	0.00	0.00	0.00	0.00	0.00	0.00	0.00	0.00	0.00	0.00
S57.8.3 23:00	0.00	0.00	0.00	0.00	0.00	0.00	0.00	0.00	0.00	0.00	0.00	0.00	0.00	0.00	0.00	0.00	0.00	0.00	0.00
S57.8.4 0:00	0.00	0.00	0.00	0.00	0.00	0.00	0.00	0.00	0.00	0.00	0.00	0.00	0.00	0.00	0.00	0.00	0.00	0.00	0.00
S57.8.4 1:00	0.00	0.00	0.00	0.00	0.00	0.00	0.00	0.00	0.00	0.00	0.00	0.00	0.00	0.00	0.00	0.00	0.00	0.00	0.00
S57.8.4 2:00	0.00	0.00	0.00	0.00	0.00	0.00	0.00	0.00	0.00	0.00	0.00	0.00	0.00	0.00	0.00	0.00	0.00	0.00	0.00
S57.8.4 3:00	0.00	0.00	0.00	0.00	0.00	0.00	0.00	0.00	0.00	0.00	0.00	0.00	0.00	0.00	0.00	0.00	0.00	0.00	0.00
S57.8.4 4:00	0.00	0.00	0.00	0.00	0.00	0.00	0.00	0.00	0.00	0.00	0.00	0.00	0.00	0.00	0.00	0.00	0.00	0.00	0.00
S57.8.4 5:00	0.00	0.00	0.00	0.00	0.00	0.00	0.00	0.00	0.00	0.00	0.00	0.00	0.00	0.00	0.00	0.00	0.00	0.00	0.00
S57.8.4 6:00	0.00	0.00	0.00	0.00	0.00	0.00	0.00	0.00	0.00	0.00	0.00	0.00	0.00	0.00	0.00	0.00	0.00	0.00	0.00
S57.8.4 7:00	0.00	0.00	0.00	0.00	0.00	0.00	0.00	0.00	0.00	0.00	0.00	0.00	0.00	0.00	0.00	0.00	0.00	0.00	0.00
S57.8.4 8:00	0.00	0.00	0.00	0.00	0.00	0.00	0.00	0.00	0.00	0.00	0.00	0.00	0.00	0.00	0.00	0.00	0.00	0.00	0.00
S57.8.4 9:00	0.00	0.00	0.00	0.00	0.00	0.00	0.00	0.00	0.00	0.00	0.00	0.00	0.00	0.00	0.00	0.00	0.00	0.00	0.00
S57.8.4 10:00	0.00	0.00	0.00	0.00	0.00	0.00	0.00	0.00	0.00	0.00	0.00	0.00	0.00	0.00	0.00	0.00	0.00	0.00	0.00
S57.8.4 11:00	0.00	0.00	0.00	0.00	0.00	0.00	0.00	0.00	0.00	0.00	0.00	0.00	0.00	0.00	0.00	0.00	0.00	0.00	0.00
S57.8.4 12:00	0.00	0.00	0.00	0.00	0.00	0.00	0.00	0.00	0.00	0.00	0.00	0.00	0.00	0.00	0.00	0.00	0.00	0.00	0.00
S57.8.4 13:00	0.00	0.00	0.00	0.00	0.00	0.00	0.00	0.00	0.00	0.00	0.00	0.00	0.00	0.00	0.00	0.00	0.00	0.00	0.00
S57.8.4 14:00	0.00	0.00	0.00	0.00	0.00	0.00	0.00	0.00	0.00	0.00	0.00	0.00	0.00	0.00	0.00	0.00	0.00	0.00	0.00
S57.8.4 15:00	0.00	0.00	0.00	0.00	0.00	0.00	0.00	0.00	0.00	0.00	0.00	0.00	0.00	0.00	0.00	0.00	0.00	0.00	0.00
S57.8.4 16:00	0.00	0.00	0.00	0.00	0.00	0.00	0.00	0.00	0.00	0.00	0.00	0.00	0.00	0.00	0.00	0.00	0.00	0.00	0.00
S57.8.4 17:00	0.00	0.00	0.00	0.00	0.00	0.00	0.00	0.00	0.00	0.00	0.00	0.00	0.00	0.00	0.00	0.00	0.00	0.00	0.00
S57.8.4 18:00	0.00	0.00	0.00	0.00	0.00	0.00	0.00	0.00	0.00	0.00	0.00	0.00	0.00	0.00	0.00	0.00	0.00	0.00	0.00
S57.8.4 19:00	0.00	0.00	0.00	0.00	0.00	0.00	0.00	0.00	0.00	0.00	0.00	0.00	0.00	0.00	0.00	0.00	0.00	0.00	0.00
S57.8.4 20:00	0.00	0.00	0.00	0.00	0.00	0.00	0.00	0.00	0.00	0.00	0.00	0.00	0.00	0.00	0.00	0.00	0.00	0.00	0.00
S57.8.4 21:00	0.00	0.00	0.00	0.00	0.00	0.00	0.00	0.00	0.00	0.00	0.00	0.00	0.00	0.00	0.00	0.00	0.00	0.00	0.00
S57.8.4 22:00	0.00	0.00	0.00	0.00	0.00	0.00	0.00	0.00	0.00	0.00	0.00	0.00	0.00	0.00	0.00	0.00	0.00	0.00	0.00
S57.8.4 23:00	0.00	0.00	0.00	0.00	0.00	0.00	0.00	0.00	0.00	0.00	0.00	0.00	0.00	0.00	0.00	0.00	0.00	0.00	0.00
S57.8.5 0:00	0.00	0.00	0.00	0.00	0.00	0.00	0.00	0.00	0.00	0.00	0.00	0.00	0.00	0.00	0.00	0.00	0.00	0.00	0.00
S57.8.5 1:00	0.00	0.00	0.00	0.00	0.00	0.00	0.00	0.00	0.00	0.00	0.00	0.00	0.00	0.00	0.00	0.00	0.00	0.00	0.00
S57.8.5 2:00	0.00	0.00	0.00	0.00	0.00	0.00	0.00	0.00	0.00	0.00	0.00	0.00	0.00	0.00	0.00	0.00	0.00	0.00	0.00
S57.8.5 3:00	0.00	0.00	0.00	0.00	0.00	0.00	0.00	0.00	0.00	0.00	0.00	0.00	0.00	0.00	0.00	0.00	0.00	0.00	0.00
S57.8.5 4:00	0.00	0.00	0.00	0.00	0.00	0.00	0.00	0.00	0.00	0.00	0.00	0.00	0.00	0.00	0.00	0.00	0.00	0.00	0.00
S57.8.5 5:00	0.00	0.00	0.00	0.00	0.00	0.00	0.00	0.00	0.00	0.00	0.00	0.00	0.00	0.00	0.00	0.00	0.00	0.00	0.00
S57.8.5 6:00	0.00	0.00	0.00	0.00	0.00	0.00	0.00	0.00	0.00	0.00	0.00	0.00	0.00	0.00	0.00	0.00	0.00	0.00	0.00
S57.8.5 7:00	0.00	0.00	0.00	0.00	0.00	0.00	0.00	0.00	0.00	0.00	0.00	0.00	0.00	0.00	0.00	0.00	0.00	0.00	0.00
S57.8.5 8:00	0.00	0.00	0.00	0.00	0.00	0.00	0.00	0.00	0.00	0.00	0.00	0.00	0.00	0.00	0.00	0.00	0.00	0.00	0.00
S57.8.5 9:00	0.00	0.00	0.00	0.00	0.00	0.00	0.00	0.00	0.00	0.00	0.00	0.00	0.00	0.00	0.00	0.00	0.00	0.00	0.00
S57.8.5 10:00	0.00	0.00	0.00	0.00	0.00	0.00	0.00	0.00	0.00	0.00	0.00	0.00	0.00	0.00	0.00	0.00	0.00	0.00	0.00
S57.8.5 11:00	0.00	0.00	0.00	0.00	0.00	0.00	0.00	0.00	0.00	0.00	0.00	0.00	0.00	0.00	0.00	0.00	0.00	0.00	0.00
S57.8.5 12:00	0.00	0.00	0.00	0.00	0.00	0.00	0.00	0.00	0.00	0.00	0.00	0.00	0.00	0.00	0.00	0.00	0.00	0.00	0.00
S57.8.5 13:00	0.00	0.00	0.00	0.00	0.00	0.00	0.00	0.00	0.00	0.00	0.00	0.00	0.00	0.00	0.00	0.00	0.00	0.00	0.00
S57.8.5 14:00	0.00	0.00	0.00	0.00	0.00	0.00	0.00	0.00	0.00	0.00	0.00	0.00	0.00	0.00	0.00	0.00	0.00	0.00	0.00
S57.8.5 15:00	0.00	0.00	0.00	0.00	0.00	0.00	0.00	0.00	0.00	0.00	0.00	0.00	0.00	0.00	0.00	0.00	0.00	0.00	0.00
S57.8.5 16:00	0.00	0.00	0.00	0.00	0.00	0.00	0.00	0.00	0.00	0.00	0.00	0.00	0.00	0.00	0.00	0.00	0.00	0.00	0.00
S57.8.5 17:00	0.00	0.00	0.00	0.00	0.00	0.00	0.00	0.00	0.00	0.00	0.00	0.00	0.00	0.00	0.00	0.00	0.00	0.00	0.00
S57.8.5 18:00	0.00	0.00	0.00	0.00	0.00	0.00	0.00	0.00	0.00	0.00	0.00	0.00	0.00	0.00	0.00	0.00	0.00	0.00	0.00
S57.8.5 19:00	0.00	0.00	0.00	0.00	0.00	0.00	0.00	0.00	0.00	0.00	0.00	0.00	0.00	0.00	0.00	0.00	0.00	0.00	0.00
S57.8.5 20:00	0.00	0.00	0.00	0.00	0.00	0.00	0.00	0.00	0.00	0.00	0.00	0.00	0.00	0.00	0.00	0.00	0.00	0.00	0.00
S57.8.5 21:00	0.00	0.00	0.00	0.00	0.00	0.00	0.00	0.00	0.00	0.00	0.00	0.00	0.00	0.00	0.00	0.00	0.00	0.00	0.00
S57.8.5 22:00	0.00	0.00	0.00	0.00	0.00	0.00	0.00	0.00	0.00	0.00	0.00	0.00	0.00	0.00	0.00	0.00	0.00	0.00	0.00
S57.8.5 23:00	0.00	0.00	0.00	0.00	0.00	0.00	0.00	0.00	0.00	0.00	0.00	0.00	0.00	0.00	0.00	0.00	0.00	0.00	0.00
S57.8.6 0:00	0.00	0.00	0.00	0.00	0.00	0.00	0.00	0.00	0.00	0.00	0.00	0.00	0.00	0.00	0.00	0.00	0.00	0.00	0.00
合計	219.23	183.13	192.42	173.39	304.05	335.65	233.29	274.82	291.30	213.09	223.54	283.76	282.08	256.34	258.92	242.47	282.15	312.95	310.14

昭和57年9月洪水の小流域ごとの流域平均雨量について

(単位:mm)

流域 No	1	2	3	4	5	6	7	8	9	10	11	12	13	14	15	16	17	18	19	20
	流域平均雨量	流域平均雨量	流域平均雨量	流域平均雨量	流域平均雨量	流域平均雨量	流域平均雨量	流域平均雨量	流域平均雨量	流域平均雨量	流域平均雨量	流域平均雨量	流域平均雨量	流域平均雨量	流域平均雨量	流域平均雨量	流域平均雨量	流域平均雨量	流域平均雨量	流域平均雨量
年月日																				
S57.9.10 0:00	0.00	0.00	0.00	0.00	0.00	0.00	0.00	0.00	0.00	0.00	0.00	0.00	0.00	0.00	0.00	0.00	0.00	0.00	0.00	0.00
S57.9.10 1:00	0.00	0.00	0.00	0.00	0.00	0.00	0.00	0.00	0.00	0.00	0.00	0.00	0.00	0.00	0.00	0.00	0.00	0.00	0.00	0.00
S57.9.10 2:00	0.00	0.00	0.00	0.00	0.00	0.00	0.00	0.00	0.00	0.00	0.00	0.00	0.00	0.00	0.00	0.00	0.00	0.00	0.00	0.00
S57.9.10 3:00	0.00	0.00	0.00	0.00	0.00	0.00	0.00	0.00	0.00	0.00	0.00	0.00	0.00	0.00	0.00	0.00	0.00	0.00	0.00	0.00
S57.9.10 4:00	0.00	0.00	0.00	0.00	0.00	0.00	0.00	0.00	0.00	0.00	0.00	0.00	0.00	0.00	0.00	0.00	0.00	0.00	0.00	0.00
S57.9.10 5:00	0.00	0.00	0.00	0.00	0.00	0.00	0.00	0.00	0.00	0.00	0.00	0.00	0.00	0.00	0.00	0.00	0.00	0.00	0.00	0.00
S57.9.10 6:00	0.00	0.00	0.00	0.00	0.00	0.00	0.00	0.00	0.00	0.00	0.00	0.00	0.00	0.00	0.00	0.00	0.00	0.00	0.00	0.00
S57.9.10 7:00	0.00	0.00	0.00	0.00	0.00	0.00	0.00	0.00	0.00	0.00	0.00	0.00	0.00	0.00	0.00	0.00	0.00	0.00	0.00	0.00
S57.9.10 8:00	0.00	0.00	0.00	0.00	0.00	0.00	0.00	0.00	0.00	0.00	0.00	0.00	0.00	0.00	0.00	0.00	0.00	0.00	0.00	0.00
S57.9.10 9:00	0.00	0.00	0.00	0.00	0.00	0.00	0.00	0.00	0.00	0.00	0.00	0.00	0.00	0.00	0.00	0.00	0.00	0.00	0.00	0.00
S57.9.10 10:00	2.65	5.61	6.49	4.56	5.67	3.36	6.11	5.58	4.41	3.12	1.92	2.69	3.06	0.94	1.83	5.41	7.53	4.71	8.93	7.94
S57.9.10 11:00	0.35	0.41	0.33	0.09	0.00	0.05	0.11	0.70	1.38	1.85	3.36	2.80	2.22	1.38	0.87	0.77	0.66	0.44	0.76	0.34
S57.9.10 12:00	2.45	2.35	2.03	1.92	1.02	0.89	0.92	1.04	1.26	0.67	0.34	0.28	0.17	0.88	1.18	1.00	0.98	0.94	0.82	0.57
S57.9.10 13:00	0.55	0.90	0.76	0.35	0.92	0.49	0.89	0.43	1.29	0.80	0.11	0.06	0.17	0.18	0.37	0.06	0.23	0.56	0.04	0.28
S57.9.10 14:00	0.00	0.00	0.00	0.00	0.07	0.19	0.01	0.00	0.16	0.02	0.42	0.30	0.00	0.72	0.11	0.11	0.04	0.06	0.16	0.16
S57.9.10 15:00	0.45	1.08	0.72	0.09	0.00	0.05	0.48	0.62	0.87	0.40	0.30	0.61	0.41	0.06	0.00	0.62	0.60	0.34	0.77	0.47
S57.9.10 16:00	0.55	0.24	0.13	0.00	0.00	0.15	0.00	0.14	0.48	0.85	0.67	0.46	0.75	0.00	0.06	0.06	0.00	0.00	0.04	0.00
S57.9.10 17:00	0.00	0.00	0.12	0.65	0.28	0.11	0.52	0.48	0.17	0.56	0.66	0.83	0.86	0.04	0.04	0.09	0.00	0.00	0.11	0.27
S57.9.10 18:00	0.00	0.00	0.00	0.00	0.00	0.30	0.00	0.16	0.18	0.03	0.34	0.24	0.17	0.00	0.00	0.02	0.00	0.00	0.05	0.00
S57.9.10 19:00	0.00	0.24	0.00	0.00	0.00	0.00	0.03	0.15	0.04	0.01	0.05	0.23	0.14	0.00	0.00	0.01	0.00	0.00	0.00	0.00
S57.9.10 20:00	0.00	0.08	0.28	0.03	0.20	0.15	0.17	2.08	1.38	2.45	0.16	1.00	0.55	0.09	0.04	0.14	0.60	0.00	0.76	0.55
S57.9.10 21:00	0.00	0.41	0.27	0.41	1.41	0.24	1.61	0.01	0.62	0.33	0.72	0.49	0.02	0.25	0.09	1.23	0.65	0.45	0.75	0.37
S57.9.10 22:00	0.45	0.52	1.10	0.98	0.88	1.03	0.82	0.07	0.00	0.00	0.00	0.00	0.64	0.57	1.14	0.89	0.77	1.54	0.16	0.13
S57.9.10 23:00	0.65	1.41	1.32	1.37	0.61	0.69	0.89	0.12	0.31	0.17	0.00	0.00	0.70	2.37	1.55	2.18	0.39	0.83	0.24	0.39
S57.9.11 0:00	1.45	1.35	1.70	1.99	1.61	1.92	1.62	0.26	0.13	0.08	0.00	0.13	0.61	2.08	2.10	1.98	1.76	2.15	0.84	0.52
S57.9.11 1:00	1.00	1.49	1.23	0.86	0.94	0.55	0.61	0.21	0.24	0.29	0.01	0.00	0.00	1.28	1.24	1.64	0.53	1.01	0.40	0.28
S57.9.11 2:00	0.65	1.57	1.30	1.04	0.17	0.54	0.51	0.24	0.62	0.58	0.10	0.01	0.01	1.59	1.60	0.99	0.95	0.41	0.53	0.18
S57.9.11 3:00	1.00	1.97	1.76	0.85	1.22	1.40	0.93	2.07	2.15	0.87	0.06	0.32	1.34	0.46	0.99	0.23	0.47	1.46	0.19	0.67
S57.9.11 4:00	1.10	2.24	2.31	1.75	0.82	0.82	0.89	0.88	2.37	1.03	0.58	0.54	0.80	0.49	0.42	0.10	0.04	0.15	0.32	0.53
S57.9.11 5:00	1.00	1.00	0.84	0.92	0.10	0.65	0.01	0.23	1.03	0.45	0.52	0.23	0.86	0.65	0.87	0.67	0.53	0.28	0.75	0.10
S57.9.11 6:00	0.10	0.43	0.56	0.71	0.23	0.41	0.04	0.75	0.31	0.23	0.18	0.41	0.96	0.91	1.37	0.83	0.36	0.72	0.27	0.11
S57.9.11 7:00	0.90	0.16	0.38	0.75	0.79	1.05	0.89	0.21	0.11	0.05	0.12	0.23	0.81	0.86	1.54	0.24	0.83	0.96	0.92	0.76
S57.9.11 8:00	0.45	0.59	0.75	1.05	0.11	1.03	0.01	0.04	0.09	0.07	0.23	0.39	0.02	1.82	1.67	0.81	0.91	1.25	0.87	0.27
S57.9.11 9:00	0.90	0.73	0.77	1.80	0.83	1.37	0.96	0.42	0.40	0.39	0.93	0.77	0.92	1.76	1.32	0.24	0.17	0.38	0.56	1.08
S57.9.11 10:00	0.35	0.40	0.78	1.49	1.65	0.97	0.93	1.18	0.57	1.24	1.13	1.22	0.84	1.95	1.95	0.81	0.75	1.05	0.75	0.39
S57.9.11 11:00	0.00	0.00	0.00	0.00	0.00	0.80	0.00	0.00	0.15	0.13	0.06	0.24	0.75	0.53	1.15	0.21	0.49	1.15	0.34	0.45
S57.9.11 12:00	0.00	0.00	0.07	0.55	0.09	0.79	0.38	0.00	0.04	0.18	0.01	0.00	0.00	1.08	0.30	0.89	1.00	0.30	1.27	0.20
S57.9.11 13:00	0.00	0.00	0.00	0.00	0.00	0.61	0.15	0.02	0.05	0.00	0.00	0.00	0.65	1.00	0.22	0.18	0.25	0.56	0.36	0.89
S57.9.11 14:00	0.00	0.00	0.00	0.00	0.08	0.52	0.99	0.62	0.44	0.30	0.55	1.10	1.81	0.87	0.79	1.07	1.71	1.62	1.63	1.20
S57.9.11 15:00	0.00	0.32	0.28	0.15	0.57	1.03	1.44	1.74	1.52	2.14	2.35	2.36	2.95	0.00	0.18	0.06	0.15	0.16	0.36	1.09
S57.9.11 16:00	0.00	0.00	0.04	0.08	0.83	0.60	0.16	0.98	1.39	1.77	2.43	2.79	3.47	0.00	0.07	0.00	0.04	0.27	0.43	0.70
S57.9.11 17:00	0.00	0.65	0.39	0.00	0.60	0.30	0.59	2.84	2.69	2.80	2.92	2.80	3.19	0.03	0.04	0.70	0.60	0.30	1.08	1.72
S57.9.11 18:00	0.00	1.39	1.10	0.45	1.24	0.00	0.56	2.73	3.44	3.56	3.28	3.16	3.03	0.23	0.25	0.76	1.24	0.52	2.43	2.57
S57.9.11 19:00	0.90	2.28	2.19	1.93	2.53	1.99	3.04	3.45	3.22	2.64	2.19	2.56	2.50	2.23	2.12	1.97	2.87	3.04	2.69	2.91
S57.9.11 20:00	3.35	3.00	2.97	3.00	2.80	2.69	2.89	1.97	2.06	1.59	1.35	1.61	1.35	3.24	2.36	2.60	1.51	2.08	1.40	2.18
S57.9.11 21:00	2.45	1.78	1.95	2.00	1.65	1.35	1.08	1.00	1.55	1.43	1.04	1.34	1.66	3.70	2.87	2.02	1.97	1.94	1.79	1.56
S57.9.11 22:00	1.55	0.75	0.68	0.74	0.18	1.25	0.92	0.62	1.39	1.10	1.55	1.45	1.16	1.68	1.74	1.12	1.02	1.22	1.31	1.02
S57.9.11 23:00	0.45	0.92	0.89	0.61	1.00	1.22	1.08	0.66	1.56	1.38	1.10	1.48	1.80	2.21	1.57	1.93	1.61	1.05	1.84	1.27
S57.9.12 0:00	1.90	1.81	1.62	1.64	1.02	1.35	1.11	1.45	2.46	1.98	1.71	1.99	2.16	3.13	2.06	2.90	2.75	2.10	3.07	2.08
S57.9.12 1:00	1.45	2.50	1.98	1.28	1.91	1.44	1.64	2.07	3.03	2.04	2.59	2.73	2.30	3.29	2.28	2.86	2.03	1.71	2.22	2.26
S57.9.12 2:00	2.00	1.59	1.61	1.04	1.31	1.39	1.55	1.60	2.45	2.33	2.30	2.10	1.63	4.14	2.42	3.47	1.97	1.38	1.98	1.28
S57.9.12 3:00	2.45	3.50	3.15	2.98	2.40	3.29	3.45	3.07	3.41	3.39	3.79	3.81	3.89	5.27	3.69	4.64	3.40	3.50	3.55	3.82
S57.9.12 4:00	2.00	2.32	2.08	1.84	1.99	2.31	2.00	2.17	3.71	3.24	3.61	3.29	3.37	2.47	2.28	2.25	2.88	2.65	2.72	2.17
S57.9.12 5:00	3.00	4.14	4.24	3.23	2.92	2.38	2.67	3.70	3.96	4.45	4.24	4.26	4.02	4.33	2.86	3.75	2.50	2.65	2.70	3.54
S57.9.12 6:00	2.90	4.18	4.32	4.39	4.08	3.00	3.38	3.98	2.78	3.13	2.62	4.02	4.55	6.17	4.11	4.72	4.00	3.72	4.09	4.34
S57.9.12 7:00	5.25	5.11	5.90	6.94	5.70	4.53	5.18	4.73	3.41	3.84	4.05	4.74	5.19	4.11	4.27	4.30	5.42	5.28	5.63	5.61
S57.9.12 8:00	3.80	3.59	3.75	4.97	3.63	3.73	3.98	2.56	2.50	2.13	1.91	2.28	2.89	5.21	4.62	4.99	3.75	4.27	3.84	3.82
S57.9.12 9:00	2.80	3.42	3.85	4.23	3.25	2.69	3.16	3.10	2.26	2.20	3.31	3.68	4.26	4.56	3.57	4.59	3.83	3.17	3.91	3.45
S57.9.12 10:00	3.00	2.26	2.59	3.61	3.11	3.75	3.05	2.58	1.81	3.00	3.80	4.09	3.64	3.37	2.28	2.87	2.17	2.56	2.44	3.16
S57.9.12 11:00	0.65	1.00	0.66	0.55	0.09	1.39	0.11	0.37	2.01	1.96	1.67	1.33	1.15	2.59	1.06	2.28	0.49	0.61	0.69	0.81
S57.9.12 12:00	0.35	0.82	0.63	0.25	0.23	1.57	0.28	1.15	2.11	1.50	2.28	2.08	1.75	3.18	1.14	3.10	1.32	0.70	2.17	1.42
S57.9.12 13:00	3.10	3.52	4.25	4.35	3.34	4.50	4.15	4.38	4.00	4.22	5.66	5.46	6.02	4.79	3.70	6.05	4.04	4.06	4.74	4.98
S57.9.12 14:00	3.45	3.59	4.28	5.41	4.34	5.81	4.95	4.61	6.11	5.39	6.08	6.46	7.00	7.63	5.70	8.85	6.36	5.38	7.16	6.61
S57.9.12 15:00	4.70	5.34	6.68	6.22	6.37	8.43	8.57	7.31	9.81	8.40	7.75	8.97	10.69	13.30	9.25	13.73	10.00	8.77	10.86	10.42
S57.9.12 16:00	7.59	7.59	7.65	8.35	9.03	8.84	7.89	9.49	11.20	10.30	12.68	11.73	12.20	15.07	11.12	15.89	11.68	9.50	13.15	10.26
S57.9.12 17:00	8.05	8.41	8.75	10.52	10.65	13.80	12.61	10.69	14.25	13.66	12.72	14.26	28.30	16.27	14.72	18.09	16.30	15.71	17.74	17.25
S57.9.12 18:00	10.05	12.16	16.14	14.77	12.75	13.15	10.00	15.97	15.39	16.34	17.40	18.24	12.43	11.24	8.05	10.81	8.27	9.38	8.11	9.24
S57.9.12 19:00	5.55	5.01	4.60	4.88	3.48	6.31	4.37	4.53	7.96	6.31	4.76	5.91	3.15	12.62	9.77	12.53	8.07	6.85	8.16	7.30
S57.9.12 20:00	2.59	3.73	7.62	16.51	15.74	20.71	19.02	12.11	6.36	8.67	8.31	16.11	16.75	13.05	16.78	15.56	16.30	18.70	15.86	19.57
S57.9.12 21:00	13.18	11.05	14.74	21.49	19.02	18.47	18.11	9.88	11.87	14.97	14.83	13.99	15.06	15.99	19.65	18.10	17.81	21.50	17.93	19.28
S57.9.12 22:00	13.49	14.47	17.53	17.39	21.13	15.31	21.24	15.58	11.81	17.44	19.64	23.23	22.71	11.26	13.17	13.67	18.36	22.91	16.79	19.73
S57.9.12 23:00	5.69	6.55	7.14	4.31	4.22	3.44	2.47	3.29	4.93	4.74	5.26	5.69	3.56	1.31	2.28	2.01	4.32	3.08	4.38	2.73
S57.9.13 0:00	0.90	1.14	0.52	0.32	0.65	0.24	0.00	0.24	2.65	1.60	1.36	1.05	0.19	1.10	0.90	0.09	0.00	0.03	0.00	0.00
S57.9.13 1:00	0.45	0.18	0.29	0.47	0.05	0.25	0.00	0.00	0.22	0.28	0.01	0.00	0.00	1.29	1.79	0.00	0.00	0.00	0.00	0.00
S57.9.13 2:00	5.57	1.69	1.67	1.41	0.04	0.61	0.00	0.07	0.34	0.15	0.00	0.00	0.00	0.29	0.74	0.00	0.00	0.00	0.00	0.00
S57.9.13 3:00	11.91	3.55	2.81	1.95	0.07	0.51	0.00	0.10	0.46	0.10	0.00	0.00	0.00	0.78	1.51	0.00	0.04	0.08	0.16	0.16
S57.9.13 4:00	4.93	1.69	1.09	2.61	0.16	1.70	0.01	0.23	0.40	0.08	0.00	0.00	0.00	2.32	1.42	0.61	0.00	0.49	0.03	0.00
S57.9.13 5:00	7.32	2.85	2.93	2.88	0.14	1.78	0.01	0.07	0.33	0.30	0.10	0.00	0.00	1.38	1.06	0.00	0.00	0.49	0.00	0.00
S57.9.13 6:00	8.02	2.68	2.81	3.36	0.74	0.93	0.00	0.41	0.61	0.26	0.00	0.00	0.00	0.15	0.51	0.09	0.00	0.03	0.00	0.00
S57.9.13 7:00	2.59	1.65	1.39	1.08	0.78	0.96	0.38	0.23	0.31	0.15	0.00	0.00	0.00	0.13	0.32	0.00	0.00	0.26	0.00	0.10
S57.9.13 8:00	1.55	0.67	0.33	0.26	0.17	1.23	0.44	0.10	0.08	0.01	0.00	0.00	0.00	0.00	0.41	0.00	0.00	0.00	0.00	0.00
S57.9.13 9:00	0.55	0.18	0.19	0.55	0.02	0.30	0.00	0.00	0.00	0.00	0.00	0.00	0.00	0.30	0.29	0.00	0.00	0.21	0.00	0.00
S57.9.13 10:00	0.00	0.00	0.00	0.00	0.00	0.00	0.00	0.00	0.00	0.00	0.00	0.00	0.00	0.00	0.00	0.00	0.00	0.00	0.00	0.00
S57.9.13 11:00	0.00	0.00	0.00	0.00	0.00	0.00	0.00	0.00	0.00	0.00	0.00	0.00	0.00	0.00	0.00	0.00	0.00	0.00	0.00	0.00
S57.9.13 12:00	0.00	0.00	0.00	0.00	0.00	0.00	0.00	0.00	0.00	0.00	0.00	0.00	0.00	0.00	0.00	0.00	0.00	0.00	0.00	0.00
S57.9.13 13:00	0.00	0.00	0.00	0.00	0.00	0.00	0.00	0.00	0.00	0.00	0.00	0.00	0.00	0.00	0.00	0.00	0.00	0.00	0.00	0.00
S57.9.13 14:00	0.00	0.00	0.00	0.00	0.00	0.00	0.00	0.00	0.00	0.00	0.00	0.00	0.00	0.00	0.00	0.00	0.00	0.00	0.00	0.00
S57.9.13 15:00	0.00	0.00	0.00	0.00	0.00	0.00	0.00	0.00	0.00	0.00	0.00	0.00	0.00	0.00	0.00	0.00	0.00	0.00	0.00	0.00
S57.9.13 16:00	0.00	0.00	0.00	0.00	0.00	0.00	0.00	0.00	0.00	0.00	0.00	0.00	0.00	0.00	0.00	0.00	0.00	0.00	0.00	0.00
S57.9.13 17:00	0.00	0.00	0.00	0.00	0.00	0.00	0.00	0.00	0.00	0.00	0.00	0.00	0.00	0.00	0.00	0.00	0.00	0.00	0.00	0.00
S57.9.13 18:00	0.00	0.00	0.00	0.00	0.00	0.00	0.00	0.00	0.00	0.00	0.00	0.00	0.00	0.00	0.00	0.00	0.00	0.00	0.00	0.00
S57.9.13 19:00	0.00	0.00	0.00	0.00	0.00	0.00	0.00	0.00	0.00	0.00	0.00	0.00	0.00	0.00	0.00	0.00	0.00	0.00	0.00	0.00
S57.9.13 20:00	0.00	0.00	0.00	0.00	0.00	0.00	0.00	0.00	0.00	0.00	0.00	0.00	0.00	0.00	0.00	0.00	0.00	0.00	0.00	0.00
S57.9.13 21:00	0.00	0.00	0.00	0.00	0.00	0.00	0.00	0.00	0.00	0.00	0.00	0.00	0.00	0.00	0.00	0.00	0.00	0.00	0.00	0.00
S57.9.13 22:00	0.00	0.00	0.00	0.00	0.00	0.00	0.00	0.00	0.00	0.00	0.00	0.00	0.00	0.00	0.00	0.00	0.00	0.00	0.00	0.00
S57.9.13 23:00	0.00	0.00	0.00	0.00	0.00	0.00	0.00	0.00	0.00	0.00	0.00	0.00	0.00	0.00	0.00	0.00	0.00	0.00	0.00	0.00
S57.9.14 0:00	0.00	0.00	0.00	0.00	0.00	0.00	0.00	0.00	0.00	0.00	0.00	0.00	0.00	0.00	0.00	0.00	0.00	0.00	0.00	0.00
S57.9.14 1:00	0.00	0.00	0.00	0.00	0.00	0.00	0.00	0.00	0.00	0.00	0.00	0.00	0.00	0.00	0.00	0.00	0.00	0.00	0.00	0.00
S57.9.14 2:00	0.00	0.00	0.00	0.00	0.00	0.00	0.00	0.00	0.00	0.00	0.00	0.00	0.00	0.00	0.00	0.00	0.00	0.00	0.00	0.00
S57.9.14 3:00	0.00	0.00	0.00	0.00	0.00	0.00	0.00	0.00	0.00	0.00	0.00	0.00	0.00	0.00	0.00	0.00	0.00	0.00	0.00	0.00
S57.9.14 4:00	0.00	0.00	0.00	0.00	0.00	0.00	0.00	0.00	0.00	0.00	0.00	0.00	0.00	0.00	0.00	0.00	0.00	0.00	0.00	0.00
S57.9.14 5:00	0.00	0.00	0.00	0.00	0.00	0.00	0.00	0.00	0.00	0.00	0.00	0.00	0.00	0.00	0.00	0.00	0.00	0.00	0.00	0.00
S57.9.14 6:00	0.00	0.00	0.00	0.00	0.00	0.00	0.00	0.00	0.00	0.00	0.00	0.00	0.00	0.00	0.00	0.00	0.00	0.00	0.00	0.00
S57.9.14 7:00	0.00	0.00	0.00	0.00	0.00	0.00	0.00	0.00	0.00	0.00	0.00	0.00	0.00	0.00	0.00	0.00	0.00	0.00	0.00	0.00
S57.9.14 8:00	0.00	0.00	0.00	0.00	0.00	0.00	0.00	0.00	0.00	0.00	0.00	0.00	0.00	0.00	0.00	0.00	0.00	0.00	0.00	0.00
S57.9.14 9:00	0.00	0.00	0.00	0.00	0.00	0.00	0.00	0.00	0.00	0.00	0.00	0.00	0.00	0.00	0.00	0.00	0.00	0.00	0.00	0.00
S57.9.14 10:00	0.00	0.00	0.00	0.00	0.00	0.00	0.00	0.00	0.00	0.00	0.00	0.00	0.00	0.00	0.00	0.00	0.00	0.00	0.00	0.00
S57.9.14 11:00	0.00	0.00	0.00	0.00	0.00	0.00	0.00	0.00	0.00	0.00	0.00	0.00	0.00	0.00	0.00	0.00	0.00	0.00	0.00	0.00
S57.9.14 12:00	0.00	0.00	0.00	0.00	0.00	0.00	0.00	0.00	0.00	0.00	0.00	0.00	0.00	0.00	0.00	0.00	0.00	0.00	0.00	0.00
S57.9.14 13:00	0.00	0.00	0.00	0.00	0.00	0.00	0.00	0.00	0.00	0.00	0.00	0.00	0.00	0.00	0.00	0.00	0.00	0.00	0.00	0.00
S57.9.14 14:00	0.00	0.00	0.00	0.00	0.00	0.00	0.00	0.00	0.00	0.00	0.00	0.00	0.00	0.00	0.00	0.00	0.00	0.00	0.00	0.00
S57.9.14 15:00	0.00	0.00	0.00	0.00	0.00	0.00	0.00	0.00	0.00	0.00	0.00	0.00	0.00	0.00	0.00	0.00	0.00	0.00	0.00	0.00
S57.9.14 16:00	0.00	0.00	0.00	0.00	0.00	0.00	0.00	0.00	0.00	0.00	0.00	0.00	0.00	0.00	0.00	0.00	0.00	0.00	0.00	0.00
S57.9.14 17:00	0.00	0.00	0.00	0.00	0.00	0.00	0.00	0.00	0.00	0.00	0.00	0.00	0.00	0.00	0.00	0.00	0.00	0.00	0.00	0.00
S57.9.14 18:00	0.00	0.00	0.00	0.00	0.00	0.00	0.00	0.00	0.00	0.00	0.00	0.00	0.00	0.00	0.00	0.00	0.00	0.00	0.00	0.00
S57.9.14 19:00	0.00	0.00	0.00	0.00	0.00	0.00	0.00	0.00	0.00	0.00	0.00	0.00	0.00	0.00	0.00	0.00	0.00	0.00	0.00	0.00
S57.9.14 20:00	0.00	0.00	0.00	0.00	0.00	0.00	0.00	0.00	0.00	0.00	0.00	0.00	0.00	0.00	0.00	0.00	0.00	0.00	0.00	0.00
S57.9.14 21:00	0.00	0.00	0.00	0.00	0.00	0.00	0.00	0.00	0.00	0.00	0.00	0.00	0.00	0.00	0.00	0.00	0.00	0.00	0.00	0.00
S57.9.14 22:00	0.00	0.00	0.00	0.00	0.00	0.00	0.00	0.00	0.00	0.00	0.00	0.00	0.00	0.00	0.00	0.00	0.00	0.00	0.00	0.00
S57.9.14 23:00	0.00	0.00	0.00	0.00	0.00	0.00	0.00	0.00	0.00	0.00	0.00	0.00	0.00	0.00	0.00	0.00	0.00	0.00	0.00	0.00
S57.9.15 0:00	0.00	0.00	0.00	0.00	0.00	0.00	0.00	0.00	0.00	0.00	0.00	0.00	0.00	0.00	0.00	0.00	0.00	0.00	0.00	0.00
S57.9.15 1:00	0.00	0.00	0.00	0.00	0.00	0.00	0.00	0.00	0.00	0.00	0.00	0.00	0.00	0.00	0.00	0.00	0.00	0.00	0.00	0.00
S57.9.15 2:00	0.00	0.00	0.00	0.00	0.00	0.00	0.00	0.00	0.00	0.00	0.00	0.00	0.00	0.00	0.00	0.00	0.00	0.00	0.00	0.00
S57.9.15 3:00	0.00	0.00	0.00	0.00	0.00	0.00	0.00	0.00	0.00	0.00	0.00	0.00	0.00	0.00	0.00	0.00	0.00	0.00	0.00	0.00
S57.9.15 4:00	0.00	0.00	0.00	0.00	0.00	0.00	0.00	0.00	0.00	0.00	0.00	0.00	0.00	0.00	0.00	0.00	0.00	0.00	0.00	0.00
S57.9.15 5:00	0.00	0.00	0.00	0.00	0.00	0.00	0.00	0.00	0.00	0.00	0.00	0.00	0.00	0.00	0.00	0.00	0.00	0.00	0.00	0.00
S57.9.15 6:00	0.00	0.00	0.00	0.00	0.00	0.00	0.00	0.00	0.00	0.00	0.00	0.00	0.00	0.00	0.00	0.00	0.00	0.00	0.00	0.00
S57.9.15 7:00	0.00	0.00	0.00	0.00	0.00	0.00	0.00	0.00	0.00	0.00	0.00	0.00	0.00	0.00	0.00	0.00	0.00	0.00	0.00	0.00
S57.9.15 8:00	0.00	0.00	0.00	0.00	0.00	0.00	0.00	0.00	0.00	0.00	0.00	0.00	0.00	0.00	0.00	0.00	0.00	0.00	0.00	0.00
S57.9.15 9:00	0.00	0.00	0.00	0.00	0.00	0.00	0.00	0.00	0.00	0.00	0.00	0.00	0.00	0.00	0.00	0.00	0.00	0.00	0.00	0.00
S57.9.15 10:00	0.00	0.00	0.00	0.00	0.00	0.00	0.00	0.00	0.00	0.00	0.00	0.00	0.00	0.00	0.00	0.00	0.00	0.00	0.00	0.00
S57.9.15 11:00	0.00	0.00	0.00	0.00	0.00	0.00	0.00	0.00	0.00	0.00	0.00	0.00	0.00	0.00	0.00	0.00	0.00	0.00	0.00	0.00
S57.9.15 12:00	0.00	0.00	0.00	0.00	0.00	0.00	0.00	0.00	0.00	0.00	0.00	0.00	0.00	0.00	0.00	0.00	0.00	0.00	0.00	0.00
S57.9.15 13:00	0.00	0.00	0.00	0.00	0.00	0.00	0.00	0.00	0.00	0.00	0.00	0.00	0.00	0.00	0.00	0.00	0.00	0.00	0.00	0.00
S57.9.15 14:00	0.00	0.00	0.00	0.00	0.00	0.00	0.00	0.00	0.00	0.00	0.00	0.00	0.00	0.00	0.00	0.00	0.00	0.00	0.00	0.00
S57.9.15 15:00	0.00	0.00	0.00	0.00	0.00	0.00	0.00	0.00	0.00	0.00	0.00	0.00	0.00	0.00	0.00	0.00	0.00	0.00	0.00	0.00
S57.9.15 16:00	0.00	0.00	0.00	0.00	0.00	0.00	0.00	0.00	0.00	0.00	0.00	0.00	0.00	0.00	0.00	0.00	0.00	0.00	0.00	0.00
S57.9.15 17:00	0.00	0.00	0.00	0.00	0.00	0.00	0.00	0.00	0.00	0.00	0.00	0.00	0.00	0.00	0.00	0.00	0.00	0.00	0.00	0.00
S57.9.15 18:00	0.00	0.00	0.00	0.00	0.00	0.00	0.00	0.00	0.00	0.00	0.00	0.00	0.00	0.00	0.00	0.00	0.00	0.00	0.00	0.00
S57.9.15 19:00	0.00	0.00	0.00	0.00	0.00	0.00	0.00	0.00	0.00	0.00	0.00	0.00	0.00	0.00	0.00	0.00	0.00	0.00	0.00	0.00
S57.9.15 20:00	0.00	0.00	0.00	0.00	0.00	0.00	0.00	0.00	0.00	0.00	0.00	0.00	0.00	0.00	0.00	0.00	0.00	0.00	0.00	0.00
S57.9.15 21:00	0.00	0.00	0.00	0.00	0.00	0.00	0.00	0.00	0.00	0.00	0.00	0.00	0.00	0.00	0.00	0.00	0.00	0.00	0.00	0.00
S57.9.15 22:00	0.00	0.00	0.00	0.00	0.00	0.00	0.00	0.00	0.00	0.00	0.00	0.00	0.00	0.00	0.00	0.00	0.00	0.00	0.00	0.00
S57.9.15 23:00	0.00	0.00	0.00	0.00	0.00	0.00	0.00	0.00	0.00	0.00	0.00	0.00	0.00	0.00	0.00	0.00	0.00	0.00	0.00	0.00
S57.9.16 0:00	0.00	0.00	0.00	0.00	0.00	0.00	0.00	0.00	0.00	0.00	0.00	0.00	0.00	0.00	0.00	0.00	0.00	0.00	0.00	0.00
合計	176.49	170.37	186.20	159.00	176.03	191.66	179.18	186.72	185.30	184.13	186.41	206.64	220.51	220.03	195.60	217.45	182.46	195.81	201.32	199.51

(単位:mm)

流域 No	21	22	23	24	25	26	27	28	29	30	31	32	33	34	35	36	37	38	39
	流域平均雨量	流域平均雨量	流域平均雨量	流域平均雨量	流域平均雨量	流域平均雨量	流域平均雨量	流域平均雨量	流域平均雨量	流域平均雨量	流域平均雨量	流域平均雨量	流域平均雨量	流域平均雨量	流域平均雨量	流域平均雨量	流域平均雨量	流域平均雨量	流域平均雨量
年月日																			
S57.9.10 0:00	0.00	0.00	0.00	0.00	0.00	0.00	0.00	0.00	0.00	0.00	0.00	0.00	0.00	0.00	0.00	0.00	0.00	0.00	0.00
S57.9.10 1:00	0.00	0.00	0.00	0.00	0.00	0.00	0.00	0.00	0.00	0.00	0.00	0.00	0.00	0.00	0.00	0.00	0.00	0.00	0.00
S57.9.10 2:00	0.00	0.00	0.00	0.00	0.00	0.00	0.00	0.00	0.00	0.00	0.00	0.00	0.00	0.00	0.00	0.00	0.00	0.00	0.00
S57.9.10 3:00	0.00	0.00	0.00	0.00	0.00	0.00	0.00	0.00	0.00	0.00	0.00	0.00	0.00	0.00	0.00	0.00	0.00	0.00	0.00
S57.9.10 4:00	0.00	0.00	0.00	0.00	0.00	0.00	0.00	0.00	0.00	0.00	0.00	0.00	0.00	0.00	0.00	0.00	0.00	0.00	0.00
S57.9.10 5:00	0.00	0.00	0.00	0.00	0.00	0.00	0.00	0.00	0.00	0.00	0.00	0.00	0.00	0.00	0.00	0.00	0.00	0.00	0.00
S57.9.10 6:00	0.00	0.00	0.00	0.00	0.00	0.00	0.00	0.00	0.00	0.00	0.00	0.00	0.00	0.00	0.00	0.00	0.00	0.00	0.00
S57.9.10 7:00	0.00	0.00	0.00	0.00	0.00	0.00	0.00	0.00	0.00	0.00	0.00	0.00	0.00	0.00	0.00	0.00	0.00	0.00	0.00
S57.9.10 8:00	0.00	0.00	0.00	0.00	0.00	0.00	0.00	0.00	0.00	0.00	0.00	0.00	0.00	0.00	0.00	0.00	0.00	0.00	0.00
S57.9.10 9:00	0.00	0.00	0.00	0.00	0.00	0.00	0.00	0.00	0.00	0.00	0.00	0.00	0.00	0.00	0.00	0.00	0.00	0.00	0.00
S57.9.10 10:00	6.32	4.30	0.65	0.11	7.26	3.55	4.78	2.15	0.37	1.57	0.53	0.51	0.32	0.97	0.60	0.05	0.00	0.00	0.00
S57.9.10 11:00	0.70	1.06	0.83	0.28	0.48	0.56	0.78	1.17	0.63	0.17	1.08	0.63	1.35	0.70	0.92	2.82	3.45	3.91	1.83
S57.9.10 12:00	0.11	0.00	0.09	0.64	0.79	0.16	0.88	0.77	1.63	1.16	1.54	1.89	2.01	0.60	1.26	2.62	2.68	2.09	2.00
S57.9.10 13:00	0.10	0.00	1.06	1.39	0.00	0.12	0.09	0.18	0.90	0.00	0.35	0.37	1.05	0.72	1.32	2.89	2.32	1.18	1.71
S57.9.10 14:00	0.00	0.00	0.65	1.87	0.00	0.10	0.33	0.08	0.00	0.84	1.24	0.35	1.34	0.51	0.63	1.79	4.55	6.63	1.99
S57.9.10 15:00	1.10	1.01	0.60	5.11	0.72	0.66	0.85	0.43	1.16	1.01	0.40	0.84	2.60	0.32	2.90	2.20	7.35	10.45	5.30
S57.9.10 16:00	0.02	0.07	0.17	0.88	0.17	0.02	0.26	0.21	0.37	0.65	0.79	0.35	1.04	0.13	0.10	2.30	3.22	2.18	0.56
S57.9.10 17:00	0.89	1.00	1.41	2.28	0.25	0.83	0.51	0.59	0.80	0.31	0.59	0.61	1.33	0.88	2.15	0.65	0.97	1.00	2.43
S57.9.10 18:00	0.00	0.00	0.25	2.31	0.14	0.00	0.12	0.20	0.53	0.17	0.03	0.65	1.67	0.08	1.58	2.01	3.97	4.00	2.58
S57.9.10 19:00	0.00	0.00	0.00	0.16	0.09	0.03	0.29	0.00	0.00	0.21	0.22	0.00	0.19	0.00	0.04	0.42	0.98	1.00	0.28
S57.9.10 20:00	0.35	0.08	0.21	0.72	0.72	0.85	0.52	0.40	0.63	0.44	0.12	0.32	0.39	0.35	0.62	0.42	0.04	0.00	0.72
S57.9.10 21:00	0.00	0.00	0.00	0.16	0.17	0.00	0.22	0.17	0.00	0.06	0.03	0.11	0.38	0.00	0.04	0.06	0.51	0.09	0.00
S57.9.10 22:00	0.55	0.76	0.00	0.16	0.00	0.00	0.00	0.00	0.00	0.00	0.00	0.00	0.00	0.00	0.09	0.00	0.00	0.00	0.00
S57.9.10 23:00	1.42	1.52	0.00	0.00	0.18	0.32	0.83	0.26	0.00	0.02	0.15	0.16	0.00	0.04	0.12	0.08	0.01	0.00	0.00
S57.9.11 0:00	0.56	0.76	0.17	0.72	0.47	0.03	0.80	0.64	0.00	0.72	0.63	0.18	0.09	0.00	0.10	0.25	0.39	0.91	0.28
S57.9.11 1:00	0.00	0.00	0.21	1.20	0.32	0.00	0.87	0.38	0.27	0.01	0.00	0.14	0.33	0.04	0.72	0.01	0.41	0.91	1.01
S57.9.11 2:00	0.10	0.00	0.00	0.16	0.00	0.00	0.03	0.11	0.00	0.41	0.44	0.35	0.32	0.00	0.04	0.15	0.00	0.00	0.00
S57.9.11 3:00	0.39	0.22	0.00	0.00	0.26	0.29	0.29	0.00	0.00	0.00	0.00	0.20	0.13	0.03	0.02	0.25	0.00	0.00	0.00
S57.9.11 4:00	1.95	2.21	0.00	0.16	0.73	1.27	0.23	0.82	0.00	0.34	0.07	0.73	0.57	0.21	0.21	0.05	0.00	0.00	0.00
S57.9.11 5:00	1.32	1.52	0.00	0.00	0.92	0.49	0.76	0.63	0.73	0.18	0.03	0.49	0.32	0.44	0.12	0.30	0.00	0.00	0.00
S57.9.11 6:00	0.79	0.84	0.00	0.00	0.56	1.22	0.42	0.80	0.00	0.68	0.72	0.54	0.53	0.20	0.07	0.57	0.40	0.91	0.28
S57.9.11 7:00	1.13	1.08	0.83	0.28	1.22	1.05	0.78	0.77	0.27	0.56	0.94	0.70	0.87	0.50	0.96	1.02	0.99	1.00	1.00
S57.9.11 8:00	0.24	0.08	0.17	0.88	1.08	1.16	1.29	1.53	0.73	0.94	0.72	0.82	0.72	0.71	0.12	1.08	1.41	1.91	0.56
S57.9.11 9:00	1.76	1.77	1.85	1.27	0.75	1.64	0.88	1.08	1.00	0.80	0.88	0.69	0.58	1.43	1.28	0.80	1.00	1.00	1.00
S57.9.11 10:00	0.89	1.00	0.35	0.89	0.97	0.35	1.48	0.86	0.27	0.32	0.14	0.33	0.65	0.08	0.83	0.07	0.59	0.09	0.72
S57.9.11 11:00	0.03	0.07	0.00	0.18	0.69	0.06	0.42	0.16	0.00	0.00	0.00	0.00	0.00	0.00	0.04	0.00	0.00	0.00	0.00
S57.9.11 12:00	0.24	0.08	0.00	0.00	1.21	0.86	1.49	0.92	0.00	0.42	0.37	0.30	0.22	0.18	0.02	0.33	0.41	0.91	0.28
S57.9.11 13:00	1.00	0.84	0.86	0.83	0.68	1.00	0.82	0.89	1.00	0.39	0.71	0.34	0.74	1.00	0.84	1.00	1.00	1.00	1.00
S57.9.11 14:00	2.02	2.08	1.79	1.12	2.09	2.35	1.56	1.59	1.00	2.21	2.31	1.91	1.98	1.86	1.38	2.38	1.41	1.91	1.28
S57.9.11 15:00	2.10	3.00	2.98	2.29	0.78	2.44	2.08	2.79	3.73	3.09	3.81	3.02	3.29	3.33	3.03	3.99	3.62	3.09	3.00
S57.9.11 16:00	2.35	3.32	4.18	4.01	1.27	3.10	2.63	3.54	4.27	3.95	4.30	4.78	4.91	3.70	4.57	5.26	4.58	4.09	4.71
S57.9.11 17:00	3.75	3.77	2.79	2.12	2.11	3.29	2.30	2.93	2.73	3.40	3.88	2.37	2.19	3.00	2.43	3.36	2.00	2.00	2.00
S57.9.11 18:00	3.46	3.00	2.65	1.79	3.52	3.40	3.12	2.92	2.00	3.63	3.05	2.35	2.00	2.50	2.20	2.42	1.99	2.00	1.99
S57.9.11 19:00	2.21	2.00	1.79	1.28	1.78	1.94	2.29	1.91	1.73	1.99	1.98	2.04	2.18	1.96	1.40	2.52	2.61	2.09	1.28
S57.9.11 20:00	1.31	1.16	2.21	2.88	1.39	1.69	1.59	1.64	3.00	2.73	3.27	2.82	3.82	2.26	2.57	4.88	4.04	4.00	3.28
S57.9.11 21:00	1.90	2.00	2.04	2.32	1.86	1.90	2.65	2.48	2.27	4.10	5.35	3.71	4.55	1.81	2.62	6.62	5.60	5.09	3.56
S57.9.11 22:00	1.37	1.32	2.46	3.76	1.97	2.98	3.26	3.55	4.27	5.52	7.23	5.51	6.23	2.95	3.80	8.61	7.61	7.09	5.55
S57.9.11 23:00	1.89	2.16	3.12	3.64	2.67	3.38	3.87	4.07	4.53	6.37	7.13	6.48	7.21	3.62	4.73	8.26	7.02	7.00	6.27
S57.9.12 0:00	2.37	2.33	3.86	3.99	3.53	3.90	5.00	4.60	4.00	6.24	6.75	5.66	6.17	3.88	3.78	7.95	7.56	7.09	4.84
S57.9.12 1:00	3.39	3.94	4.43	4.89	2.76	3.69	3.25	3.89	5.53	5.08	5.56	5.39	6.10	4.35	5.82	6.21	6.81	7.82	7.26
S57.9.12 2:00	1.89	2.00	2.90	3.31	2.19	2.24	3.69	3.09	3.27	5.19	5.91	4.34	5.03	2.99	3.44	6.67	5.44	5.91	4.58
S57.9.12 3:00	3.90	4.16	4.60	5.77	4.08	4.55	4.88	4.54	5.53	5.76	6.21	5.59	6.13	4.53	5.94	6.43	5.20	6.73	6.99
S57.9.12 4:00	2.05	2.63	5.41	6.91	2.25	2.93	3.65	3.67	5.53	4.79	5.16	5.25	6.66	4.67	6.11	6.90	7.80	8.82	7.56
S57.9.12 5:00	3.90	3.84	3.38	4.60	3.48	3.35	3.48	3.32	3.27	4.55	5.48	3.95	4.19	3.07	3.76	5.19	4.01	4.00	4.00
S57.9.12 6:00	4.99	5.16	6.35	4.52	4.09	5.83	5.46	5.60	7.00	6.07	6.36	6.89	7.59	6.91	6.50	7.22	7.92	8.00	7.26
S57.9.12 7:00	5.97	5.93	5.83	4.49	5.09	5.59	4.27	4.97	5.27	5.27	6.47	5.96	6.57	5.86	5.74	7.55	5.51	5.91	5.98
S57.9.12 8:00	4.21	4.01	3.54	1.53	4.07	4.78	4.61	4.69	5.00	5.60	6.07	5.44	5.94	4.48	4.33	5.86	5.60	6.82	5.53
S57.9.12 9:00	4.52	5.18	7.24	7.56	5.04	5.01	4.97	5.61	6.60	6.39	6.35	7.48	8.79	5.90	7.93	7.72	9.77	10.82	9.54
S57.9.12 10:00	3.13	3.23	3.27	3.25	2.04	2.13	1.61	1.49	2.00	1.45	1.98	1.56	1.81	2.28	2.50	1.92	1.01	1.00	1.72
S57.9.12 11:00	1.13	1.24	2.12	2.16	0.57	1.47	1.62	1.30	2.80	4.14	5.54	2.92	4.43	2.10	3.62	5.77	5.20	6.72	5.54
S57.9.12 12:00	2.10	2.50	6.02	6.47	3.56	4.60	6.41	6.05	7.06	7.44	7.37	7.15	8.45	6.03	7.93	7.28	8.80	9.82	9.98
S57.9.12 13:00	5.79	6.16	6.79	4.93	6.17	8.05	8.82	8.87	9.27	9.87	9.96	10.72	11.06	8.30	8.30	10.05	11.83	12.82	10.79
S57.9.12 14:00	7.84	8.35	11.33	11.56	8.84	10.74	10.58	11.74	13.53	13.75	14.17	14.79	15.36	11.99	12.99	14.82	15.04	17.54	15.81
S57.9.12 15:00	11.11	10.74	18.84	17.20	10.93	14.68	13.88	15.83	20.08	17.73	15.91	20.50	22.04	17.57	19.30	16.72	21.74	25.36	23.78
S57.9.12 16:00	9.85	9.81	23.79	24.98	12.34	18.93	14.76	18.57	22.12	19.08	19.57	22.73	26.35	21.94	24.33	23.32	27.21	31.26	29.07
S57.9.12 17:00	21.42	23.82	24.45	31.51	17.13	18.49	17.26	18.40	18.33	14.28	12.99	18.65	19.71	19.50	23.00	14.17	19.93	22.54	22.33
S57.9.12 18:00	10.28	11.43	10.70	13.65	6.15	6.45	8.41	7.73	8.80	11.40	10.87	10.82	11.68	8.18	10.55	11.50	11.61	12.82	11.55
S57.9.12 19:00	5.07	4.57	7.70	6.65	6.47	9.87	11.55	12.68	15.86	14.10	13.84	16.11	16.36	11.12	15.17	14.95	15.66	17.63	20.10
S57.9.12 20:00	14.47	11.46	9.74	10.37	11.53	11.55	9.37	9.73	11.73	7.93	8.49	9.27	10.27	9.75	10.43	10.30	11.82	12.81	11.53
S57.9.12 21:00	15.39	10.09	5.00	5.62	13.37	12.63	8.08	7.31	10.80	9.56	8.23	7.84	9.46	8.03	10.02	7.37	10.35	13.45	13.22
S57.9.12 22:00	21.76	18.49	9.09	5.66	17.36	14.29	11.13	10.06	7.53	4.68	3.23	4.82	4.65	8.04	9.57	1.70	2.37	2.91	7.28
S57.9.12 23:00	2.74	2.15	0.79	0.28	2.99	4.23	0.55	2.04	0.00	0.22	0.20	0.65	0.13	1.43	0.54	0.35	0.00	0.00	0.00
S57.9.13 0:00	0.00	0.00	0.00	0.00	0.00	0.00	0.00	0.00	0.00	0.00	0.00	0.00	0.00	0.00	0.00	0.00	0.00	0.00	0.00
S57.9.13 1:00	0.00	0.00	0.00	0.00	0.00	0.00	0.00	0.00	0.00	0.00	0.00	0.00	0.00	0.00	0.00	0.00	0.00	0.00	0.00
S57.9.13 2:00	0.00	0.00	0.00	0.00	0.00	0.00	0.00	0.00	0.00	0.00	0.00	0.00	0.00	0.00	0.00	0.00	0.00	0.00	0.00
S57.9.13 3:00	0.00	0.00	0.00	0.00	0.00	0.00	0.00	0.00	0.00	0.00	0.00	0.00	0.00	0.00	0.00	0.00	0.00	0.00	0.00
S57.9.13 4:00	0.00	0.00	0.00	0.00	0.00	0.00	0.00	0.00	0.00	0.00	0.00	0.00	0.00	0.00	0.00	0.00	0.00	0.00	0.00
S57.9.13 5:00	0.00	0.00	0.00	0.00	0.00	0.00	0.00	0.00	0.00	0.00	0.00	0.00	0.00	0.00	0.00	0.00	0.00	0.00	0.00
S57.9.13 6:00	0.00	0.00	0.00	0.00	0.00	0.00	0.00	0.00	0.00	0.00	0.00	0.00	0.00	0.00	0.00	0.00	0.00	0.00	0.00
S57.9.13 7:00	0.00	0.00	0.00	0.00	0.00	0.00	0.00	0.00	0.00	0.00	0.00	0.00	0.00	0.00	0.00	0.00	0.00	0.00	0.00
S57.9.13 8:00	0.00	0.00	0.00	0.00	0.00	0.00	0.00	0.00	0.00	0.00	0.00	0.00	0.00	0.00	0.00	0.00	0.00	0.00	0.00
S57.9.13 9:00	0.00	0.00	0.00	0.00	0.00	0.00	0.00	0.00	0.00	0.00	0.00	0.00	0.00	0.00	0.00	0.00	0.00	0.00	0.00
S57.9.13 10:00	0.00	0.00	0.00	0.00	0.00	0.00	0.00	0.00	0.00	0.00	0.00	0.00	0.00	0.00	0.00	0.00	0.00	0.00	0.00
S57.9.13 11:00	0.00	0.00	0.00	0.00	0.00	0.00	0.00	0.00	0.00	0.00	0.00	0.00	0.00	0.00	0.00	0.00	0.00	0.00	0.00
S57.9.13 12:00	0.00	0.00	0.00	0.00	0.00	0.00	0.00	0.00	0.00	0.00	0.00	0.00	0.00	0.00	0.00	0.00	0.00	0.00	0.00
S57.9.13 13:00	0.00	0.00	0.00	0.00	0.00	0.00	0.00	0.00	0.00	0.00	0.00	0.00	0.00	0.00	0.00	0.00	0.00	0.00	0.00
S57.9.13 14:00	0.00	0.00	0.00	0.00	0.00	0.00	0.00	0.00	0.00	0.00	0.00	0.00	0.00	0.00	0.00	0.00	0.00	0.00	0.00
S57.9.13 15:00	0.00	0.00	0.00	0.00	0.00	0.00	0.00	0.00	0.00	0.00	0.00	0.00	0.00	0.00	0.00	0.00	0.00	0.00	0.00
S57.9.13 16:00	0.00	0.00	0.00	0.00	0.00	0.00	0.00	0.00	0.00	0.00	0.00	0.00	0.00	0.00	0.00	0.00	0.00	0.00	0.00
S57.9.13 17:00	0.00	0.00	0.00	0.00	0.00	0.00	0.00	0.00	0.00	0.00	0.00	0.00	0.00	0.00	0.00	0.00	0.00	0.00	0.00
S57.9.13 18:00	0.00	0.00	0.00	0.00	0.00	0.00	0.00	0.00	0.00	0.00	0.00	0.00	0.00	0.00	0.00	0.00	0.00	0.00	0.00
S57.9.13 19:00	0.00	0.00	0.00	0.00	0.00	0.00	0.00	0.00	0.00	0.00	0.00	0.00	0.00	0.00	0.00	0.00	0.00	0.00	0.00
S57.9.13 20:00	0.00	0.00	0.00	0.00	0.00	0.00	0.00	0.00	0.00	0.00	0.00	0.00	0.00	0.00	0.00	0.00	0.00	0.00	0.00
S57.9.13 21:00	0.00	0.00	0.00	0.00	0.00	0.00	0.00	0.00	0.00	0.00	0.00	0.00	0.00	0.00	0.00	0.00	0.00	0.00	0.00
S57.9.13 22:00	0.00	0.00	0.00	0.00	0.00	0.00	0.00	0.00	0.00	0.00	0.00	0.00	0.00	0.00	0.00	0.00	0.00	0.00	0.00
S57.9.13 23:00	0.00	0.00	0.00	0.00	0.00	0.00	0.00	0.00	0.00	0.00	0.00	0.00	0.00	0.00	0.00	0.00	0.00	0.00	0.00
S57.9.14 0:00	0.00	0.00	0.00	0.00	0.00	0.00	0.00	0.00	0.00	0.00	0.00	0.00	0.00	0.00	0.00	0.00	0.00	0.00	0.00
S57.9.14 1:00	0.00	0.00	0.00	0.00	0.00	0.00	0.00	0.00	0.00	0.00	0.00	0.00	0.00	0.00	0.00	0.00	0.00	0.00	0.00
S57.9.14 2:00	0.00	0.00	0.00	0.00	0.00	0.00	0.00	0.00	0.00	0.00	0.00	0.00	0.00	0.00	0.00	0.00	0.00	0.00	0.00
S57.9.14 3:00	0.00	0.00	0.00	0.00	0.00	0.00	0.00	0.00	0.00	0.00	0.00	0.00	0.00	0.00	0.00	0.00	0.00	0.00	0.00
S57.9.14 4:00	0.00	0.00	0.00	0.00	0.00	0.00	0.00	0.00	0.00	0.00	0.00	0.00	0.00	0.00	0.00	0.00	0.00	0.00	0.00
S57.9.14 5:00	0.00	0.00	0.00	0.00	0.00	0.00	0.00	0.00	0.00	0.00	0.00	0.00	0.00	0.00	0.00	0.00	0.00	0.00	0.00
S57.9.14 6:00	0.00	0.00	0.00	0.00	0.00	0.00	0.00	0.00	0.00	0.00	0.00	0.00	0.00	0.00	0.00	0.00	0.00	0.00	0.00
S57.9.14 7:00	0.00	0.00	0.00	0.00	0.00	0.00	0.00	0.00	0.00	0.00	0.00	0.00	0.00	0.00	0.00	0.00	0.00	0.00	0.00
S57.9.14 8:00	0.00	0.00	0.00	0.00	0.00	0.00	0.00	0.00	0.00	0.00	0.00	0.00	0.00	0.00	0.00	0.00	0.00	0.00	0.00
S57.9.14 9:00	0.00	0.00	0.00	0.00	0.00	0.00	0.00	0.00	0.00	0.00	0.00	0.00	0.00	0.00	0.00	0.00	0.00	0.00	0.00
S57.9.14 10:00	0.00	0.00	0.00	0.00	0.00	0.00	0.00	0.00	0.00	0.00	0.00	0.00	0.00	0.00	0.00	0.00	0.00	0.00	0.00
S57.9.14 11:00	0.00	0.00	0.00	0.00	0.00	0.00	0.00	0.00	0.00	0.00	0.00	0.00	0.00	0.00	0.00	0.00	0.00	0.00	0.00
S57.9.14 12:00	0.00	0.00	0.00	0.00	0.00	0.00	0.00	0.00	0.00	0.00	0.00	0.00	0.00	0.00	0.00	0.00	0.00	0.00	0.00
S57.9.14 13:00	0.00	0.00	0.00	0.00	0.00	0.00	0.00	0.00	0.00	0.00	0.00	0.00	0.00	0.00	0.00	0.00	0.00	0.00	0.00
S57.9.14 14:00	0.00	0.00	0.00	0.00	0.00	0.00	0.00	0.00	0.00	0.00	0.00	0.00	0.00	0.00	0.00	0.00	0.00	0.00	0.00
S57.9.14 15:00	0.00	0.00	0.00	0.00	0.00	0.00	0.00	0.00	0.00	0.00	0.00	0.00	0.00	0.00	0.00	0.00	0.00	0.00	0.00
S57.9.14 16:00	0.00	0.00	0.00	0.00	0.00	0.00	0.00	0.00	0.00	0.00	0.00	0.00	0.00	0.00	0.00	0.00	0.00	0.00	0.00
S57.9.14 17:00	0.00	0.00	0.00	0.00	0.00	0.00	0.00	0.00	0.00	0.00	0.00	0.00	0.00	0.00	0.00	0.00	0.00	0.00	0.00
S57.9.14 18:00	0.00	0.00	0.00	0.00	0.00	0.00	0.00	0.00	0.00	0.00	0.00	0.00	0.00	0.00	0.00	0.00	0.00	0.00	0.00
S57.9.14 19:00	0.00	0.00	0.00	0.00	0.00	0.00	0.00	0.00	0.00	0.00	0.00	0.00	0.00	0.00	0.00	0.00	0.00	0.00	0.00
S57.9.14 20:00	0.00	0.00	0.00	0.00	0.00	0.00	0.00	0.00	0.00	0.00	0.00	0.00	0.00	0.00	0.00	0.00	0.00	0.00	0.00
S57.9.14 21:00	0.00	0.00	0.00	0.00	0.00	0.00	0.00	0.00	0.00	0.00	0.00	0.00	0.00	0.00	0.00	0.00	0.00	0.00	0.00
S57.9.14 22:00	0.00	0.00	0.00	0.00	0.00	0.00	0.00	0.00	0.00	0.00	0.00	0.00	0.00	0.00	0.00	0.00	0.00	0.00	0.00
S57.9.14 23:00	0.00	0.00	0.00	0.00	0.00	0.00	0.00	0.00	0.00	0.00	0.00	0.00	0.00	0.00	0.00	0.00	0.00	0.00	0.00
S57.9.15 0:00	0.00	0.00	0.00	0.00	0.00	0.00	0.00	0.00	0.00	0.00	0.00	0.00	0.00	0.00	0.00	0.00	0.00	0.00	0.00
S57.9.15 1:00	0.00	0.00	0.00	0.00	0.00	0.00	0.00	0.00	0.00	0.00	0.00	0.00	0.00	0.00	0.00	0.00	0.00	0.00	0.00
S57.9.15 2:00	0.00	0.00	0.00	0.00	0.00	0.00	0.00	0.00	0.00	0.00	0.00	0.00	0.00	0.00	0.00	0.00	0.00	0.00	0.00
S57.9.15 3:00	0.00	0.00	0.00	0.00	0.00	0.00	0.00	0.00	0.00	0.00	0.00	0.00	0.00	0.00	0.00	0.00	0.00	0.00	0.00
S57.9.15 4:00	0.00	0.00	0.00	0.00	0.00	0.00	0.00	0.00	0.00	0.00	0.00	0.00	0.00	0.00	0.00	0.00	0.00	0.00	0.00
S57.9.15 5:00	0.00	0.00	0.00	0.00	0.00	0.00	0.00	0.00	0.00	0.00	0.00	0.00	0.00	0.00	0.00	0.00	0.00	0.00	0.00
S57.9.15 6:00	0.00	0.00	0.00	0.00	0.00	0.00	0.00	0.00	0.00	0.00	0.00	0.00	0.00	0.00	0.00	0.00	0.00	0.00	0.00
S57.9.15 7:00	0.00	0.00	0.00	0.00	0.00	0.00	0.00	0.00	0.00	0.00	0.00	0.00	0.00	0.00	0.00	0.00	0.00	0.00	0.00
S57.9.15 8:00	0.00	0.00	0.00	0.00	0.00	0.00	0.00	0.00	0.00	0.00	0.00	0.00	0.00	0.00	0.00	0.00	0.00	0.00	0.00
S57.9.15 9:00	0.00	0.00	0.00	0.00	0.00	0.00	0.00	0.00	0.00	0.00	0.00	0.00	0.00	0.00	0.00	0.00	0.00	0.00	0.00
S57.9.15 10:00	0.00	0.00	0.00	0.00	0.00	0.00	0.00	0.00	0.00	0.00	0.00	0.00	0.00	0.00	0.00	0.00	0.00	0.00	0.00
S57.9.15 11:00	0.00	0.00	0.00	0.00	0.00	0.00	0.00	0.00	0.00	0.00	0.00	0.00	0.00	0.00	0.00	0.00	0.00	0.00	0.00
S57.9.15 12:00	0.00	0.00	0.00	0.00	0.00	0.00	0.00	0.00	0.00	0.00	0.00	0.00	0.00	0.00	0.00	0.00	0.00	0.00	0.00
S57.9.15 13:00	0.00	0.00	0.00	0.00	0.00	0.00	0.00	0.00	0.00	0.00	0.00	0.00	0.00	0.00	0.00	0.00	0.00	0.00	0.00
S57.9.15 14:00	0.00	0.00	0.00	0.00	0.00	0.00	0.00	0.00	0.00	0.00	0.00	0.00	0.00	0.00	0.00	0.00	0.00	0.00	0.00
S57.9.15 15:00	0.00	0.00	0.00	0.00	0.00	0.00	0.00	0.00	0.00	0.00	0.00	0.00	0.00	0.00	0.00	0.00	0.00	0.00	0.00
S57.9.15 16:00	0.00	0.00	0.00	0.00	0.00	0.00	0.00	0.00	0.00	0.00	0.00	0.00	0.00	0.00	0.00	0.00	0.00	0.00	0.00
S57.9.15 17:00	0.00	0.00	0.00	0.00	0.00	0.00	0.00	0.00	0.00	0.00	0.00	0.00	0.00	0.00	0.00	0.00	0.00	0.00	0.00
S57.9.15 18:00	0.00	0.00	0.00	0.00	0.00	0.00	0.00	0.00	0.00	0.00	0.00	0.00	0.00	0.00	0.00	0.00	0.00	0.00	0.00
S57.9.15 19:00	0.00	0.00	0.00	0.00	0.00	0.00	0.00	0.00	0.00	0.00	0.00	0.00	0.00	0.00	0.00	0.00	0.00	0.00	0.00
S57.9.15 20:00	0.00	0.00	0.00	0.00	0.00	0.00	0.00	0.00	0.00	0.00	0.00	0.00	0.00	0.00	0.00	0.00	0.00	0.00	0.00
S57.9.15 21:00	0.00	0.00	0.00	0.00	0.00	0.00	0.00	0.00	0.00	0.00	0.00	0.00	0.00	0.00	0.00	0.00	0.00	0.00	0.00
S57.9.15 22:00	0.00	0.00	0.00	0.00	0.00	0.00	0.00	0.00	0.00	0.00	0.00	0.00	0.00	0.00	0.00	0.00	0.00	0.00	0.00
S57.9.15 23:00	0.00	0.00	0.00	0.00	0.00	0.00	0.00	0.00	0.00	0.00	0.00	0.00	0.00	0.00	0.00	0.00	0.00	0.00	0.00
S57.9.16 0:00	0.00	0.00	0.00	0.00	0.00	0.00	0.00	0.00	0.00	0.00	0.00	0.00	0.00	0.00	0.00	0.00	0.00	0.00	0.00
合計	213.59	207.40	221.34	239.71	198.13	223.05	213.28	219.27	241.91	239.73	247.47	252.16	283.02	219.89	258.05	260.20	305.74	338.13	394.67

昭和58年9月洪水の小流域ごとの流域平均雨量について

(単位:mm)

流域No	1	2	3	4	5	6	7	8	9	10	11	12	13	14	15	16	17	18	19	20
	流域平均雨量	流域平均雨量	流域平均雨量	流域平均雨量	流域平均雨量	流域平均雨量	流域平均雨量	流域平均雨量	流域平均雨量	流域平均雨量	流域平均雨量	流域平均雨量	流域平均雨量	流域平均雨量	流域平均雨量	流域平均雨量	流域平均雨量	流域平均雨量	流域平均雨量	流域平均雨量
年月日																				
S58.9.26 0:00	0.00	0.00	0.00	0.00	0.00	0.00	0.00	0.00	0.00	0.00	0.00	0.00	0.00	0.00	0.00	0.00	0.00	0.00	0.00	0.00
S58.9.26 1:00	0.00	0.00	0.00	0.00	0.00	0.00	0.00	0.00	0.00	0.00	0.00	0.00	0.00	0.00	0.00	0.00	0.00	0.00	0.00	0.00
S58.9.26 2:00	0.00	0.00	0.00	0.00	0.00	0.00	0.00	0.00	0.00	0.00	0.00	0.00	0.00	0.00	0.00	0.00	0.00	0.00	0.00	0.00
S58.9.26 3:00	0.00	0.00	0.00	0.00	0.00	0.00	0.00	0.00	0.00	0.00	0.00	0.00	0.00	0.00	0.00	0.00	0.00	0.00	0.00	0.00
S58.9.26 4:00	0.00	0.00	0.00	0.00	0.00	0.00	0.00	0.00	0.00	0.00	0.00	0.00	0.00	0.00	0.00	0.00	0.00	0.00	0.00	0.00
S58.9.26 5:00	0.00	0.00	0.00	0.00	0.00	0.00	0.00	0.00	0.00	0.00	0.00	0.00	0.00	0.00	0.00	0.00	0.00	0.00	0.00	0.00
S58.9.26 6:00	0.00	0.00	0.00	0.00	0.00	0.00	0.00	0.00	0.00	0.00	0.00	0.00	0.00	0.00	0.00	0.00	0.00	0.00	0.00	0.00
S58.9.26 7:00	0.00	0.00	0.00	0.00	0.00	0.00	0.00	0.00	0.00	0.00	0.00	0.00	0.00	0.00	0.00	0.00	0.00	0.00	0.00	0.00
S58.9.26 8:00	0.00	0.00	0.00	0.00	0.00	0.00	0.00	0.00	0.00	0.00	0.00	0.00	0.00	0.00	0.00	0.00	0.00	0.00	0.00	0.00
S58.9.26 9:00	0.00	0.00	0.00	0.00	0.00	0.00	0.00	0.00	0.00	0.00	0.00	0.00	0.00	0.00	0.00	0.00	0.00	0.00	0.00	0.00
S58.9.26 10:00	0.00	0.00	0.00	0.00	0.00	0.00	0.00	0.00	0.00	0.00	0.00	0.00	0.00	0.00	0.00	0.00	0.00	0.00	0.00	0.00
S58.9.26 11:00	0.00	0.00	0.00	0.00	0.00	0.00	0.00	0.00	0.00	0.00	0.00	0.00	0.00	0.00	0.00	0.00	0.00	0.00	0.00	0.00
S58.9.26 12:00	0.00	0.00	0.00	0.00	0.00	0.00	0.00	0.00	0.00	0.00	0.00	0.00	0.00	0.00	0.00	0.00	0.00	0.00	0.00	0.00
S58.9.26 13:00	0.00	0.00	0.00	0.00	0.00	0.00	0.00	0.00	0.00	0.00	0.00	0.00	0.00	0.00	0.04	0.09	0.00	0.00	0.00	0.00
S58.9.26 14:00	0.00	0.00	0.00	0.00	0.00	0.00	0.00	0.00	0.00	0.00	0.00	0.00	0.00	0.00	0.00	0.00	0.00	0.00	0.00	0.00
S58.9.26 15:00	0.00	0.00	0.00	0.00	0.00	0.00	0.00	0.00	0.00	0.00	0.00	0.00	0.00	0.00	0.00	0.00	0.00	0.00	0.00	0.00
S58.9.26 16:00	0.00	0.00	0.00	0.00	0.00	0.00	0.00	0.00	0.00	0.00	0.00	0.00	0.00	0.00	0.00	0.00	0.00	0.00	0.00	0.00
S58.9.26 17:00	0.00	0.00	0.00	0.00	0.00	0.00	0.00	0.00	0.00	0.00	0.00	0.00	0.00	0.00	0.00	0.00	0.00	0.00	0.00	0.00
S58.9.26 18:00	0.00	0.00	0.00	0.00	0.00	0.00	0.00	0.00	0.00	0.00	0.00	0.00	0.00	0.00	0.00	0.00	0.00	0.00	0.00	0.00
S58.9.26 19:00	0.00	0.00	0.18	0.00	0.00	0.00	0.00	0.27	0.00	0.04	0.00	0.00	0.00	0.00	0.00	0.00	0.00	0.00	0.00	0.00
S58.9.26 20:00	0.00	0.00	0.04	0.00	0.00	0.00	0.00	0.07	0.00	0.01	0.00	0.00	0.00	0.00	0.00	0.00	0.00	0.00	0.00	0.00
S58.9.26 21:00	0.00	0.00	0.00	0.00	0.00	0.00	0.00	0.00	0.00	0.00	0.00	0.00	0.00	0.00	0.00	0.00	0.00	0.00	0.00	0.00
S58.9.26 22:00	0.00	0.00	0.00	0.00	0.00	0.00	0.00	0.00	0.00	0.00	0.00	0.00	0.00	0.00	0.00	0.00	0.00	0.00	0.00	0.00
S58.9.26 23:00	0.00	0.00	0.00	0.00	0.00	0.00	0.00	0.00	0.00	0.00	0.00	0.00	0.00	0.00	0.00	0.00	0.00	0.00	0.00	0.00
S58.9.27 0:00	0.00	0.00	0.00	0.00	0.00	0.00	0.00	0.00	0.00	0.00	0.00	0.00	0.00	0.00	0.00	0.00	0.00	0.00	0.00	0.00
S58.9.27 1:00	0.00	0.00	0.00	0.00	0.00	0.00	0.00	0.00	0.00	0.00	0.00	0.00	0.00	0.11	0.07	0.00	0.00	0.00	0.00	0.00
S58.9.27 2:00	0.00	0.00	0.00	0.00	0.00	0.00	0.00	0.00	0.00	0.00	0.00	0.00	0.00	0.11	0.07	0.00	0.00	0.00	0.00	0.00
S58.9.27 3:00	0.00	0.00	0.00	0.00	0.00	0.00	0.00	0.00	0.00	0.00	0.00	0.00	0.00	0.22	0.14	0.00	0.00	0.00	0.00	0.00
S58.9.27 4:00	0.00	0.00	0.00	0.00	0.00	0.00	0.00	0.00	0.00	0.00	0.00	0.00	0.00	0.65	0.42	0.00	0.00	0.00	0.00	0.00
S58.9.27 5:00	0.00	0.00	0.00	0.00	0.00	0.00	0.00	0.00	0.00	0.00	0.00	0.00	0.00	0.45	0.14	0.02	0.00	0.00	0.00	0.00
S58.9.27 6:00	0.00	0.00	0.00	0.00	0.00	0.00	0.00	0.00	0.00	0.00	0.00	0.00	0.29	1.13	0.52	0.74	0.61	0.01	0.79	0.10
S58.9.27 7:00	0.00	0.00	0.00	0.00	0.00	0.00	0.00	0.00	0.00	0.00	0.00	0.05	0.46	0.84	0.55	0.83	0.17	0.07	0.29	0.44
S58.9.27 8:00	0.00	0.00	0.00	0.00	0.00	0.00	0.00	0.00	0.00	0.00	0.00	0.17	0.64	1.67	0.84	0.03	0.00	0.00	0.00	0.00
S58.9.27 9:00	0.00	0.00	0.00	0.00	0.00	0.00	0.09	0.09	0.00	0.00	0.00	0.08	1.76	1.42	1.53	1.84	1.49	0.79	1.20	0.72
S58.9.27 10:00	0.00	0.00	0.00	0.00	0.08	0.13	1.05	0.11	0.00	0.00	0.19	0.62	1.19	2.68	1.43	2.33	2.49	1.20	2.65	1.72
S58.9.27 11:00	0.00	0.00	0.00	0.00	0.10	0.00	0.09	0.17	0.00	0.15	0.19	0.25	0.71	2.08	1.04	1.24	1.11	0.76	1.21	0.82
S58.9.27 12:00	0.00	0.00	0.04	0.00	0.17	0.25	0.55	0.60	0.00	0.26	0.21	0.49	0.93	0.57	0.61	1.01	0.89	0.48	1.00	0.99
S58.9.27 13:00	0.00	0.08	0.36	0.46	0.25	0.33	1.33	0.40	0.31	0.37	0.43	0.49	0.59	1.60	1.39	1.05	0.74	1.17	0.50	0.55
S58.9.27 14:00	0.00	0.08	0.54	0.52	1.17	1.08	1.91	1.27	0.30	0.89	0.72	0.94	0.96	1.04	1.46	1.05	1.14	1.39	0.94	1.84
S58.9.27 15:00	1.81	1.37	1.13	1.09	1.00	1.14	0.91	0.86	1.16	0.81	1.00	0.87	0.93	1.29	0.83	0.99	1.00	0.99	1.06	0.83
S58.9.27 16:00	1.00	1.00	0.96	0.92	0.20	0.46	0.53	0.57	0.99	0.86	0.55	0.65	0.73	1.38	0.94	1.07	0.85	0.48	0.89	0.28
S58.9.27 17:00	0.27	1.00	0.47	0.08	0.87	0.81	1.00	0.55	0.85	0.67	0.72	0.96	2.17	2.51	0.93	2.46	1.72	0.97	1.87	1.10
S58.9.27 18:00	0.92	0.13	0.72	0.76	0.36	0.69	1.09	1.05	0.48	0.58	1.13	1.63	0.95	1.11	1.07	0.93	1.11	1.21	0.83	1.09
S58.9.27 19:00	1.08	1.87	1.25	0.77	1.12	1.52	1.36	1.42	1.55	1.81	0.87	0.84	1.20	1.00	1.29	1.13	1.72	1.49	1.65	1.11
S58.9.27 20:00	2.00	2.08	2.24	1.92	1.37	1.79	1.55	2.11	2.39	2.40	2.12	1.93	1.19	1.20	1.02	1.55	1.04	1.26	1.14	1.33
S58.9.27 21:00	2.19	2.13	2.04	2.00	1.92	1.87	1.40	1.82	2.22	1.77	1.67	1.53	1.40	1.42	1.31	1.10	0.96	2.19	0.55	1.12
S58.9.27 22:00	2.00	1.50	1.76	1.51	1.65	2.01	1.99	2.62	1.77	2.54	1.98	1.96	1.58	1.45	1.80	1.34	2.11	1.99	1.90	1.90
S58.9.27 23:00	3.46	2.50	2.58	2.44	2.02	2.02	1.91	1.90	2.83	2.84	2.29	1.52	1.84	2.42	2.21	2.13	1.70	2.31	1.22	1.58
S58.9.28 0:00	2.89	3.24	2.46	1.83	2.77	2.34	2.10	2.70	2.44	2.22	2.28	2.21	1.88	2.30	1.85	2.13	2.21	2.04	2.09	2.17
S58.9.28 1:00	4.65	3.63	3.57	2.00	1.99	2.48	2.45	2.02	2.70	2.42	1.87	1.73	2.91	3.89	2.82	4.50	3.37	2.86	3.30	2.83
S58.9.28 2:00	3.73	2.92	2.81	2.47	2.77	2.50	2.92	2.37	2.87	2.83	2.94	2.80	3.22	1.32	1.78	3.08	3.21	2.82	3.65	2.84
S58.9.28 3:00	2.65	1.13	1.10	1.32	0.47	1.14	1.09	1.23	1.38	1.06	1.62	2.03	3.20	1.75	1.57	3.44	2.85	1.47	3.09	2.25
S58.9.28 4:00	1.89	1.89	1.75	1.45	2.26	2.17	3.07	2.50	2.35	2.36	2.48	2.54	2.70	4.32	2.52	4.79	4.42	2.86	4.50	3.17
S58.9.28 5:00	2.08	2.45	2.17	2.06	3.05	3.26	3.45	2.98	2.87	3.04	2.58	2.49	2.20	5.92	4.21	4.53	4.80	4.81	4.12	4.12
S58.9.28 6:00	7.11	4.05	3.60	2.78	2.12	2.60	2.42	1.94	3.92	2.05	1.16	1.19	0.87	2.19	1.96	2.74	2.04	1.91	2.27	1.87
S58.9.28 7:00	3.73	2.50	2.09	2.30	1.73	2.45	1.38	1.14	1.81	1.12	0.84	1.07	2.81	4.52	3.73	2.85	1.94	2.49	1.59	1.59
S58.9.28 8:00	8.57	6.42	6.47	3.93	5.25	4.91	6.00	5.67	6.44	6.00	3.62	3.47	2.55	5.44	4.78	4.93	4.51	5.93	3.29	3.80
S58.9.28 9:00	4.16	4.81	4.54	5.11	4.33	4.72	5.08	5.41	5.98	5.72	4.48	3.53	2.51	5.98	5.68	3.98	5.44	5.13	4.77	5.39
S58.9.28 10:00	2.00	4.37	5.14	5.03	7.27	6.97	6.15	5.11	5.36	5.51	4.06	2.88	1.85	6.86	7.42	3.05	3.84	6.53	2.42	4.06
S58.9.28 11:00	3.01	5.75	6.37	6.22	4.71	7.09	4.11	3.13	4.95	3.43	2.08	1.73	8.27	6.53	6.53	4.95	4.14	5.28	3.33	3.06
S58.9.28 12:00	8.14	6.78	6.95	7.58	4.97	6.68	5.61	4.09	4.99	3.79	2.92	2.86	3.28	7.65	7.56	5.94	5.20	6.44	4.48	4.05
S58.9.28 13:00	6.69	6.57	6.14	5.62	5.55	8.23	5.68	3.89	5.34	3.60	2.13	2.46	4.31	9.43	7.95	8.83	7.09	6.58	6.84	5.11
S58.9.28 14:00	9.28	7.00	6.57	6.64	6.04	7.63	7.08	5.03	5.54	4.55	4.01	3.60	6.17	10.25	9.01	9.36	7.99	7.56	7.86	6.58
S58.9.28 15:00	8.04	6.34	6.94	7.10	7.49	8.81	9.31	7.22	5.73	5.55	5.28	5.67	7.77	12.51	10.56	12.40	11.21	10.10	10.74	9.22
S58.9.28 16:00	5.35	5.41	6.08	7.89	7.01	8.50	7.90	6.40	5.15	5.19	5.32	5.74	10.34	12.93	10.94	12.40	9.58	9.63	9.16	8.48
S58.9.28 17:00	4.80	5.25	6.26	7.29	8.79	9.89	10.68	8.89	5.05	6.11	6.81	7.79	12.06	12.40	10.90	11.38	12.00	11.53	12.17	12.09
S58.9.28 18:00	7.45	8.00	8.93	9.04	10.53	10.55	10.98	9.69	7.10	8.65	8.73	9.84	11.92	10.08	8.82	11.55	10.24	10.14	10.61	10.71
S58.9.28 19:00	6.45	7.17	7.85	8.07	6.59	6.49	7.22	9.05	8.40	9.84	11.36	10.60	7.70	5.34	5.70	5.18	6.15	5.78	6.82	7.15
S58.9.28 20:00	4.80	4.18	4.66	5.03	4.56	4.91	5.58	5.56	5.12	5.62	6.28	6.54	7.59	8.27	7.07	8.43	7.57	7.21	7.33	6.66
S58.9.28 21:00	2.45	3.82	4.45	4.38	6.34	5.46	6.36	7.10	5.34	7.03	7.41	7.94	8.27	8.47	6.99	8.14	7.63	7.03	7.49	7.69
S58.9.28 22:00	3.10	3.59	4.22	4.66	3.76	4.18	5.40	5.24	4.47	4.62	6.02	6.74	6.21	4.59	4.03	4.59	6.00	5.51	6.09	5.84
S58.9.28 23:00	1.00	1.24	1.73	3.08	1.50	1.33	1.78	3.05	2.29	2.54	3.36	3.42	2.15	0.92	1.22	2.36	3.05	2.44	3.07	2.99
S58.9.29 0:00	0.00	0.41	0.15	0.18	0.02	0.26	0.00	0.01	0.23	0.85	0.66	0.41	0.17	0.00	0.05	0.09	0.00	0.09	0.00	0.00
S58.9.29 1:00	0.00	0.00	0.00	0.00	0.00	0.00	0.00	0.00	0.00	0.05	0.14	0.12	0.00	0.00	0.07	0.00	0.00	0.00	0.00	0.00
S58.9.29 2:00	0.10	0.35	0.15	0.31	0.13	0.08	0.00	0.13	0.22	0.13	0.19	0.48	0.19	0.39	0.05	0.07	0.11	0.00	0.04	0.00
S58.9.29 3:00	0.00	0.00	0.00	0.16	0.02	0.09	0.00	0.00	0.10	0.02	0.00	0.00	0.00	0.00	0.11	0.09	0.00	0.00	0.03	0.00
S58.9.29 4:00	0.35	0.00	0.13	0.31	0.03	0.17	0.00	0.16	0.00	0.00	0.00	0.00	0.29	0.00	0.01	0.00	0.00	0.09	0.00	0.00
S58.9.29 5:00	0.00	0.00	0.22	1.48	0.03	0.28	0.00	0.00	0.00	0.00	0.00	0.00	0.00	0.20	0.07	0.02	0.00	0.00	0.08	0.10
S58.9.29 6:00	0.00	0.00	0.00	0.16	0.02	0.09	0.00	0.00	0.06	0.00	0.24	0.03	0.00	0.00	0.00	0.00	0.00	0.00	0.00	0.00
S58.9.29 7:00	0.00	0.00	0.00	0.00	0.07	0.33	0.01	0.00	0.00	0.00	0.00	0.00	0.00	0.00	0.00	0.00	0.00	0.00	0.00	0.00
S58.9.29 8:00	0.00	0.00	0.00	0.16	0.02	0.04	0.00	0.00	0.00	0.00	0.00	0.00	0.00	0.00	0.00	0.00	0.00	0.00	0.00	0.00
S58.9.29 9:00	0.00	0.00	0.12	0.09	0.00	0.00	0.08	0.04	0.00	0.00	0.00	0.00	0.01	0.00	0.00	0.00	0.00	0.00	0.00	0.17
S58.9.29 10:00	0.00	0.00	0.00	0.00	0.00	0.00	0.00	0.00	0.00	0.00	0.00	0.00	0.00	0.00	0.00	0.00	0.00	0.00	0.00	0.00
S58.9.29 11:00	0.00	0.00	0.00	0.00	0.00	0.00	0.00	0.00	0.00	0.00	0.00	0.00	0.00	0.00	0.00	0.00	0.00	0.00	0.00	0.00
S58.9.29 12:00	0.00	0.00	0.00	0.00	0.00	0.00	0.00	0.00	0.00	0.00	0.00	0.00	0.00	0.00	0.00	0.00	0.00	0.00	0.00	0.00
S58.9.29 13:00	0.00	0.00	0.00	0.00	0.00	0.00	0.00	0.00	0.00	0.00	0.00	0.00	0.00	0.00	0.00	0.00	0.00	0.00	0.00	0.00
S58.9.29 14:00	0.00	0.00	0.00	0.00	0.00	0.00	0.00	0.00	0.00	0.00	0.00	0.00	0.00	0.00	0.00	0.00	0.00	0.00	0.00	0.00
S58.9.29 15:00	0.00	0.00	0.00	0.00	0.00	0.00	0.00	0.00	0.00	0.00	0.00	0.00	0.00	0.00	0.00	0.00	0.00	0.00	0.00	0.00
S58.9.29 16:00	0.00	0.00	0.00	0.00	0.00	0.00	0.00	0.00	0.00	0.00	0.00	0.00	0.00	0.00	0.00	0.00	0.00	0.00	0.00	0.00
S58.9.29 17:00	0.00	0.00	0.00	0.00	0.00	0.00	0.00	0.00	0.00	0.00	0.00	0.00	0.00	0.00	0.00	0.00	0.00	0.00	0.00	0.00
S58.9.29 18:00	0.00	0.00	0.00	0.00	0.00	0.00	0.00	0.00	0.00	0.00	0.00	0.00	0.00	0.00	0.00	0.00	0.00	0.00	0.00	0.00
S58.9.29 19:00	0.00	0.00	0.00	0.00	0.00	0.00	0.00	0.00	0.00	0.00	0.00	0.00	0.00	0.00	0.00	0.00	0.00	0.00	0.00	0.00
S58.9.29 20:00	0.00	0.00	0.00	0.00	0.00	0.00	0.00	0.00	0.00	0.00	0.00	0.00	0.00	0.00	0.00	0.00	0.00	0.00	0.00	0.00
S58.9.29 21:00	0.00	0.00	0.00	0.00	0.00	0.00	0.00	0.00	0.00	0.00	0.00	0.00	0.00	0.00	0.00	0.00	0.00	0.00	0.00	0.00
S58.9.29 22:00	0.00	0.00	0.00	0.00	0.00	0.00	0.00	0.00	0.00	0.00	0.00	0.00	0.00	0.00	0.00	0.00	0.00	0.00	0.00	0.00
S58.9.29 23:00	0.00	0.00	0.00	0.00	0.00	0.00	0.00	0.00	0.00	0.00	0.00	0.00	0.00	0.00	0.00	0.00	0.00	0.00	0.00	0.00
S58.9.30 0:00	0.00	0.00	0.00	0.00	0.00	0.00	0.00	0.00	0.00	0.00	0.00	0.00	0.00	0.00	0.00	0.00	0.00	0.00	0.00	0.00
S58.9.30 1:00	0.00	0.00	0.00	0.00	0.00	0.00	0.00	0.00	0.00	0.00	0.00	0.00	0.00	0.00	0.00	0.00	0.00	0.00	0.00	0.00
S58.9.30 2:00	0.00	0.00	0.00	0.00	0.00	0.00	0.00	0.00	0.00	0.00	0.00	0.00	0.00	0.00	0.00	0.00	0.00	0.00	0.00	0.00
S58.9.30 3:00	0.00	0.00	0.00	0.00	0.00	0.00	0.00	0.00	0.00	0.00	0.00	0.00	0.00	0.00	0.00	0.00	0.00	0.00	0.00	0.00
S58.9.30 4:00	0.00	0.00	0.00	0.00	0.00	0.00	0.00	0.00	0.00	0.00	0.00	0.00	0.00	0.00	0.00	0.00	0.00	0.00	0.00	0.00
S58.9.30 5:00	0.00	0.00	0.00	0.00	0.00	0.00	0.00	0.00	0.00	0.00	0.00	0.00	0.00	0.00	0.00	0.00	0.00	0.00	0.00	0.00
S58.9.30 6:00	0.00	0.00	0.00	0.00	0.00	0.00	0.00	0.00	0.00	0.00	0.00	0.00	0.00	0.00	0.00	0.00	0.00	0.00	0.00	0.00
S58.9.30 7:00	0.00	0.00	0.00	0.00	0.00	0.00	0.00	0.00	0.00	0.00	0.00	0.00	0.00	0.00	0.00	0.00	0.00	0.00	0.00	0.00
S58.9.30 8:00	0.00	0.00	0.00	0.00	0.00	0.00	0.00	0.00	0.00	0.00	0.00	0.00	0.00	0.00	0.00	0.00	0.00	0.00	0.00	0.00
S58.9.30 9:00	0.00	0.00	0.00	0.00	0.00	0.00	0.00	0.00	0.00	0.00	0.00	0.00	0.00	0.00	0.00	0.00	0.00	0.00	0.00	0.00
S58.9.30 10:00	0.00	0.00	0.00	0.00	0.00	0.00	0.00	0.00	0.00	0.00	0.00	0.00	0.00	0.00	0.00	0.00	0.00	0.00	0.00	0.00
S58.9.30 11:00	0.00	0.00	0.00	0.00	0.00	0.00	0.00	0.00	0.00	0.00	0.00	0.00	0.00	0.00	0.00	0.00	0.00	0.00	0.00	0.00
S58.9.30 12:00	0.00	0.00	0.00	0.00	0.00	0.00	0.00	0.00	0.00	0.00	0.00	0.00	0.00	0.00	0.00	0.00	0.00	0.00	0.00	0.00
S58.9.30 13:00	0.00	0.00	0.00	0.00	0.00	0.00	0.00	0.00	0.00	0.00	0.00	0.00	0.00	0.00	0.00	0.00	0.00	0.00	0.00	0.00
S58.9.30 14:00	0.00	0.00	0.00	0.00	0.00	0.00	0.00	0.00	0.00	0.00	0.00	0.00	0.00	0.00	0.00	0.00	0.00	0.00	0.00	0.00
S58.9.30 15:00	0.00	0.00	0.00	0.00	0.00	0.00	0.00	0.00	0.00	0.00	0.00	0.00	0.00	0.00	0.00	0.00	0.00	0.00	0.00	0.00
S58.9.30 16:00	0.00	0.00	0.00	0.00	0.00	0.00	0.00	0.00	0.00	0.00	0.00	0.00	0.00	0.00	0.00	0.00	0.00	0.00	0.00	0.00
S58.9.30 17:00	0.00	0.00	0.00	0.00	0.00	0.00	0.00	0.00	0.00	0.00	0.00	0.00	0.00	0.00	0.00	0.00	0.00	0.00	0.00	0.00
S58.9.30 18:00	0.00	0.00	0.00	0.00	0.00	0.00	0.00	0.00	0.00	0.00	0.00	0.00	0.00	0.00	0.00	0.00	0.00	0.00	0.00	0.00
S58.9.30 19:00	0.00	0.00	0.00	0.00	0.00	0.00	0.00	0.00	0.00	0.00	0.00	0.00	0.00	0.00	0.00	0.00	0.00	0.00	0.00	0.00
S58.9.30 20:00	0.00	0.00	0.00	0.00	0.00	0.00	0.00	0.00	0.00	0.00	0.00	0.00	0.00	0.00	0.00	0.00	0.00	0.00	0.00	0.00
S58.9.30 21:00	0.00	0.00	0.00	0.00	0.00	0.00	0.00	0.00	0.00	0.00	0.00	0.00	0.00	0.00	0.00	0.00	0.00	0.00	0.00	0.00
S58.9.30 22:00	0.00	0.00	0.00	0.00	0.00	0.00	0.00	0.00	0.00	0.00	0.00	0.00	0.00	0.00	0.00	0.00	0.00	0.00	0.00	0.00
S58.9.30 23:00	0.00	0.00	0.00	0.00	0.00	0.00	0.00	0.00	0.00	0.00	0.00	0.00	0.00	0.00	0.00	0.00	0.00	0.00	0.00	0.00
S58.10.1 0:00	0.00	0.00	0.00	0.00	0.00	0.00	0.00	0.00	0.00	0.00	0.00	0.00	0.00	0.00	0.00	0.00	0.00	0.00	0.00	0.00
S58.10.1 1:00	0.00	0.00	0.00	0.00	0.00	0.00	0.00	0.00	0.00	0.00	0.00	0.00	0.00	0.00	0.00	0.00	0.00	0.00	0.00	0.00
S58.10.1 2:00	0.00	0.00	0.00	0.00	0.00	0.00	0.00	0.00	0.00	0.00	0.00	0.00	0.00	0.00	0.00	0.00	0.00	0.00	0.00	0.00
S58.10.1 3:00	0.00	0.00	0.00	0.00	0.00	0.00	0.00	0.00	0.00	0.00	0.00	0.00	0.00	0.00	0.00	0.00	0.00	0.00	0.00	0.00
S58.10.1 4:00	0.00	0.00	0.00	0.00	0.00	0.00	0.00	0.00	0.00	0.00	0.00	0.00	0.00	0.00	0.00	0.00	0.00	0.00	0.00	0.00
S58.10.1 5:00	0.00	0.00	0.00	0.00	0.00	0.00	0.00	0.00	0.00	0.00	0.00	0.00	0.00	0.00	0.00	0.00	0.00	0.00	0.00	0.00
S58.10.1 6:00	0.00	0.00	0.00	0.00	0.00	0.00	0.00	0.00	0.00	0.00	0.00	0.00	0.00	0.00	0.00	0.00	0.00	0.00	0.00	0.00
S58.10.1 7:00	0.00	0.00	0.00	0.00	0.00	0.00	0.00	0.00	0.00	0.00	0.00	0.00	0.00	0.00	0.00	0.00	0.00	0.00	0.00	0.00
S58.10.1 8:00	0.00	0.00	0.00	0.00	0.00	0.00	0.00	0.00	0.00	0.00	0.00	0.00	0.00	0.00	0.00	0.00	0.00	0.00	0.00	0.00
S58.10.1 9:00	0.00	0.00	0.00	0.00	0.00	0.00	0.00	0.00	0.00	0.00	0.00	0.00	0.00	0.00	0.00	0.00	0.00	0.00	0.00	0.00
S58.10.1 10:00	0.00	0.00	0.00	0.00	0.00	0.00	0.00	0.00	0.00	0.00	0.00	0.00	0.00	0.00	0.00	0.00	0.00	0.00	0.00	0.00
S58.10.1 11:00	0.00	0.00	0.00	0.00	0.00	0.00	0.00	0.00	0.00	0.00	0.00	0.00	0.00	0.00	0.00	0.00	0.00	0.00	0.00	0.00
S58.10.1 12:00	0.00	0.00	0.00	0.00	0.00	0.00	0.00	0.00	0.00	0.00	0.00	0.00	0.00	0.00	0.00	0.00	0.00	0.00	0.00	0.00
S58.10.1 13:00	0.00	0.00	0.00	0.00	0.00	0.00	0.00	0.00	0.00	0.00	0.00	0.00	0.00	0.00	0.00	0.00	0.00	0.00	0.00	0.00
S58.10.1 14:00	0.00	0.00	0.00	0.00	0.00	0.00	0.00	0.00	0.00	0.00	0.00	0.00	0.00	0.00	0.00	0.00	0.00	0.00	0.00	0.00
S58.10.1 15:00	0.00	0.00	0.00	0.00	0.00	0.00	0.00	0.00	0.00	0.00	0.00	0.00	0.00	0.00	0.00	0.00	0.00	0.00	0.00	0.00
S58.10.1 16:00	0.00	0.00	0.00	0.00	0.00	0.00	0.00	0.00	0.00	0.00	0.00	0.00	0.00	0.00	0.00	0.00	0.00	0.00	0.00	0.00
S58.10.1 17:00	0.00	0.00	0.00	0.00	0.00	0.00	0.00	0.00	0.00	0.00	0.00	0.00	0.00	0.00	0.00	0.00	0.00	0.00	0.00	0.00
S58.10.1 18:00	0.00	0.00	0.00	0.00	0.00	0.00	0.00	0.00	0.00	0.00	0.00	0.00	0.00	0.00	0.00	0.00	0.00	0.00	0.00	0.00
S58.10.1 19:00	0.00	0.00	0.00	0.00	0.00	0.00	0.00	0.00	0.00	0.00	0.00	0.00	0.00	0.00	0.00	0.00	0.00	0.00	0.00	0.00
S58.10.1 20:00	0.00	0.00	0.00	0.00	0.00	0.00	0.00	0.00	0.00	0.00	0.00	0.00	0.00	0.00	0.00	0.00	0.00	0.00	0.00	0.00
S58.10.1 21:00	0.00	0.00	0.00	0.00	0.00	0.00	0.00	0.00	0.00	0.00	0.00	0.00	0.00	0.00	0.00	0.00	0.00	0.00	0.00	0.00
S58.10.1 22:00	0.00	0.00	0.00	0.00	0.00	0.00	0.00	0.00	0.00	0.00	0.00	0.00	0.00	0.00	0.00	0.00	0.00	0.00	0.00	0.00
S58.10.1 23:00	0.00	0.00	0.00	0.00	0.00	0.00	0.00	0.00	0.00	0.00	0.00	0.00	0.00	0.00	0.00	0.00	0.00	0.00	0.00	0.00
S58.10.2 0:00	0.00	0.00	0.00	0.00	0.00	0.00	0.00	0.00	0.00	0.00	0.00	0.00	0.00	0.00	0.00	0.00	0.00	0.00	0.00	0.00
合計	129.20	123.01	127.63	128.22	124.47	136.75	140.65	127.63	123.03	121.90	115.16	116.91	142.92	182.80	157.63	168.73	157.24	153.02	150.92	141.31

(単位:mm)

流域No.	21	22	23	24	25	26	27	28	29	30	31	32	33	34	35	36	37	38	39
	流域平均雨量	流域平均雨量	流域平均雨量	流域平均雨量	流域平均雨量	流域平均雨量	流域平均雨量	流域平均雨量	流域平均雨量	流域平均雨量	流域平均雨量	流域平均雨量	流域平均雨量	流域平均雨量	流域平均雨量	流域平均雨量	流域平均雨量	流域平均雨量	流域平均雨量
年月日																			
S58.9.26 0:00	0.00	0.00	0.00	0.00	0.00	0.00	0.00	0.00	0.00	0.00	0.00	0.00	0.00	0.00	0.00	0.00	0.00	0.00	0.00
S58.9.26 1:00	0.00	0.00	0.00	0.00	0.00	0.00	0.00	0.00	0.00	0.00	0.00	0.00	0.00	0.00	0.00	0.00	0.00	0.00	0.00
S58.9.26 2:00	0.00	0.00	0.00	0.00	0.00	0.00	0.00	0.00	0.00	0.00	0.00	0.00	0.00	0.00	0.00	0.00	0.00	0.00	0.00
S58.9.26 3:00	0.00	0.00	0.00	0.00	0.00	0.00	0.00	0.00	0.00	0.00	0.00	0.00	0.00	0.00	0.00	0.00	0.00	0.00	0.00
S58.9.26 4:00	0.00	0.00	0.00	0.00	0.00	0.00	0.00	0.00	0.00	0.00	0.00	0.00	0.00	0.00	0.00	0.00	0.00	0.00	0.00
S58.9.26 5:00	0.00	0.00	0.00	0.00	0.00	0.00	0.00	0.00	0.00	0.00	0.00	0.00	0.00	0.00	0.00	0.00	0.00	0.00	0.00
S58.9.26 6:00	0.00	0.00	0.00	0.00	0.00	0.00	0.00	0.00	0.00	0.00	0.00	0.00	0.00	0.00	0.00	0.00	0.00	0.00	0.00
S58.9.26 7:00	0.00	0.00	0.00	0.00	0.00	0.00	0.00	0.00	0.00	0.00	0.00	0.00	0.00	0.00	0.00	0.00	0.00	0.00	0.00
S58.9.26 8:00	0.00	0.00	0.00	0.00	0.00	0.00	0.00	0.00	0.00	0.00	0.00	0.00	0.00	0.00	0.00	0.00	0.00	0.00	0.00
S58.9.26 9:00	0.00	0.00	0.00	0.00	0.00	0.00	0.00	0.00	0.00	0.00	0.00	0.00	0.00	0.00	0.00	0.00	0.00	0.00	0.00
S58.9.26 10:00	0.00	0.00	0.00	0.00	0.00	0.00	0.00	0.00	0.00	0.00	0.00	0.00	0.00	0.00	0.00	0.00	0.00	0.00	0.00
S58.9.26 11:00	0.00	0.00	0.00	0.00	0.00	0.00	0.00	0.00	0.00	0.00	0.00	0.00	0.00	0.00	0.00	0.00	0.00	0.00	0.00
S58.9.26 12:00	0.00	0.00	0.00	0.00	0.00	0.00	0.00	0.00	0.00	0.06	0.03	0.11	0.32	0.00	0.00	0.06	0.00	0.00	0.00
S58.9.26 13:00	0.00	0.00	0.00	0.00	0.00	0.00	0.00	0.00	0.00	0.00	0.00	0.00	0.00	0.00	0.00	0.00	0.00	0.00	0.00
S58.9.26 14:00	0.00	0.00	0.00	0.00	0.00	0.00	0.00	0.00	0.00	0.00	0.00	0.00	0.00	0.00	0.00	0.00	0.00	0.00	0.00
S58.9.26 15:00	0.00	0.00	0.00	0.00	0.00	0.00	0.00	0.00	0.00	0.00	0.00	0.00	0.00	0.00	0.00	0.00	0.00	0.00	0.00
S58.9.26 16:00	0.00	0.00	0.00	0.00	0.00	0.00	0.00	0.00	0.00	0.00	0.00	0.00	0.00	0.00	0.00	0.00	0.00	0.00	0.00
S58.9.26 17:00	0.00	0.00	0.00	0.00	0.00	0.00	0.00	0.00	0.00	0.00	0.00	0.00	0.00	0.00	0.00	0.00	0.00	0.00	0.00
S58.9.26 18:00	0.00	0.00	0.00	0.00	0.00	0.00	0.00	0.00	0.00	0.00	0.00	0.00	0.00	0.00	0.00	0.00	0.00	0.00	0.00
S58.9.26 19:00	0.00	0.00	0.00	0.00	0.00	0.00	0.00	0.00	0.00	0.00	0.00	0.00	0.00	0.00	0.00	0.00	0.00	0.00	0.00
S58.9.26 20:00	0.00	0.00	0.00	0.00	0.00	0.00	0.00	0.00	0.00	0.00	0.00	0.00	0.00	0.00	0.00	0.00	0.00	0.00	0.00
S58.9.26 21:00	0.00	0.00	0.00	0.00	0.00	0.00	0.00	0.00	0.00	0.00	0.00	0.00	0.00	0.00	0.00	0.00	0.00	0.00	0.00
S58.9.26 22:00	0.00	0.00	0.00	0.00	0.00	0.00	0.00	0.00	0.00	0.00	0.00	0.00	0.00	0.00	0.00	0.00	0.00	0.00	0.00
S58.9.26 23:00	0.00	0.00	0.00	0.00	0.00	0.00	0.00	0.00	0.00	0.00	0.00	0.00	0.00	0.00	0.00	0.00	0.00	0.00	0.00
S58.9.27 0:00	0.00	0.00	0.00	0.00	0.00	0.00	0.00	0.00	0.00	0.00	0.00	0.00	0.00	0.00	0.00	0.00	0.00	0.00	0.00
S58.9.27 1:00	0.00	0.00	0.00	0.00	0.00	0.00	0.00	0.00	0.00	0.00	0.00	0.00	0.00	0.00	0.00	0.00	0.00	0.00	0.00
S58.9.27 2:00	0.00	0.00	0.00	0.00	0.00	0.00	0.00	0.00	0.00	0.00	0.00	0.00	0.00	0.00	0.00	0.00	0.00	0.00	0.00
S58.9.27 3:00	0.00	0.00	0.00	0.00	0.00	0.00	0.00	0.00	0.00	0.00	0.00	0.00	0.00	0.00	0.00	0.00	0.00	0.00	0.00
S58.9.27 4:00	0.00	0.00	0.00	0.00	0.00	0.00	0.00	0.00	0.00	0.07	0.08	0.00	0.00	0.00	0.00	0.29	0.01	0.00	0.00
S58.9.27 5:00	0.00	0.00	0.00	0.00	0.00	0.00	0.27	0.13	0.00	0.01	0.00	0.28	0.13	0.00	0.00	0.00	0.00	0.00	0.00
S58.9.27 6:00	0.25	0.08	0.00	0.00	0.50	0.30	0.42	0.06	0.00	1.24	1.49	0.58	0.95	0.00	0.00	1.19	0.99	1.00	0.28
S58.9.27 7:00	0.02	0.18	0.35	0.57	0.75	0.47	1.15	1.00	1.00	2.15	2.05	1.76	1.39	0.38	0.64	1.13	0.99	1.00	0.99
S58.9.27 8:00	0.55	0.57	0.04	0.54	0.03	0.09	1.04	0.63	0.27	1.47	1.21	0.70	0.68	0.12	0.71	0.83	0.02	0.00	0.73
S58.9.27 9:00	0.93	0.72	0.32	0.06	1.00	0.72	1.56	1.02	0.00	1.07	1.03	1.44	1.33	0.25	0.07	1.06	0.99	1.00	0.28
S58.9.27 10:00	2.40	2.04	0.72	1.10	2.35	1.63	2.05	1.72	1.27	2.77	2.64	2.04	2.25	0.87	1.52	2.20	1.01	1.00	1.72
S58.9.27 11:00	1.13	1.30	0.89	2.30	1.85	1.68	2.57	1.94	2.00	3.35	3.75	2.69	3.08	1.50	1.83	3.53	2.99	3.00	2.29
S58.9.27 12:00	1.00	1.13	1.39	1.89	1.08	1.45	1.02	1.30	2.27	2.64	3.38	2.34	3.59	1.42	2.26	4.14	4.39	4.91	3.55
S58.9.27 13:00	0.66	0.83	0.21	0.88	0.82	0.59	1.14	0.70	1.00	1.13	1.08	0.77	0.88	0.59	0.78	1.35	1.19	0.18	0.72
S58.9.27 14:00	0.68	0.25	0.51	0.39	0.78	0.76	1.80	1.27	1.00	2.02	2.01	1.81	1.39	0.55	0.78	2.05	1.00	1.00	1.00
S58.9.27 15:00	0.90	1.00	1.17	2.04	1.33	1.41	1.85	1.82	1.00	3.01	3.34	2.53	2.78	1.08	1.14	3.21	2.02	2.00	1.29
S58.9.27 16:00	0.89	1.13	1.53	2.61	1.25	1.28	1.97	1.67	2.73	2.29	2.19	2.20	2.07	1.72	1.78	1.21	0.99	1.00	1.73
S58.9.27 17:00	1.28	1.96	0.68	1.10	2.00	2.16	1.47	1.28	1.00	1.04	0.94	0.81	1.00	1.54	1.39	0.81	1.01	1.00	1.00
S58.9.27 18:00	0.65	0.92	0.51	0.23	0.13	0.24	0.58	0.44	0.27	0.14	0.47	0.25	0.74	0.49	0.87	0.56	1.00	1.00	1.00
S58.9.27 19:00	1.01	0.65	0.21	0.72	1.35	0.67	1.49	0.96	1.00	0.55	0.77	0.65	0.45	0.30	0.60	0.57	0.41	0.91	1.00
S58.9.27 20:00	1.10	1.00	1.13	1.72	0.75	1.00	0.74	0.83	0.73	0.35	0.15	0.78	0.76	0.96	0.51	0.72	0.99	1.00	0.29
S58.9.27 21:00	1.01	1.03	0.68	0.78	1.16	1.09	0.94	1.00	1.00	0.60	0.80	0.89	0.81	0.91	0.69	0.34	0.00	0.00	0.72
S58.9.27 22:00	1.22	1.42	0.82	1.11	1.80	1.16	1.39	1.05	1.00	0.59	0.29	0.24	0.43	1.04	1.19	0.32	0.98	1.00	1.00
S58.9.27 23:00	1.13	0.81	0.68	0.94	1.33	1.17	1.59	1.63	1.00	1.01	1.02	1.28	1.13	0.63	0.79	1.50	1.01	1.00	1.00
S58.9.28 0:00	1.57	1.37	1.04	1.32	1.58	1.98	2.35	1.92	2.00	2.20	2.32	2.69	2.58	1.67	1.77	2.02	2.99	3.00	2.28
S58.9.28 1:00	2.91	2.90	1.93	3.14	3.57	2.91	3.30	2.86	3.27	3.29	3.48	3.15	3.80	2.46	3.34	2.52	2.78	3.82	4.00
S58.9.28 2:00	2.61	2.33	1.99	2.67	4.15	3.49	3.42	3.31	2.00	1.90	2.00	2.09	2.13	2.15	2.06	1.85	2.01	2.00	2.00
S58.9.28 3:00	3.24	3.44	1.57	2.61	3.23	2.50	3.30	2.67	3.00	2.14	2.04	2.20	2.24	2.18	2.60	2.00	1.99	2.00	2.72
S58.9.28 4:00	3.09	3.35	2.67	3.46	4.06	3.69	3.57	3.50	3.73	3.81	3.55	3.04	3.03	3.30	3.09	2.34	2.38	2.91	3.00
S58.9.28 5:00	2.80	2.48	1.82	1.95	4.15	3.15	3.13	2.88	2.73	1.67	1.36	1.13	1.11	2.31	2.15	0.71	0.99	1.00	1.72
S58.9.28 6:00	1.96	1.89	1.39	2.05	2.14	2.15	1.75	1.76	2.27	2.52	3.22	1.71	2.42	1.71	2.44	3.24	2.00	2.00	2.72
S58.9.28 7:00	2.08	1.93	1.16	2.23	2.62	2.02	1.93	1.67	1.73	1.48	1.55	0.79	0.97	1.26	1.08	1.59	1.61	1.09	1.00
S58.9.28 8:00	2.65	2.30	1.88	1.94	2.33	2.48	1.44	1.88	2.00	1.32	1.45	1.68	1.99	2.20	2.07	1.40	1.79	2.82	2.28
S58.9.28 9:00	1.98	1.07	0.35	1.05	1.70	0.91	2.60	1.60	1.00	0.59	1.34	0.99	1.15	0.59	0.90	2.59	1.59	1.09	1.00
S58.9.28 10:00	1.99	1.08	0.88	1.34	1.92	1.31	0.96	1.11	1.27	1.14	1.32	1.57	1.44	0.87	1.44	0.68	0.00	0.00	1.43
S58.9.28 11:00	3.12	3.28	1.64	1.62	2.86	2.65	4.32	2.84	2.47	2.32	1.88	2.21	1.39	2.06	1.31	1.71	1.02	1.00	1.00
S58.9.28 12:00	4.22	3.88	1.99	2.87	5.41	4.35	4.73	4.36	2.73	3.31	3.27	2.77	2.72	2.75	2.35	2.69	3.38	3.91	2.56
S58.9.28 13:00	4.37	3.85	1.35	1.73	5.99	4.15	7.52	4.83	2.00	3.90	3.26	3.70	2.78	2.32	2.10	3.06	2.01	2.00	2.00
S58.9.28 14:00	6.18	5.63	3.00	3.51	7.45	5.78	7.57	6.01	4.47	4.50	4.38	5.25	4.32	4.09	3.31	3.71	3.59	3.09	3.00
S58.9.28 15:00	8.70	7.74	4.00	4.48	10.07	8.73	10.19	8.85	5.73	6.19	6.05	6.10	5.14	5.49	5.08	5.81	3.03	3.00	4.44
S58.9.28 16:00	8.46	8.53	4.97	4.80	9.89	9.16	10.87	9.43	6.47	9.51	9.99	6.06	6.42	6.51	5.61	8.56	6.62	6.09	5.27
S58.9.28 17:00	11.98	11.56	6.12	6.10	12.19	12.14	10.70	10.69	8.47	10.62	12.00	8.26	9.42	8.54	7.69	10.90	10.39	10.91	8.11
S58.9.28 18:00	11.55	11.85	7.20	9.66	12.07	12.79	10.67	11.62	10.47	10.38	11.30	9.00	10.03	9.63	9.23	10.28	10.41	10.91	9.57
S58.9.28 19:00	7.95	8.54	8.87	9.13	7.43	8.18	9.29	8.37	9.00	7.77	8.28	7.52	8.79	7.52	8.61	7.27	9.82	10.82	9.56
S58.9.28 20:00	8.53	6.87	5.65	8.59	7.35	7.87	9.22	7.95	7.47	8.70	8.35	6.94	7.40	6.55	6.43	7.11	9.37	9.91	7.14
S58.9.28 21:00	8.30	8.74	6.19	7.12	8.20	8.86	8.51	8.58	8.73	10.15	10.06	6.93	8.15	7.43	7.73	8.57	9.39	9.91	8.56
S58.9.28 22:00	7.30	8.56	6.32	7.36	7.01	9.58	6.72	8.38	9.94	9.69	10.98	7.78	8.42	8.49	7.40	8.95	8.41	8.91	7.56
S58.9.28 23:00	3.19	3.29	3.37	4.79	3.84	4.56	3.20	3.94	4.73	6.02	6.32	4.32	5.59	3.92	3.77	7.70	7.23	6.18	4.55
S58.9.29 0:00	0.00	0.52	1.57	2.45	0.05	1.23	0.29	1.18	3.00	1.39	1.95	2.42	3.37	2.00	2.28	2.29	5.03	5.00	3.55
S58.9.29 1:00	0.00	0.00	0.00	0.00	0.00	0.00	0.00	0.00	0.00	0.00	0.00	0.00	0.10	0.00	0.00	0.17	0.61	0.09	0.00
S58.9.29 2:00	0.00	0.00	0.00	0.18	0.03	0.00	0.14	0.07	0.00	0.06	0.37	0.11	0.50	0.00	0.04	0.66	1.00	1.00	0.28
S58.9.29 3:00	0.00	0.00	0.00	0.00	0.14	0.15	0.00	0.00	0.00	0.00	0.00	0.00	0.10	0.00	0.00	0.17	0.59	0.09	0.00
S58.9.29 4:00	0.01	0.04	0.00	0.00	0.00	0.00	0.00	0.00	0.00	0.00	0.00	0.00	0.00	0.00	0.00	0.00	0.00	0.00	0.00
S58.9.29 5:00	0.24	0.05	0.00	0.00	0.01	0.15	0.00	0.00	0.00	0.00	0.00	0.00	0.00	0.00	0.00	0.00	0.00	0.00	0.00
S58.9.29 6:00	0.00	0.00	0.17	0.58	0.00	0.00	0.00	0.00	0.00	0.00	0.00	0.00	0.00	0.00	0.01	0.00	0.00	0.00	0.00
S58.9.29 7:00	0.00	0.00	0.00	0.00	0.00	0.00	0.00	0.00	0.00	0.00	0.00	0.00	0.00	0.00	0.00	0.00	0.00	0.00	0.00
S58.9.29 8:00	0.00	0.00	0.00	0.00	0.00	0.00	0.00	0.00	0.00	0.00	0.00	0.00	0.00	0.00	0.00	0.00	0.00	0.00	0.00
S58.9.29 9:00	0.10	0.00	0.00	0.00	0.00	0.00	0.00	0.00	0.00	0.00	0.00	0.00	0.00	0.00	0.00	0.00	0.00	0.00	0.00
S58.9.29 10:00	0.00	0.00	0.00	0.00	0.00	0.00	0.00	0.00	0.00	0.00	0.00	0.00	0.00	0.00	0.00	0.00	0.00	0.00	0.00
S58.9.29 11:00	0.00	0.00	0.00	0.00	0.00	0.00	0.00	0.00	0.00	0.00	0.00	0.00	0.00	0.00	0.00	0.00	0.00	0.00	0.00
S58.9.29 12:00	0.00	0.00	0.00	0.00	0.00	0.00	0.00	0.00	0.00	0.00	0.00	0.00	0.00	0.00	0.00	0.00	0.00	0.00	0.00
S58.9.29 13:00	0.00	0.00	0.00	0.00	0.00	0.00	0.00	0.00	0.00	0.00	0.00	0.00	0.00	0.00	0.00	0.00	0.00	0.00	0.00
S58.9.29 14:00	0.00	0.00	0.00	0.00	0.00	0.00	0.00	0.00	0.00	0.00	0.00	0.00	0.00	0.00	0.00	0.00	0.00	0.00	0.00
S58.9.29 15:00	0.00	0.00	0.00	0.00	0.00	0.00	0.00	0.00	0.00	0.00	0.00	0.00	0.00	0.00	0.00	0.00	0.00	0.00	0.00
S58.9.29 16:00	0.00	0.00	0.00	0.00	0.00	0.00	0.00	0.00	0.00	0.00	0.00	0.00	0.00	0.00	0.00	0.00	0.00	0.00	0.00
S58.9.29 17:00	0.00	0.00	0.00	0.00	0.00	0.00	0.00	0.00	0.00	0.00	0.00	0.00	0.00	0.00	0.00	0.00	0.00	0.00	0.00
S58.9.29 18:00	0.00	0.00	0.00	0.00	0.00	0.00	0.00	0.00	0.00	0.00	0.00	0.00	0.00	0.00	0.00	0.00	0.00	0.00	0.00
S58.9.29 19:00	0.00	0.00	0.00	0.00	0.00	0.00	0.00	0.00	0.00	0.00	0.00	0.00	0.00	0.00	0.00	0.00	0.00	0.00	0.00
S58.9.29 20:00	0.00	0.00	0.00	0.00	0.00	0.00	0.00	0.00	0.00	0.00	0.00	0.00	0.00	0.00	0.00	0.00	0.00	0.00	0.00
S58.9.29 21:00	0.00	0.00	0.00	0.00	0.00	0.00	0.00	0.00	0.00	0.00	0.00	0.00	0.00	0.00	0.00	0.00	0.00	0.00	0.00
S58.9.29 22:00	0.00	0.00	0.00	0.00	0.00	0.00	0.00	0.00	0.00	0.00	0.00	0.00	0.00	0.00	0.00	0.00	0.00	0.00	0.00
S58.9.29 23:00	0.00	0.00	0.00	0.00	0.00	0.00	0.00	0.00	0.00	0.00	0.00	0.00	0.00	0.00	0.00	0.00	0.00	0.00	0.00
S58.9.30 0:00	0.00	0.00	0.00	0.00	0.00	0.00	0.00	0.00	0.00	0.00	0.00	0.00	0.00	0.00	0.00	0.00	0.00	0.00	0.00
S58.9.30 1:00	0.00	0.00	0.00	0.00	0.00	0.00	0.00	0.00	0.00	0.00	0.00	0.00	0.00	0.00	0.00	0.00	0.00	0.00	0.00
S58.9.30 2:00	0.00	0.00	0.00	0.00	0.00	0.00	0.00	0.00	0.00	0.00	0.00	0.00	0.00	0.00	0.00	0.00	0.00	0.00	0.00
S58.9.30 3:00	0.00	0.00	0.00	0.00	0.00	0.00	0.00	0.00	0.00	0.00	0.00	0.00	0.00	0.00	0.00	0.00	0.00	0.00	0.00
S58.9.30 4:00	0.00	0.00	0.00	0.00	0.00	0.00	0.00	0.00	0.00	0.00	0.00	0.00	0.00	0.00	0.00	0.00	0.00	0.00	0.00
S58.9.30 5:00	0.00	0.00	0.00	0.00	0.00	0.00	0.00	0.00	0.00	0.00	0.00	0.00	0.00	0.00	0.00	0.00	0.00	0.00	0.00
S58.9.30 6:00	0.00	0.00	0.00	0.00	0.00	0.00	0.00	0.00	0.00	0.00	0.00	0.00	0.00	0.00	0.00	0.00	0.00	0.00	0.00
S58.9.30 7:00	0.00	0.00	0.00	0.00	0.00	0.00	0.00	0.00	0.00	0.00	0.00	0.00	0.00	0.00	0.00	0.00	0.00	0.00	0.00
S58.9.30 8:00	0.00	0.00	0.00	0.00	0.00	0.00	0.00	0.00	0.00	0.00	0.00	0.00	0.00	0.00	0.00	0.00	0.00	0.00	0.00
S58.9.30 9:00	0.00	0.00	0.00	0.00	0.00	0.00	0.00	0.00	0.00	0.00	0.00	0.00	0.00	0.00	0.00	0.00	0.00	0.00	0.00
S58.9.30 10:00	0.00	0.00	0.00	0.00	0.00	0.00	0.00	0.00	0.00	0.00	0.00	0.00	0.00	0.00	0.00	0.00	0.00	0.00	0.00
S58.9.30 11:00	0.00	0.00	0.00	0.00	0.00	0.00	0.00	0.00	0.00	0.00	0.00	0.00	0.00	0.00	0.00	0.00	0.00	0.00	0.00
S58.9.30 12:00	0.00	0.00	0.00	0.00	0.00	0.00	0.00	0.00	0.00	0.00	0.00	0.00	0.00	0.00	0.00	0.00	0.00	0.00	0.00
S58.9.30 13:00	0.00	0.00	0.00	0.00	0.00	0.00	0.00	0.00	0.00	0.00	0.00	0.00	0.00	0.00	0.00	0.00	0.00	0.00	0.00
S58.9.30 14:00	0.00	0.00	0.00	0.00	0.00	0.00	0.00	0.00	0.00	0.00	0.00	0.00	0.00	0.00	0.00	0.00	0.00	0.00	0.00
S58.9.30 15:00	0.00	0.00	0.00	0.00	0.00	0.00	0.00	0.00	0.00	0.00	0.00	0.00	0.00	0.00	0.00	0.00	0.00	0.00	0.00
S58.9.30 16:00	0.00	0.00	0.00	0.00	0.00	0.00	0.00	0.00	0.00	0.00	0.00	0.00	0.00	0.00	0.00	0.00	0.00	0.00	0.00
S58.9.30 17:00	0.00	0.00	0.00	0.00	0.00	0.00	0.00	0.00	0.00	0.00	0.00	0.00	0.00	0.00	0.00	0.00	0.00	0.00	0.00
S58.9.30 18:00	0.00	0.00	0.00	0.00	0.00	0.00	0.00	0.00	0.00	0.00	0.00	0.00	0.00	0.00	0.00	0.00	0.00	0.00	0.00
S58.9.30 19:00	0.00	0.00	0.00	0.00	0.00	0.00	0.00	0.00	0.00	0.00	0.00	0.00	0.00	0.00	0.00	0.00	0.00	0.00	0.00
S58.9.30 20:00	0.00	0.00	0.00	0.00	0.00	0.00	0.00	0.00	0.00	0.00	0.00	0.00	0.00	0.00	0.00	0.00	0.00	0.00	0.00
S58.9.30 21:00	0.00	0.00	0.00	0.00	0.00	0.00	0.00	0.00	0.00	0.00	0.00	0.00	0.00	0.00	0.00	0.00	0.00	0.00	0.00
S58.9.30 22:00	0.00	0.00	0.00	0.00	0.00	0.00	0.00	0.00	0.00	0.00	0.00	0.00	0.00	0.00	0.00	0.00	0.00	0.00	0.00
S58.9.30 23:00	0.00	0.00	0.00	0.00	0.00	0.00	0.00	0.00	0.00	0.00	0.00	0.00	0.00	0.00	0.00	0.00	0.00	0.00	0.00
S58.10.1 0:00	0.00	0.00	0.00	0.00	0.00	0.00	0.00	0.00	0.00	0.00	0.00	0.00	0.00	0.00	0.00	0.00	0.00	0.00	0.00
S58.10.1 1:00	0.00	0.00	0.00	0.00	0.00	0.00	0.00	0.00	0.00	0.00	0.00	0.00	0.00	0.00	0.00	0.00	0.00	0.00	0.00
S58.10.1 2:00	0.00	0.00	0.00	0.00	0.00	0.00	0.00	0.00	0.00	0.00	0.00	0.00	0.00	0.00	0.00	0.00	0.00	0.00	0.00
S58.10.1 3:00	0.00	0.00	0.00	0.00	0.00	0.00	0.00	0.00	0.00	0.00	0.00	0.00	0.00	0.00	0.00	0.00	0.00	0.00	0.00
S58.10.1 4:00	0.00	0.00	0.00	0.00	0.00	0.00	0.00	0.00	0.00	0.00	0.00	0.00	0.00	0.00	0.00	0.00	0.00	0.00	0.00
S58.10.1 5:00	0.00	0.00	0.00	0.00	0.00	0.00	0.00	0.00	0.00	0.00	0.00	0.00	0.00	0.00	0.00	0.00	0.00	0.00	0.00
S58.10.1 6:00	0.00	0.00	0.00	0.00	0.00	0.00	0.00	0.00	0.00	0.00	0.00	0.00	0.00	0.00	0.00	0.00	0.00	0.00	0.00
S58.10.1 7:00	0.00	0.00	0.00	0.00	0.00	0.00	0.00	0.00	0.00	0.00	0.00	0.00	0.00	0.00	0.00	0.00	0.00	0.00	0.00
S58.10.1 8:00	0.00	0.00	0.00	0.00	0.00	0.00	0.00	0.00	0.00	0.00	0.00	0.00	0.00	0.00	0.00	0.00	0.00	0.00	0.00
S58.10.1 9:00	0.00	0.00	0.00	0.00	0.00	0.00	0.00	0.00	0.00	0.00	0.00	0.00	0.00	0.00	0.00	0.00	0.00	0.00	0.00
S58.10.1 10:00	0.00	0.00	0.00	0.00	0.00	0.00	0.00	0.00	0.00	0.00	0.00	0.00	0.00	0.00	0.00	0.00	0.00	0.00	0.00
S58.10.1 11:00	0.00	0.00	0.00	0.00	0.00	0.00	0.00	0.00	0.00	0.00	0.00	0.00	0.00	0.00	0.00	0.00	0.00	0.00	0.00
S58.10.1 12:00	0.00	0.00	0.00	0.00	0.00	0.00	0.00	0.00	0.00	0.00	0.00	0.00	0.00	0.00	0.00	0.00	0.00	0.00	0.00
S58.10.1 13:00	0.00	0.00	0.00	0.00	0.00	0.00	0.00	0.00	0.00	0.00	0.00	0.00	0.00	0.00	0.00	0.00	0.00	0.00	0.00
S58.10.1 14:00	0.00	0.00	0.00	0.00	0.00	0.00	0.00	0.00	0.00	0.00	0.00	0.00	0.00	0.00	0.00	0.00	0.00	0.00	0.00
S58.10.1 15:00	0.00	0.00	0.00	0.00	0.00	0.00	0.00	0.00	0.00	0.00	0.00	0.00	0.00	0.00	0.00	0.00	0.00	0.00	0.00
S58.10.1 16:00	0.00	0.00	0.00	0.00	0.00	0.00	0.00	0.00	0.00	0.00	0.00	0.00	0.00	0.00	0.00	0.00	0.00	0.00	0.00
S58.10.1 17:00	0.00	0.00	0.00	0.00	0.00	0.00	0.00	0.00	0.00	0.00	0.00	0.00	0.00	0.00	0.00	0.00	0.00	0.00	0.00
S58.10.1 18:00	0.00	0.00	0.00	0.00	0.00	0.00	0.00	0.00	0.00	0.00	0.00	0.00	0.00	0.00	0.00	0.00	0.00	0.00	0.00
S58.10.1 19:00	0.00	0.00	0.00	0.00	0.00	0.00	0.00	0.00	0.00	0.00	0.00	0.00	0.00	0.00	0.00	0.00	0.00	0.00	0.00
S58.10.1 20:00	0.00	0.00	0.00	0.00	0.00	0.00	0.00	0.00	0.00	0.00	0.00	0.00	0.00	0.00	0.00	0.00	0.00	0.00	0.00
S58.10.1 21:00	0.00	0.00	0.00	0.00	0.00	0.00	0.00	0.00	0.00	0.00	0.00	0.00	0.00	0.00	0.00	0.00	0.00	0.00	0.00
S58.10.1 22:00	0.00	0.00	0.00	0.00	0.00	0.00	0.00	0.00	0.00	0.00	0.00	0.00	0.00	0.00	0.00	0.00	0.00	0.00	0.00
S58.10.1 23:00	0.00	0.00	0.00	0.00	0.00	0.00	0.00	0.00	0.00	0.00	0.00	0.00	0.00	0.00	0.00	0.00	0.00	0.00	0.00
S58.10.2 0:00	0.00	0.00	0.00	0.00	0.00	0.00	0.00	0.00	0.00	0.00	0.00	0.00	0.00	0.00	0.00	0.00	0.00	0.00	0.00
合計	136.33	134.07	88.73	117.57	151.70	144.75	156.74	142.48	129.22	144.11	150.75	124.56	133.88	112.35	113.64	137.62	134.02	135.55	121.60

昭和60年6月洪水の小流域ごとの流域平均雨量について

(単位:mm)

流域 No	1	2	3	4	5	6	7	8	9	10	11	12	13	14	15	16	17	18	19	20
	流域平均雨量	流域平均雨量	流域平均雨量	流域平均雨量	流域平均雨量	流域平均雨量	流域平均雨量	流域平均雨量	流域平均雨量	流域平均雨量	流域平均雨量	流域平均雨量	流域平均雨量	流域平均雨量	流域平均雨量	流域平均雨量	流域平均雨量	流域平均雨量	流域平均雨量	流域平均雨量
年月日																				
S60.6.28 0:00	0.00	0.00	0.00	0.00	0.00	0.00	0.00	0.00	0.00	0.00	0.00	0.00	0.00	0.00	0.00	0.00	0.00	0.00	0.00	0.00
S60.6.28 1:00	0.00	0.00	0.00	0.00	0.00	0.00	0.00	0.00	0.00	0.00	0.00	0.00	0.00	0.00	0.00	0.00	0.00	0.00	0.00	0.00
S60.6.28 2:00	0.00	0.00	0.00	0.00	0.00	0.00	0.00	0.00	0.00	0.00	0.00	0.00	0.00	0.00	0.00	0.00	0.00	0.00	0.00	0.00
S60.6.28 3:00	0.00	0.00	0.00	0.00	0.00	0.00	0.00	0.00	0.00	0.00	0.00	0.00	0.00	0.00	0.00	0.00	0.00	0.00	0.00	0.00
S60.6.28 4:00	0.00	0.00	0.00	0.00	0.00	0.00	0.00	0.00	0.00	0.00	0.00	0.00	0.00	0.00	0.00	0.00	0.00	0.00	0.00	0.00
S60.6.28 5:00	0.00	0.00	0.00	0.00	0.00	0.00	0.00	0.00	0.00	0.00	0.00	0.00	0.00	0.00	0.00	0.00	0.00	0.00	0.00	0.00
S60.6.28 6:00	0.00	0.00	0.00	0.00	0.00	0.00	0.00	0.00	0.00	0.00	0.00	0.00	0.00	0.00	0.00	0.00	0.00	0.00	0.00	0.00
S60.6.28 7:00	0.00	0.00	0.00	0.00	0.00	0.00	0.00	0.00	0.00	0.00	0.00	0.00	0.00	0.00	0.00	0.00	0.00	0.00	0.00	0.00
S60.6.28 8:00	0.00	0.00	0.00	0.00	0.00	0.00	0.00	0.00	0.00	0.00	0.00	0.00	0.00	0.00	0.00	0.00	0.00	0.00	0.00	0.00
S60.6.28 9:00	0.00	0.00	0.00	0.00	0.00	0.00	0.00	0.00	0.00	0.00	0.00	0.00	0.00	0.00	0.00	0.00	0.00	0.00	0.00	0.00
S60.6.28 10:00	2.00	1.11	1.26	1.32	0.45	1.76	1.48	1.59	1.14	1.38	2.01	2.88	3.32	2.38	2.27	2.84	2.61	2.05	3.19	2.29
S60.6.28 11:00	1.35	1.00	1.34	1.15	0.34	1.53	1.89	1.18	1.34	1.03	0.93	1.42	1.84	1.85	1.85	1.16	1.27	1.72	1.19	1.56
S60.6.28 12:00	0.55	0.90	0.55	0.56	0.27	1.68	1.16	1.07	0.63	0.80	1.18	1.05	2.30	2.14	1.61	2.08	1.88	1.34	1.92	1.87
S60.6.28 13:00	1.35	1.24	1.46	1.51	0.44	1.82	1.44	1.22	1.44	1.30	1.71	2.34	2.31	1.74	1.93	1.54	1.81	1.30	1.79	1.34
S60.6.28 14:00	2.00	2.00	2.35	2.49	0.63	2.63	1.97	1.60	1.84	1.93	1.33	1.18	1.33	1.78	1.67	1.54	1.00	2.81	0.67	1.73
S60.6.28 15:00	0.10	0.55	0.51	0.34	0.36	0.50	0.47	0.83	1.45	1.27	1.96	1.75	1.47	0.05	0.21	0.38	0.64	0.11	1.04	0.56
S60.6.28 16:00	0.00	0.00	0.00	0.16	0.02	0.13	0.00	0.00	0.00	0.00	0.00	0.07	0.00	0.04	0.07	0.14	0.03	0.02	0.03	0.00
S60.6.28 17:00	0.00	0.24	0.13	0.16	0.02	0.04	0.00	0.09	0.08	0.07	0.00	0.01	0.00	0.00	0.00	0.06	0.00	0.00	0.04	0.00
S60.6.28 18:00	0.00	0.00	0.00	0.16	0.02	0.04	0.00	0.00	0.06	0.00	0.00	0.00	0.00	0.00	0.00	0.00	0.00	0.00	0.00	0.00
S60.6.28 19:00	0.35	0.00	0.02	0.16	0.02	0.04	0.00	0.00	0.00	0.00	0.00	0.00	0.00	0.00	0.00	0.00	0.00	0.00	0.00	0.00
S60.6.28 20:00	0.00	0.00	0.00	0.16	0.02	0.04	0.00	0.00	0.00	0.00	0.00	0.00	0.00	0.00	0.07	0.00	0.00	0.00	0.00	0.00
S60.6.28 21:00	0.00	0.00	0.00	0.19	0.33	0.04	0.00	0.00	0.07	0.00	0.00	0.00	0.00	0.00	0.00	0.00	0.00	0.00	0.00	0.00
S60.6.28 22:00	0.00	0.00	0.18	0.03	0.00	0.00	0.00	0.00	0.04	0.00	0.21	0.13	0.00	0.00	0.00	0.00	0.00	0.00	0.00	0.00
S60.6.28 23:00	0.00	0.00	0.00	0.00	0.00	0.00	0.00	0.00	0.00	0.00	0.00	0.00	0.00	0.00	0.00	0.00	0.00	0.00	0.00	0.00
S60.6.29 0:00	0.00	0.00	0.00	0.00	0.00	0.00	0.00	0.00	0.00	0.00	0.00	0.00	0.00	0.00	0.00	0.00	0.00	0.00	0.00	0.00
S60.6.29 1:00	0.00	0.00	0.00	0.00	0.00	0.00	0.00	0.00	0.00	0.00	0.00	0.00	0.00	0.76	1.05	0.14	0.03	0.03	0.08	0.00
S60.6.29 2:00	0.00	0.00	0.07	0.51	0.94	0.00	0.00	0.00	0.00	0.00	0.00	0.00	0.00	0.43	0.67	0.00	0.00	0.03	0.00	0.00
S60.6.29 3:00	0.00	0.00	0.00	0.04	0.31	0.05	0.00	0.00	0.00	0.00	0.00	0.00	0.00	0.32	0.40	0.00	0.00	0.01	0.03	0.00
S60.6.29 4:00	0.00	0.00	0.00	0.27	2.20	0.00	0.00	0.01	0.00	0.00	0.00	0.00	0.00	1.08	1.28	0.00	0.00	0.04	0.00	0.00
S60.6.29 5:00	0.00	0.00	0.00	0.38	3.14	0.15	0.00	0.01	0.00	0.00	0.00	0.00	0.00	1.18	1.64	0.00	0.00	0.06	0.00	0.00
S60.6.29 6:00	0.00	0.00	0.00	0.42	3.45	0.00	0.00	0.01	0.00	0.00	0.00	0.00	0.00	0.32	0.69	0.00	0.00	0.03	0.10	0.00
S60.6.29 7:00	0.00	0.00	0.00	0.50	4.08	0.00	0.00	0.02	0.00	0.00	0.00	0.00	0.00	0.75	0.88	0.00	0.00	0.03	0.00	0.00
S60.6.29 8:00	0.00	0.00	0.00	0.53	4.47	0.08	0.43	0.02	0.00	0.00	0.00	0.00	0.00	0.11	0.21	0.00	0.00	0.01	0.00	0.00
S60.6.29 9:00	0.00	0.00	0.00	0.57	4.70	0.00	0.00	0.02	0.00	0.00	0.00	0.00	0.00	0.00	0.00	0.00	0.00	0.00	0.00	0.00
S60.6.29 10:00	0.00	0.00	0.00	0.42	2.21	0.04	0.00	0.01	0.00	0.00	0.00	0.00	0.00	0.00	0.00	0.00	0.00	0.00	0.00	0.00
S60.6.29 11:00	0.00	0.00	0.00	0.15	1.25	0.00	0.00	0.01	0.00	0.00	0.03	0.00	0.00	0.00	0.00	0.00	0.00	0.00	0.00	0.00
S60.6.29 12:00	0.00	0.00	0.00	0.19	1.57	0.00	0.00	0.01	0.00	0.00	0.00	0.00	0.00	0.00	0.00	0.00	0.00	0.00	0.00	0.00
S60.6.29 13:00	0.00	0.00	0.00	0.19	1.57	0.00	0.00	0.01	0.00	0.00	0.00	0.00	0.00	0.00	0.00	0.00	0.00	0.00	0.05	0.00
S60.6.29 14:00	0.00	0.00	0.00	0.08	0.53	0.00	0.00	0.00	0.00	0.00	0.00	0.00	0.00	0.00	0.00	0.00	0.00	0.00	0.00	0.00
S60.6.29 15:00	0.00	0.00	0.00	0.00	0.00	0.00	0.00	0.00	0.00	0.00	0.00	0.00	0.00	0.00	0.00	0.00	0.00	0.00	0.00	0.00
S60.6.29 16:00	0.00	0.00	0.00	0.04	0.31	0.00	0.00	0.00	0.00	0.00	0.00	0.00	0.00	0.00	0.00	0.00	0.00	0.00	0.00	0.00
S60.6.29 17:00	0.00	0.00	0.00	0.00	0.00	0.00	0.00	0.00	0.00	0.00	0.00	0.00	0.00	0.00	0.00	0.00	0.00	0.00	0.00	0.00
S60.6.29 18:00	0.00	0.00	0.00	0.00	0.00	0.00	0.00	0.00	0.00	0.00	0.00	0.00	0.00	0.00	0.00	0.00	0.00	0.00	0.00	0.00
S60.6.29 19:00	0.00	0.00	0.00	0.00	0.00	0.00	0.00	0.00	0.00	0.00	0.00	0.00	0.00	0.00	0.00	0.00	0.00	0.00	0.00	0.00
S60.6.29 20:00	0.00	0.00	0.00	0.00	0.00	0.00	0.00	0.00	0.00	0.00	0.00	0.00	0.00	0.00	0.00	0.00	0.00	0.00	0.00	0.00
S60.6.29 21:00	0.00	0.00	0.00	0.00	0.00	0.00	0.00	0.00	0.00	0.00	0.00	0.00	0.00	0.00	0.13	0.00	0.00	0.00	0.00	0.00
S60.6.29 22:00	0.00	0.00	0.00	0.00	0.00	0.00	0.00	0.00	0.00	0.00	0.00	0.00	0.00	1.12	0.89	0.00	0.00	0.02	0.00	0.00
S60.6.29 23:00	0.00	0.00	0.00	0.00	0.00	0.30	0.28	0.02	0.00	0.00	0.00	0.00	0.65	5.90	3.07	4.47	2.08	1.85	1.98	1.07
S60.6.30 0:00	2.90	3.13	2.99	2.27	1.15	4.25	4.69	3.41	2.25	4.00	2.73	2.88	5.42	7.28	6.04	5.86	5.56	4.97	6.05	4.49
S60.6.30 1:00	4.35	4.00	4.93	4.28	1.67	6.35	5.96	4.87	5.17	4.94	5.54	5.27	5.95	4.73	6.77	5.66	6.18	7.46	5.54	5.96
S60.6.30 2:00	4.46	5.46	6.20	5.09	1.37	5.75	4.28	4.56	4.96	4.89	4.24	4.22	2.98	4.93	6.42	3.55	3.08	5.18	2.77	2.34
S60.6.30 3:00	7.35	7.20	7.64	5.27	0.94	3.82	2.51	3.75	6.03	4.46	3.82	3.49	4.76	6.86	5.30	7.97	6.79	3.14	7.65	3.40
S60.6.30 4:00	2.00	1.76	2.04	2.04	0.54	2.20	1.78	1.81	2.22	1.42	1.80	2.46	0.93	4.85	4.65	2.99	2.04	2.54	2.81	1.18
S60.6.30 5:00	2.45	2.79	3.71	4.74	0.65	3.18	2.50	2.08	1.32	1.16	2.85	2.91	3.60	5.04	5.31	4.10	5.11	5.51	4.38	3.87
S60.6.30 6:00	4.45	3.66	4.47	5.56	1.82	5.65	7.13	4.99	2.62	3.71	3.92	3.82	2.42	1.12	5.86	1.43	3.68	7.37	2.14	2.85
S60.6.30 7:00	3.24	2.65	3.03	4.45	0.96	3.80	2.59	1.10	2.15	1.29	1.44	1.40	2.28	0.93	2.60	1.21	1.79	3.59	1.68	1.17
S60.6.30 8:00	1.00	0.78	0.77	0.41	0.53	1.31	2.71	2.09	0.83	1.12	0.87	1.87	4.72	2.19	3.27	2.47	3.04	3.25	2.81	2.42
S60.6.30 9:00	0.00	0.68	0.97	0.72	0.40	1.24	1.02	1.34	1.38	1.00	1.11	1.00	0.53	1.45	1.96	1.98	1.78	2.08	1.67	0.65
S60.6.30 10:00	0.00	0.00	0.07	0.39	0.00	0.43	0.00	0.04	0.00	0.12	0.15	0.19	0.48	2.30	1.73	1.74	0.94	0.40	1.11	0.44
S60.6.30 11:00	0.45	0.82	0.91	0.52	0.45	2.81	2.09	1.23	0.70	0.66	0.66	1.21	0.84	3.76	4.12	3.98	3.23	3.60	3.02	2.23
S60.6.30 12:00	2.10	2.55	2.59	2.58	0.70	2.52	2.59	2.10	2.87	2.48	2.50	2.34	3.38	5.97	4.64	7.73	2.73	3.84	2.84	1.89
S60.6.30 13:00	2.24	1.69	1.75	2.12	0.78	4.38	2.90	1.56	1.54	2.14	2.36	2.65	4.46	9.00	5.93	9.00	6.61	5.31	5.67	2.74
S60.6.30 14:00	5.10	5.31	5.23	5.40	1.59	5.38	6.00	3.70	4.22	2.78	2.67	3.32	5.51	7.25	5.60	5.66	6.84	5.40	7.21	4.78
S60.6.30 15:00	2.90	2.66	2.85	2.37	0.73	3.04	2.97	3.62	3.22	3.54	3.87	4.20	4.75	8.28	4.73	7.10	4.73	3.90	4.96	3.20
S60.6.30 16:00	1.90	1.90	2.49	2.78	1.26	4.98	5.46	2.84	1.90	2.11	3.39	3.85	3.17	4.48	4.33	3.45	4.24	4.42	4.45	4.58
S60.6.30 17:00	1.00	0.78	0.95	1.57	0.28	1.08	0.85	0.95	0.97	0.59	0.31	0.60	0.69	3.08	2.24	1.00	0.95	0.84	0.80	0.36
S60.6.30 18:00	0.00	0.24	0.45	0.29	0.27	1.57	1.11	0.75	0.94	0.91	1.29	1.62	2.50	4.48	3.12	2.92	1.72	1.99	1.47	1.57
S60.6.30 19:00	0.10	1.02	0.95	0.90	0.45	1.81	1.08	1.22	1.72	1.72	1.53	1.53	2.51	3.31	2.79	1.37	1.35	1.79	1.42	1.45
S60.6.30 20:00	0.45	0.82	0.90	1.55	0.58	3.53	3.45	0.51	1.71	1.74	3.23	3.06	2.93	4.15	3.51	2.93	4.17	4.37	4.01	2.92
S60.6.30 21:00	1.00	1.48	1.49	2.12	2.90	1.89	1.10	1.41	2.28	2.24	2.37	2.29	2.02	1.90	3.22	5.69	2.33	5.49	1.36	1.03
S60.6.30 22:00	0.00	0.24	0.13	0.15	1.25	0.14	0.00	0.15	1.10	0.61	0.55	0.67	0.06	8.56	1.91	0.63	0.71	0.09	0.73	0.00
S60.6.30 23:00	0.00	0.48	0.33	0.82	2.21	0.90	0.24	0.14	0.99	0.82	0.50	0.20	0.37	10.44	2.98	4.28	2.25	2.50	2.30	1.34
S60.7.1 0:00	1.90	2.85	2.47	1.99	3.05	2.75	2.14	1.82	7.61	7.54	8.81	5.53	1.58	3.63	3.28	2.50	3.22	4.16	2.74	2.18
S60.7.1 1:00	2.35	2.92	2.84	2.82	1.14	3.13	1.43	2.04	6.34	5.70	7.79	6.46	4.82	1.66	1.04	1.00	0.42	1.07	1.15	2.70
S60.7.1 2:00	1.56	4.16	6.81	10.43	6.62	7.52	6.03	4.10	6.75	10.77	12.48	11.73	6.02	6.52	4.58	4.29	6.27	9.96	9.34	14.58
S60.7.1 3:00	6.29	6.29	7.95	17.54	5.79	7.03	4.68	3.75	10.55	13.98	14.36	13.15	8.12	7.52	13.72	14.72	9.87	9.42	12.84	9.08
S60.7.1 4:00	8.84	9.36	11.85	21.39	4.75	9.31	1.79	3.72	14.36	17.85	18.96	16.01	3.43	8.30	12.23	12.94	4.21	4.55	6.61	2.49
S60.7.1 5:00	6.42	3.77	5.13	16.90	3.66	14.02	11.13	0.72	6.15	6.02	5.65	5.69	2.97	5.45	9.86	8.30	8.59	10.13	6.15	5.94
S60.7.1 6:00	8.77	6.22	6.20	7.91	2.58	2.85	2.80	4.84	4.70	3.78	4.24	4.04	5.42	1.76	3.79	5.06	4.32	1.21	6.14	2.21
S60.7.1 7:00	6.62	2.65	2.41	5.35	1.41	0.95	0.02	0.38	1.11	0.55	0.40	0.41	0.07	0.05	1.16	0.14	0.03	0.03	0.03	0.00
S60.7.1 8:00	6.17	3.53	2.80	3.09	0.04	0.13	0.00	0.44	1.03	0.61	0.01	0.00	0.00	0.00	0.07	0.00	0.00	0.00	0.00	0.00
S60.7.1 9:00	4.99	2.76	0.99	1.37	0.33	0.40	0.00	0.12	1.00	0.57	0.08	0.00	0.00	0.13	0.80	0.14	0.15	0.25	0.03	0.01
S60.7.1 10:00	0.00	0.00	0.00	0.00	0.00	0.00	0.00	0.00	0.00	0.00	0.00	0.00	0.00	0.00	0.00	0.00	0.00	0.00	0.00	0.00
S60.7.1 11:00	0.00	0.00	0.00	0.00	0.00	0.00	0.00	0.00	0.00	0.00	0.00	0.00	0.00	0.00	0.00	0.00	0.00	0.00	0.00	0.00
S60.7.1 12:00	0.00	0.00	0.00	0.00	0.00	0.00	0.00	0.00	0.00	0.00	0.00	0.00	0.00	0.00	0.00	0.00	0.00	0.00	0.00	0.00
S60.7.1 13:00	0.00	0.00	0.00	0.00	0.00	0.00	0.00	0.00	0.00	0.00	0.00	0.00	0.00	0.00	0.00	0.00	0.00	0.00	0.00	0.00
S60.7.1 14:00	0.00	0.00	0.00	0.00	0.00	0.00	0.00	0.00	0.00	0.00	0.00	0.00	0.00	0.00	0.00	0.00	0.00	0.00	0.00	0.00
S60.7.1 15:00	0.00	0.00	0.00	0.00	0.00	0.00	0.00	0.00	0.00	0.00	0.00	0.00	0.00	0.00	0.00	0.00	0.00	0.00	0.00	0.00
S60.7.1 16:00	0.00	0.00	0.00	0.00	0.00	0.00	0.00	0.00	0.00	0.00	0.00	0.00	0.00	0.00	0.00	0.00	0.00	0.00	0.00	0.00
S60.7.1 17:00	0.00	0.00	0.00	0.00	0.00	0.00	0.00	0.00	0.00	0.00	0.00	0.00	0.00	0.00	0.00	0.00	0.00	0.00	0.00	0.00
S60.7.1 18:00	0.00	0.00	0.00	0.00	0.00	0.00	0.00	0.00	0.00	0.00	0.00	0.00	0.00	0.00	0.00	0.00	0.00	0.00	0.00	0.00
S60.7.1 19:00	0.00	0.00	0.00	0.00	0.00	0.00	0.00	0.00	0.00	0.00	0.00	0.00	0.00	0.00	0.00	0.00	0.00	0.00	0.00	0.00
S60.7.1 20:00	0.00	0.00	0.00	0.00	0.00	0.00	0.00	0.00	0.00	0.00	0.00	0.00	0.00	0.00	0.00	0.00	0.00	0.00	0.00	0.00
S60.7.1 21:00	0.00	0.00	0.00	0.00	0.00	0.00	0.00	0.00	0.00	0.00	0.00	0.00	0.00	0.00	0.00	0.00	0.00	0.00	0.00	0.00
S60.7.1 22:00	0.00	0.00	0.00	0.00	0.00	0.00	0.00	0.00	0.00	0.00	0.00	0.00	0.00	0.00	0.00	0.00	0.00	0.00	0.00	0.00
S60.7.1 23:00	0.00	0.00	0.00	0.00	0.00	0.00	0.00	0.00	0.00	0.00	0.00	0.00	0.00	0.00	0.00	0.00	0.00	0.00	0.00	0.00
S60.7.2 0:00	0.00	0.00	0.00	0.00	0.00	0.00	0.00	0.00	0.00	0.00	0.00	0.00	0.00	0.00	0.00	0.00	0.00	0.00	0.00	0.00
S60.7.2 1:00	0.00	0.00	0.00	0.00	0.00	0.00	0.00	0.00	0.00	0.00	0.00	0.00	0.00	0.00	0.00	0.00	0.00	0.00	0.00	0.00
S60.7.2 2:00	0.00	0.00	0.00	0.00	0.00	0.00	0.00	0.00	0.00	0.00	0.00	0.00	0.00	0.00	0.00	0.00	0.00	0.00	0.00	0.00
S60.7.2 3:00	0.00	0.00	0.00	0.00	0.00	0.00	0.00	0.00	0.00	0.00	0.00	0.00	0.00	0.00	0.00	0.00	0.00	0.00	0.00	0.00
S60.7.2 4:00	0.00	0.00	0.00	0.00	0.00	0.00	0.00	0.00	0.00	0.00	0.00	0.00	0.00	0.00	0.00	0.00	0.00	0.00	0.00	0.00
S60.7.2 5:00	0.00	0.00	0.00	0.00	0.00	0.00	0.00	0.00	0.00	0.00	0.00	0.00	0.00	0.00	0.00	0.00	0.00	0.00	0.00	0.00
S60.7.2 6:00	0.00	0.00	0.00	0.00	0.00	0.00	0.00	0.00	0.00	0.00	0.00	0.00	0.00	0.00	0.00	0.00	0.00	0.00	0.00	0.00
S60.7.2 7:00	0.00	0.00	0.00	0.00	0.00	0.00	0.00	0.00	0.00	0.00	0.00	0.00	0.00	0.00	0.00	0.00	0.00	0.00	0.00	0.00
S60.7.2 8:00	0.00	0.00	0.00	0.00	0.00	0.00	0.00	0.00	0.00	0.00	0.00	0.00	0.00	0.00	0.00	0.00	0.00	0.00	0.00	0.00
S60.7.2 9:00	0.00	0.00	0.00	0.00	0.00	0.00	0.00	0.00	0.00	0.00	0.00	0.00	0.00	0.00	0.00	0.00	0.00	0.00	0.00	0.00
S60.7.2 10:00	0.00	0.00	0.00	0.00	0.00	0.00	0.00	0.00	0.00	0.00	0.00	0.00	0.00	0.00	0.00	0.00	0.00	0.00	0.00	0.00
S60.7.2 11:00	0.00	0.00	0.00	0.00	0.00	0.00	0.00	0.00	0.00	0.00	0.00	0.00	0.00	0.00	0.00	0.00	0.00	0.00	0.00	0.00
S60.7.2 12:00	0.00	0.00	0.00	0.00	0.00	0.00	0.00	0.00	0.00	0.00	0.00	0.00	0.00	0.00	0.00	0.00	0.00	0.00	0.00	0.00
S60.7.2 13:00	0.00	0.00	0.00	0.00	0.00	0.00	0.00	0.00	0.00	0.00	0.00	0.00	0.00	0.00	0.00	0.00	0.00	0.00	0.00	0.00
S60.7.2 14:00	0.00	0.00	0.00	0.00	0.00	0.00	0.00	0.00	0.00	0.00	0.00	0.00	0.00	0.00	0.00	0.00	0.00	0.00	0.00	0.00
S60.7.2 15:00	0.00	0.00	0.00	0.00	0.00	0.00	0.00	0.00	0.00	0.00	0.00	0.00	0.00	0.00	0.00	0.00	0.00	0.00	0.00	0.00
S60.7.2 16:00	0.00	0.00	0.00	0.00	0.00	0.00	0.00	0.00	0.00	0.00	0.00	0.00	0.00	0.00	0.00	0.00	0.00	0.00	0.00	0.00
S60.7.2 17:00	0.00	0.00	0.00	0.00	0.00	0.00	0.00	0.00	0.00	0.00	0.00	0.00	0.00	0.00	0.00	0.00	0.00	0.00	0.00	0.00
S60.7.2 18:00	0.00	0.00	0.00	0.00	0.00	0.00	0.00	0.00	0.00	0.00	0.00	0.00	0.00	0.00	0.00	0.00	0.00	0.00	0.00	0.00
S60.7.2 19:00	0.00	0.00	0.00	0.00	0.00	0.00	0.00	0.00	0.00	0.00	0.00	0.00	0.00	0.00	0.00	0.00	0.00	0.00	0.00	0.00
S60.7.2 20:00	0.00	0.00	0.00	0.00	0.00	0.00	0.00	0.00	0.00	0.00	0.00	0.00	0.00	0.00	0.00	0.00	0.00	0.00	0.00	0.00
S60.7.2 21:00	0.00	0.00	0.00	0.00	0.00	0.00	0.00	0.00	0.00	0.00	0.00	0.00	0.00	0.00	0.00	0.00	0.00	0.00	0.00	0.00
S60.7.2 22:00	0.00	0.00	0.00	0.00	0.00	0.00	0.00	0.00	0.00	0.00	0.00	0.00	0.00	0.00	0.00	0.00	0.00	0.00	0.00	0.00
S60.7.2 23:00	0.00	0.00	0.00	0.00	0.00	0.00	0.00	0.00	0.00	0.00	0.00	0.00	0.00	0.00	0.00	0.00	0.00	0.00	0.00	0.00
S60.7.3 0:00	0.00	0.00	0.00	0.00	0.00	0.00	0.00	0.00	0.00	0.00	0.00	0.00	0.00	0.00	0.00	0.00	0.00	0.00	0.00	0.00
S60.7.3 1:00	0.00	0.00	0.00	0.00	0.00	0.00	0.00	0.00	0.00	0.00	0.00	0.00	0.00	0.00	0.00	0.00	0.00	0.00	0.00	0.00
S60.7.3 2:00	0.00	0.00	0.00	0.00	0.00	0.00	0.00	0.00	0.00	0.00	0.00	0.00	0.00	0.00	0.00	0.00	0.00	0.00	0.00	0.00
S60.7.3 3:00	0.00	0.00	0.00	0.00	0.00	0.00	0.00	0.00	0.00	0.00	0.00	0.00	0.00	0.00	0.00	0.00	0.00	0.00	0.00	0.00
S60.7.3 4:00	0.00	0.00	0.00	0.00	0.00	0.00	0.00	0.00	0.00	0.00	0.00	0.00	0.00	0.00	0.00	0.00	0.00	0.00	0.00	0.00
S60.7.3 5:00	0.00	0.00	0.00	0.00	0.00	0.00	0.00	0.00	0.00	0.00	0.00	0.00	0.00	0.00	0.00	0.00	0.00	0.00	0.00	0.00
S60.7.3 6:00	0.00	0.00	0.00	0.00	0.00	0.00	0.00	0.00	0.00	0.00	0.00	0.00	0.00	0.00	0.00	0.00	0.00	0.00	0.00	0.00
S60.7.3 7:00	0.00	0.00	0.00	0.00	0.00	0.00	0.00	0.00	0.00	0.00	0.00	0.00	0.00	0.00	0.00	0.00	0.00	0.00	0.00	0.00
S60.7.3 8:00	0.00	0.00	0.00	0.00	0.00	0.00	0.00	0.00	0.00	0.00	0.00	0.00	0.00	0.00	0.00	0.00	0.00	0.00	0.00	0.00
S60.7.3 9:00	0.00	0.00	0.00	0.00	0.00	0.00	0.00	0.00	0.00	0.00	0.00	0.00	0.00	0.00	0.00	0.00	0.00	0.00	0.00	0.00
S60.7.3 10:00	0.00	0.00	0.00	0.00	0.00	0.00	0.00	0.00	0.00	0.00	0.00	0.00	0.00	0.00	0.00	0.00	0.00	0.00	0.00	0.00
S60.7.3 11:00	0.00	0.00	0.00	0.00	0.00	0.00	0.00	0.00	0.00	0.00	0.00	0.00	0.00	0.00	0.00	0.00	0.00	0.00	0.00	0.00
S60.7.3 12:00	0.00	0.00	0.00	0.00	0.00	0.00	0.00	0.00	0.00	0.00	0.00	0.00	0.00	0.00	0.00	0.00	0.00	0.00	0.00	0.00
S60.7.3 13:00	0.00	0.00	0.00	0.00	0.00	0.00	0.00	0.00	0.00	0.00	0.00	0.00	0.00	0.00	0.00	0.00	0.00	0.00	0.00	0.00
S60.7.3 14:00	0.00	0.00	0.00	0.00	0.00	0.00	0.00	0.00	0.00	0.00	0.00	0.00	0.00	0.00	0.00	0.00	0.00	0.00	0.00	0.00
S60.7.3 15:00	0.00	0.00	0.00	0.00	0.00	0.00	0.00	0.00	0.00	0.00	0.00	0.00	0.00	0.00	0.00	0.00	0.00	0.00	0.00	0.00
S60.7.3 16:00	0.00	0.00	0.00	0.00	0.00	0.00	0.00	0.00	0.00	0.00	0.00	0.00	0.00	0.00	0.00	0.00	0.00	0.00	0.00	0.00
S60.7.3 17:00	0.00	0.00	0.00	0.00	0.00	0.00	0.00	0.00	0.00	0.00	0.00	0.00	0.00	0.00	0.00	0.00	0.00	0.00	0.00	0.00
S60.7.3 18:00	0.00	0.00	0.00	0.00	0.00	0.00	0.00	0.00	0.00	0.00	0.00	0.00	0.00	0.00	0.00	0.00	0.00	0.00	0.00	0.00
S60.7.3 19:00	0.00	0.00	0.00	0.00	0.00	0.00	0.00	0.00	0.00	0.00	0.00	0.00	0.00	0.00	0.00	0.00	0.00	0.00	0.00	0.00
S60.7.3 20:00	0.00	0.00	0.00	0.00	0.00	0.00	0.00	0.00	0.00	0.00	0.00	0.00	0.00	0.00	0.00	0.00	0.00	0.00	0.00	0.00
S60.7.3 21:00	0.00	0.00	0.00	0.00	0.00	0.00	0.00	0.00	0.00	0.00	0.00	0.00	0.00	0.00	0.00	0.00	0.00	0.00	0.00	0.00
S60.7.3 22:00	0.00	0.00	0.00	0.00	0.00	0.00	0.00	0.00	0.00	0.00	0.00	0.00	0.00	0.00	0.00	0.00	0.00	0.00	0.00	0.00
S60.7.3 23:00	0.00	0.00	0.00	0.00	0.00	0.00	0.00	0.00	0.00	0.00	0.00	0.00	0.00	0.00	0.00	0.00	0.00	0.00	0.00	0.00
S60.7.4 0:00	0.00	0.00	0.00	0.00	0.00	0.00	0.00	0.00	0.00	0.00	0.00	0.00	0.00	0.00	0.00	0.00	0.00	0.00	0.00	0.00
合計	113.05	103.74	114.94	159.86	86.90	130.59	104.23	79.68	120.75	125.80	135.85	130.69	112.69	173.31	170.13	158.12	130.28	140.68	138.19	106.66

(単位:mm)

流域No	21	22	23	24	25	26	27	28	29	30	31	32	33	34	35	36	37	38	39
	流域平均雨量	流域平均雨量	流域平均雨量	流域平均雨量	流域平均雨量	流域平均雨量	流域平均雨量	流域平均雨量	流域平均雨量	流域平均雨量	流域平均雨量	流域平均雨量	流域平均雨量	流域平均雨量	流域平均雨量	流域平均雨量	流域平均雨量	流域平均雨量	流域平均雨量
年月日																			
S60.6.28 0:00	0.00	0.00	0.00	0.00	0.00	0.00	0.00	0.00	0.00	0.00	0.00	0.00	0.00	0.00	0.00	0.00	0.00	0.00	0.00
S60.6.28 1:00	0.00	0.00	0.00	0.00	0.00	0.00	0.00	0.00	0.00	0.00	0.00	0.00	0.00	0.00	0.00	0.00	0.00	0.00	0.00
S60.6.28 2:00	0.00	0.00	0.00	0.00	0.00	0.00	0.00	0.00	0.00	0.00	0.00	0.00	0.00	0.00	0.00	0.00	0.00	0.00	0.00
S60.6.28 3:00	0.00	0.00	0.00	0.00	0.00	0.00	0.00	0.00	0.00	0.00	0.00	0.00	0.00	0.00	0.00	0.00	0.00	0.00	0.00
S60.6.28 4:00	0.00	0.00	0.00	0.00	0.00	0.00	0.00	0.00	0.00	0.00	0.00	0.00	0.00	0.00	0.00	0.00	0.00	0.00	0.00
S60.6.28 5:00	0.00	0.00	0.00	0.00	0.00	0.00	0.00	0.00	0.00	0.00	0.00	0.00	0.00	0.00	0.00	0.00	0.00	0.00	0.00
S60.6.28 6:00	0.00	0.00	0.00	0.00	0.00	0.00	0.00	0.00	0.00	0.00	0.00	0.00	0.00	0.00	0.00	0.00	0.00	0.00	0.00
S60.6.28 7:00	0.00	0.00	0.00	0.00	0.00	0.00	0.00	0.00	0.00	0.00	0.00	0.00	0.00	0.00	0.00	0.00	0.00	0.00	0.00
S60.6.28 8:00	0.00	0.00	0.00	0.00	0.00	0.00	0.00	0.00	0.00	0.00	0.00	0.00	0.00	0.00	0.00	0.00	0.00	0.00	0.00
S60.6.28 9:00	0.00	0.00	0.00	0.00	0.00	0.00	0.00	0.00	0.00	0.00	0.00	0.00	0.00	0.00	0.00	0.00	0.00	0.00	0.00
S60.6.28 10:00	3.59	3.85	3.24	5.41	4.17	4.26	4.03	4.58	5.63	3.18	2.83	3.49	4.83	4.13	4.91	4.55	5.43	5.91	6.00
S60.6.28 11:00	1.22	1.37	1.21	2.04	1.68	2.00	1.69	1.91	2.00	1.95	2.10	1.69	2.15	1.67	1.82	2.01	1.91	2.00	2.00
S60.6.28 12:00	1.91	1.66	0.65	1.10	1.95	1.17	1.89	1.40	1.27	1.74	2.31	1.62	2.11	0.87	1.48	1.76	1.44	1.91	2.00
S60.6.28 13:00	2.24	2.02	1.21	1.72	1.92	2.33	2.90	2.53	2.37	3.29	2.72	1.98	2.06	1.80	1.74	2.68	2.53	2.09	2.00
S60.6.28 14:00	1.56	1.10	1.38	2.60	0.83	1.24	0.99	1.22	2.37	0.74	1.26	1.17	1.55	1.59	1.69	1.46	1.47	1.91	2.00
S60.6.28 15:00	0.97	1.01	0.44	0.22	1.01	1.13	0.20	0.65	0.63	0.31	0.23	0.43	0.74	0.70	0.84	0.55	0.51	0.09	0.72
S60.6.28 16:00	0.00	0.00	0.00	0.16	0.00	0.00	0.30	0.04	0.00	0.05	0.05	0.11	0.11	0.00	0.04	0.22	0.45	0.91	0.28
S60.6.28 17:00	0.00	0.00	0.00	0.00	0.17	0.00	0.00	0.00	0.00	0.00	0.00	0.00	0.00	0.00	0.00	0.00	0.00	0.00	0.00
S60.6.28 18:00	0.00	0.00	0.00	0.00	0.00	0.00	0.00	0.00	0.00	0.00	0.00	0.00	0.00	0.00	0.00	0.00	0.00	0.00	0.00
S60.6.28 19:00	0.00	0.00	0.00	0.00	0.00	0.00	0.00	0.00	0.00	0.00	0.00	0.00	0.00	0.00	0.00	0.00	0.00	0.00	0.00
S60.6.28 20:00	0.00	0.00	0.00	0.00	0.00	0.00	0.00	0.00	0.00	0.00	0.00	0.00	0.00	0.00	0.00	0.00	0.00	0.00	0.00
S60.6.28 21:00	0.00	0.00	0.00	0.00	0.00	0.00	0.00	0.00	0.00	0.00	0.00	0.00	0.00	0.00	0.00	0.00	0.00	0.00	0.00
S60.6.28 22:00	0.00	0.00	0.00	0.00	0.00	0.00	0.00	0.00	0.00	0.00	0.00	0.00	0.00	0.00	0.00	0.00	0.00	0.00	0.00
S60.6.28 23:00	0.00	0.00	0.00	0.00	0.00	0.00	0.00	0.00	0.00	0.00	0.00	0.00	0.00	0.00	0.00	0.00	0.00	0.00	0.00
S60.6.29 0:00	0.00	0.00	0.00	0.00	0.00	0.00	0.00	0.00	0.00	0.00	0.00	0.00	0.00	0.00	0.00	0.00	0.00	0.00	0.00
S60.6.29 1:00	0.00	0.00	0.00	0.00	0.14	0.00	0.00	0.00	0.00	0.00	0.00	0.00	0.00	0.00	0.00	0.00	0.00	0.00	0.00
S60.6.29 2:00	0.00	0.00	0.00	0.00	0.00	0.00	0.00	0.00	0.00	0.00	0.00	0.00	0.00	0.00	0.00	0.00	0.00	0.00	0.00
S60.6.29 3:00	0.00	0.00	0.00	0.00	0.14	0.15	0.05	0.00	0.00	0.43	0.15	0.23	0.13	0.00	0.00	0.00	0.00	0.00	0.00
S60.6.29 4:00	0.00	0.00	0.00	0.00	0.00	0.00	0.43	0.24	0.00	0.07	0.03	0.19	0.32	0.00	0.00	0.05	0.00	0.00	0.00
S60.6.29 5:00	0.00	0.00	0.00	0.00	0.00	0.00	0.02	0.00	0.00	0.13	0.51	0.00	0.00	0.00	0.00	0.01	0.00	0.00	0.00
S60.6.29 6:00	0.00	0.00	0.00	0.00	0.29	0.00	0.00	0.00	0.00	0.12	0.10	0.02	0.00	0.00	0.00	0.00	0.00	0.00	0.00
S60.6.29 7:00	0.00	0.00	0.00	0.00	0.00	0.00	0.01	0.04	0.00	0.05	0.00	0.11	0.00	0.00	0.00	0.00	0.00	0.00	0.00
S60.6.29 8:00	0.00	0.00	0.00	0.00	0.00	0.00	0.00	0.00	0.00	0.00	0.00	0.20	0.13	0.00	0.00	0.00	0.00	0.00	0.00
S60.6.29 9:00	0.00	0.00	0.00	0.00	0.00	0.00	0.02	0.00	0.00	0.13	0.04	0.00	0.00	0.00	0.00	0.00	0.00	0.00	0.00
S60.6.29 10:00	0.00	0.00	0.00	0.00	0.00	0.00	0.00	0.00	0.00	0.00	0.00	0.00	0.00	0.00	0.00	0.00	0.00	0.00	0.00
S60.6.29 11:00	0.00	0.00	0.00	0.00	0.00	0.00	0.00	0.00	0.00	0.00	0.00	0.00	0.00	0.00	0.00	0.00	0.00	0.00	0.00
S60.6.29 12:00	0.00	0.00	0.00	0.00	0.00	0.00	0.00	0.00	0.00	0.00	0.00	0.00	0.00	0.00	0.00	0.00	0.00	0.00	0.00
S60.6.29 13:00	0.00	0.00	0.00	0.00	0.14	0.02	0.43	0.25	0.37	0.01	0.00	0.12	0.00	0.13	0.00	0.00	0.00	0.00	0.00
S60.6.29 14:00	0.00	0.00	0.00	0.00	0.00	0.00	0.00	0.00	0.00	0.14	0.11	0.03	0.01	0.00	0.00	0.00	0.00	0.00	0.00
S60.6.29 15:00	0.00	0.00	0.00	0.00	0.00	0.00	0.00	0.00	0.00	0.00	0.00	0.00	0.00	0.00	0.00	0.00	0.00	0.00	0.00
S60.6.29 16:00	0.00	0.00	0.00	0.00	0.00	0.00	0.00	0.00	0.00	0.00	0.00	0.00	0.00	0.00	0.00	0.00	0.00	0.00	0.00
S60.6.29 17:00	0.00	0.00	0.00	0.00	0.00	0.00	0.00	0.00	0.00	0.14	0.11	0.03	0.01	0.00	0.00	0.00	0.00	0.00	0.00
S60.6.29 18:00	0.00	0.00	0.00	0.00	0.00	0.00	0.00	0.00	0.00	0.00	0.00	0.00	0.00	0.00	0.00	0.00	0.00	0.00	0.00
S60.6.29 19:00	0.00	0.00	0.00	0.00	0.00	0.00	0.00	0.00	0.00	0.00	0.00	0.00	0.00	0.00	0.00	0.00	0.00	0.00	0.00
S60.6.29 20:00	0.00	0.00	0.00	0.00	0.00	0.00	0.00	0.00	0.00	0.00	0.00	0.00	0.00	0.00	0.00	0.13	0.00	0.00	0.00
S60.6.29 21:00	0.00	0.00	0.00	0.00	0.00	0.00	0.02	0.00	0.00	0.13	2.19	0.01	0.44	0.00	0.00	4.77	0.69	0.09	0.00
S60.6.29 22:00	0.00	0.00	0.00	0.00	0.00	0.00	1.29	0.47	0.00	1.29	2.24	0.47	0.61	0.00	0.00	1.78	1.00	1.00	0.28
S60.6.29 23:00	1.50	1.38	1.43	2.60	3.13	3.23	5.68	4.57	3.37	5.30	4.54	3.77	4.17	2.42	2.38	4.34	4.14	4.00	3.27
S60.6.30 0:00	5.21	6.06	4.67	6.47	6.82	6.82	6.08	5.81	7.27	4.80	4.59	4.71	5.60	6.04	6.85	3.75	5.83	6.00	7.43
S60.6.30 1:00	5.50	4.90	1.99	3.53	4.90	3.94	5.54	3.70	3.73	3.14	2.32	2.38	2.05	3.18	3.02	1.90	1.92	2.00	2.73
S60.6.30 2:00	1.89	2.73	4.33	6.97	4.84	5.28	8.64	7.10	7.20	7.68	9.79	5.79	5.62	5.56	4.70	6.12	4.58	4.91	5.01
S60.6.30 3:00	5.09	5.04	4.37	7.53	7.38	6.87	7.47	7.71	9.27	9.78	10.31	7.66	7.90	6.38	7.84	5.77	6.57	6.91	9.16
S60.6.30 4:00	1.89	2.99	4.14	8.66	8.42	6.40	13.34	9.38	8.90	8.32	7.93	6.19	7.08	5.72	7.76	5.22	7.69	8.00	9.46
S60.6.30 5:00	3.32	3.59	3.20	5.25	4.89	5.25	6.86	5.93	6.47	2.59	1.04	3.13	2.51	4.70	4.47	0.60	2.27	2.91	4.44
S60.6.30 6:00	1.96	1.52	0.40	0.22	1.82	1.25	0.63	1.04	0.37	2.43	4.05	1.92	1.19	0.51	0.30	1.77	0.09	0.00	0.00
S60.6.30 7:00	2.33	2.48	0.90	1.98	3.41	3.13	4.60	3.50	2.53	3.45	2.56	2.29	1.64	1.74	2.80	0.44	0.51	0.09	2.88
S60.6.30 8:00	3.45	3.58	1.69	2.18	3.41	2.68	2.06	1.40	0.73	0.02	0.00	0.26	0.00	1.54	0.88	0.14	0.01	0.00	0.01
S60.6.30 9:00	0.91	0.93	0.44	0.22	1.03	0.98	0.67	0.71	1.00	0.66	0.85	0.57	0.69	0.83	0.84	0.65	0.43	0.91	1.00
S60.6.30 10:00	0.13	0.05	0.17	0.72	1.35	0.54	0.92	1.08	0.73	0.34	0.47	0.72	0.76	0.42	0.06	1.57	0.67	0.09	0.00
S60.6.30 11:00	2.46	1.87	1.25	2.20	3.44	2.31	4.97	2.81	2.27	5.14	5.31	2.63	3.44	1.71	2.41	5.26	4.01	4.00	3.28
S60.6.30 12:00	3.01	3.72	2.50	3.76	3.88	3.71	3.19	3.79	4.90	2.61	3.11	3.31	4.99	3.55	4.65	4.41	5.59	5.09	5.71
S60.6.30 13:00	3.01	3.12	2.59	4.31	3.85	3.66	5.28	3.63	4.00	3.42	3.98	2.84	4.30	2.97	3.44	4.90	5.09	5.00	4.28
S60.6.30 14:00	4.87	5.32	1.90	3.14	6.29	4.44	4.14	4.09	3.90	2.60	3.82	3.38	4.60	3.29	4.13	4.55	5.22	6.72	5.55
S60.6.30 15:00	4.29	4.08	3.67	5.00	5.72	4.58	7.76	5.81	5.90	4.61	6.64	5.10	6.62	4.50	5.44	7.58	7.16	6.18	6.70
S60.6.30 16:00	3.67	3.32	1.80	0.96	4.51	3.97	2.31	2.28	2.47	1.18	1.43	1.02	0.67	2.96	1.61	1.08	0.44	0.91	1.00
S60.6.30 17:00	0.13	0.33	0.00	0.16	0.63	0.29	0.99	0.35	0.00	0.47	0.34	0.10	0.26	0.21	0.18	1.49	0.59	0.09	0.00
S60.6.30 18:00	2.45	2.16	2.18	3.04	2.10	3.21	1.29	3.05	3.47	1.78	4.07	2.59	2.96	2.68	2.14	5.10	3.44	3.91	2.57
S60.6.30 19:00	1.47	1.97	2.30	2.88	1.77	1.78	1.33	1.87	4.63	2.38	3.80	3.82	5.89	2.77	3.73	6.40	6.15	6.00	5.26
S60.6.30 20:00	1.99	2.83	2.48	1.74	4.46	2.94	2.90	2.16	4.37	3.12	2.37	4.44	5.74	3.58	3.26	4.10	5.45	3.37	3.70
S60.6.30 21:00	0.98	1.41	1.37	0.90	1.23	2.30	0.59	1.89	3.67	0.65	0.73	2.02	2.10	2.70	0.68	1.65	2.73	1.28	0.28
S60.6.30 22:00	0.31	0.53	0.60	0.62	0.77	0.02	0.99	0.22	0.63	1.71	3.43	1.08	1.68	0.34	0.66	3.16	1.34	0.18	0.71
S60.6.30 23:00	1.22	0.50	0.04	0.64	2.97	0.96	3.35	1.62	0.63	1.66	2.48	1.09	1.33	0.54	0.66	2.97	1.05	1.00	1.01
S60.7.1 0:00	1.65	1.01	1.28	4.93	1.73	1.31	0.89	0.44	1.00	0.94	1.13	0.64	0.85	0.83	1.40	2.08	1.00	1.00	1.04
S60.7.1 1:00	2.88	3.42	3.28	5.02	2.23	3.31	1.80	2.39	8.06	2.04	3.84	5.04	10.03	4.35	7.52	8.27	12.80	15.45	12.35
S60.7.1 2:00	18.50	13.69	7.20	5.07	10.02	14.84	5.95	7.88	14.00	7.50	9.92	8.98	12.33	12.94	12.67	12.63	14.09	15.72	14.50
S60.7.1 3:00	9.93	6.28	4.23	8.35	19.06	19.46	12.36	14.35	18.35	9.20	10.14	11.38	14.13	11.83	8.98	12.24	17.44	20.45	13.78
S60.7.1 4:00	2.76	0.75	0.99	4.29	13.75	8.38	11.01	13.84	2.00	4.08	3.95	6.14	6.87	1.61	2.06	4.84	9.18	12.45	5.11
S60.7.1 5:00	4.30	0.61	0.12	0.32	8.91	3.79	10.63	3.99	1.16	5.13	3.14	2.41	2.41	0.41	1.72	1.84	2.20	3.72	3.26
S60.7.1 6:00	5.31	5.32	2.03	2.98	6.43	8.72	2.48	5.39	6.90	2.28	2.25	4.06	4.74	4.83	5.73	1.84	3.97	4.00	6.85
S60.7.1 7:00	0.00	0.00	0.17	0.72	0.00	0.00	0.00	0.00	0.00	0.00	0.07	0.00	0.00	0.00	0.05	0.10	0.00	0.00	0.00
S60.7.1 8:00	0.00	0.00	0.00	0.00	0.00	0.00	0.00	0.00	0.00	0.00	0.00	0.00	0.00	0.00	0.00	0.00	0.00	0.00	0.00
S60.7.1 9:00	0.00	0.00	0.00	0.00	0.00	0.00	0.00	0.00	0.00	0.00	0.00	0.23	0.15	0.00	0.00	0.00	0.00	0.00	0.00
S60.7.1 10:00	0.00	0.00	0.00	0.00	0.00	0.00	0.00	0.00	0.00	0.00	0.00	0.00	0.00	0.00	0.00	0.00	0.00	0.00	0.00
S60.7.1 11:00	0.00	0.00	0.00	0.00	0.00	0.00	0.00	0.00	0.00	0.00	0.00	0.00	0.00	0.00	0.00	0.00	0.00	0.00	0.00
S60.7.1 12:00	0.00	0.00	0.00	0.00	0.00	0.00	0.00	0.00	0.00	0.00	0.00	0.00	0.00	0.00	0.00	0.00	0.00	0.00	0.00
S60.7.1 13:00	0.00	0.00	0.00	0.00	0.00	0.00	0.00	0.00	0.00	0.00	0.00	0.00	0.00	0.00	0.00	0.00	0.00	0.00	0.00
S60.7.1 14:00	0.00	0.00	0.00	0.00	0.00	0.00	0.00	0.00	0.00	0.00	0.00	0.00	0.00	0.00	0.00	0.00	0.00	0.00	0.00
S60.7.1 15:00	0.00	0.00	0.00	0.00	0.00	0.00	0.00	0.00	0.00	0.00	0.00	0.00	0.00	0.00	0.00	0.00	0.00	0.00	0.00
S60.7.1 16:00	0.00	0.00	0.00	0.00	0.00	0.00	0.00	0.00	0.00	0.00	0.00	0.00	0.00	0.00	0.00	0.00	0.00	0.00	0.00
S60.7.1 17:00	0.00	0.00	0.00	0.00	0.00	0.00	0.00	0.00	0.00	0.00	0.00	0.00	0.00	0.00	0.00	0.00	0.00	0.00	0.00
S60.7.1 18:00	0.00	0.00	0.00	0.00	0.00	0.00	0.00	0.00	0.00	0.00	0.00	0.00	0.00	0.00	0.00	0.00	0.00	0.00	0.00
S60.7.1 19:00	0.00	0.00	0.00	0.00	0.00	0.00	0.00	0.00	0.00	0.00	0.00	0.00	0.00	0.00	0.00	0.00	0.00	0.00	0.00
S60.7.1 20:00	0.00	0.00	0.00	0.00	0.00	0.00	0.00	0.00	0.00	0.00	0.00	0.00	0.00	0.00	0.00	0.00	0.00	0.00	0.00
S60.7.1 21:00	0.00	0.00	0.00	0.00	0.00	0.00	0.00	0.00	0.00	0.00	0.00	0.00	0.00	0.00	0.00	0.00	0.00	0.00	0.00
S60.7.1 22:00	0.00	0.00	0.00	0.00	0.00	0.00	0.00	0.00	0.00	0.00	0.00	0.00	0.00	0.00	0.00	0.00	0.00	0.00	0.00
S60.7.1 23:00	0.00	0.00	0.00	0.00	0.00	0.00	0.00	0.00	0.00	0.00	0.00	0.00	0.00	0.00	0.00	0.00	0.00	0.00	0.00
S60.7.2 0:00	0.00	0.00	0.00	0.00	0.00	0.00	0.00	0.00	0.00	0.00	0.00	0.00	0.00	0.00	0.00	0.00	0.00	0.00	0.00
S60.7.2 1:00	0.00	0.00	0.00	0.00	0.00	0.00	0.00	0.00	0.00	0.00	0.00	0.00	0.00	0.00	0.00	0.00	0.00	0.00	0.00
S60.7.2 2:00	0.00	0.00	0.00	0.00	0.00	0.00	0.00	0.00	0.00	0.00	0.00	0.00	0.00	0.00	0.00	0.00	0.00	0.00	0.00
S60.7.2 3:00	0.00	0.00	0.00	0.00	0.00	0.00	0.00	0.00	0.00	0.00	0.00	0.00	0.00	0.00	0.00	0.00	0.00	0.00	0.00
S60.7.2 4:00	0.00	0.00	0.00	0.00	0.00	0.00	0.00	0.00	0.00	0.00	0.00	0.00	0.00	0.00	0.00	0.00	0.00	0.00	0.00
S60.7.2 5:00	0.00	0.00	0.00	0.00	0.00	0.00	0.00	0.00	0.00	0.00	0.00	0.00	0.00	0.00	0.00	0.00	0.00	0.00	0.00
S60.7.2 6:00	0.00	0.00	0.00	0.00	0.00	0.00	0.00	0.00	0.00	0.00	0.00	0.00	0.00	0.00	0.00	0.00	0.00	0.00	0.00
S60.7.2 7:00	0.00	0.00	0.00	0.00	0.00	0.00	0.00	0.00	0.00	0.00	0.00	0.00	0.00	0.00	0.00	0.00	0.00	0.00	0.00
S60.7.2 8:00	0.00	0.00	0.00	0.00	0.00	0.00	0.00	0.00	0.00	0.00	0.00	0.00	0.00	0.00	0.00	0.00	0.00	0.00	0.00
S60.7.2 9:00	0.00	0.00	0.00	0.00	0.00	0.00	0.00	0.00	0.00	0.00	0.00	0.00	0.00	0.00	0.00	0.00	0.00	0.00	0.00
S60.7.2 10:00	0.00	0.00	0.00	0.00	0.00	0.00	0.00	0.00	0.00	0.00	0.00	0.00	0.00	0.00	0.00	0.00	0.00	0.00	0.00
S60.7.2 11:00	0.00	0.00	0.00	0.00	0.00	0.00	0.00	0.00	0.00	0.00	0.00	0.00	0.00	0.00	0.00	0.00	0.00	0.00	0.00
S60.7.2 12:00	0.00	0.00	0.00	0.00	0.00	0.00	0.00	0.00	0.00	0.00	0.00	0.00	0.00	0.00	0.00	0.00	0.00	0.00	0.00
S60.7.2 13:00	0.00	0.00	0.00	0.00	0.00	0.00	0.00	0.00	0.00	0.00	0.00	0.00	0.00	0.00	0.00	0.00	0.00	0.00	0.00
S60.7.2 14:00	0.00	0.00	0.00	0.00	0.00	0.00	0.00	0.00	0.00	0.00	0.00	0.00	0.00	0.00	0.00	0.00	0.00	0.00	0.00
S60.7.2 15:00	0.00	0.00	0.00	0.00	0.00	0.00	0.00	0.00	0.00	0.00	0.00	0.00	0.00	0.00	0.00	0.00	0.00	0.00	0.00
S60.7.2 16:00	0.00	0.00	0.00	0.00	0.00	0.00	0.00	0.00	0.00	0.00	0.00	0.00	0.00	0.00	0.00	0.00	0.00	0.00	0.00
S60.7.2 17:00	0.00	0.00	0.00	0.00	0.00	0.00	0.00	0.00	0.00	0.00	0.00	0.00	0.00	0.00	0.00	0.00	0.00	0.00	0.00
S60.7.2 18:00	0.00	0.00	0.00	0.00	0.00	0.00	0.00	0.00	0.00	0.00	0.00	0.00	0.00	0.00	0.00	0.00	0.00	0.00	0.00
S60.7.2 19:00	0.00	0.00	0.00	0.00	0.00	0.00	0.00	0.00	0.00	0.00	0.00	0.00	0.00	0.00	0.00	0.00	0.00	0.00	0.00
S60.7.2 20:00	0.00	0.00	0.00	0.00	0.00	0.00	0.00	0.00	0.00	0.00	0.00	0.00	0.00	0.00	0.00	0.00	0.00	0.00	0.00
S60.7.2 21:00	0.00	0.00	0.00	0.00	0.00	0.00	0.00	0.00	0.00	0.00	0.00	0.00	0.00	0.00	0.00	0.00	0.00	0.00	0.00
S60.7.2 22:00	0.00	0.00	0.00	0.00	0.00	0.00	0.00	0.00	0.00	0.00	0.00	0.00	0.00	0.00	0.00	0.00	0.00	0.00	0.00
S60.7.2 23:00	0.00	0.00	0.00	0.00	0.00	0.00	0.00	0.00	0.00	0.00	0.00	0.00	0.00	0.00	0.00	0.00	0.00	0.00	0.00
S60.7.3 0:00	0.00	0.00	0.00	0.00	0.00	0.00	0.00	0.00	0.00	0.00	0.00	0.00	0.00	0.00	0.00	0.00	0.00	0.00	0.00
S60.7.3 1:00	0.00	0.00	0.00	0.00	0.00	0.00	0.00	0.00	0.00	0.00	0.00	0.00	0.00	0.00	0.00	0.00	0.00	0.00	0.00
S60.7.3 2:00	0.00	0.00	0.00	0.00	0.00	0.00	0.00	0.00	0.00	0.00	0.00	0.00	0.00	0.00	0.00	0.00	0.00	0.00	0.00
S60.7.3 3:00	0.00	0.00	0.00	0.00	0.00	0.00	0.00	0.00	0.00	0.00	0.00	0.00	0.00	0.00	0.00	0.00	0.00	0.00	0.00
S60.7.3 4:00	0.00	0.00	0.00	0.00	0.00	0.00	0.00	0.00	0.00	0.00	0.00	0.00	0.00	0.00	0.00	0.00	0.00	0.00	0.00
S60.7.3 5:00	0.00	0.00	0.00	0.00	0.00	0.00	0.00	0.00	0.00	0.00	0.00	0.00	0.00	0.00	0.00	0.00	0.00	0.00	0.00
S60.7.3 6:00	0.00	0.00	0.00	0.00	0.00	0.00	0.00	0.00	0.00	0.00	0.00	0.00	0.00	0.00	0.00	0.00	0.00	0.00	0.00
S60.7.3 7:00	0.00	0.00	0.00	0.00	0.00	0.00	0.00	0.00	0.00	0.00	0.00	0.00	0.00	0.00	0.00	0.00	0.00	0.00	0.00
S60.7.3 8:00	0.00	0.00	0.00	0.00	0.00	0.00	0.00	0.00	0.00	0.00	0.00	0.00	0.00	0.00	0.00	0.00	0.00	0.00	0.00
S60.7.3 9:00	0.00	0.00	0.00	0.00	0.00	0.00	0.00	0.00	0.00	0.00	0.00	0.00	0.00	0.00	0.00	0.00	0.00	0.00	0.00
S60.7.3 10:00	0.00	0.00	0.00	0.00	0.00	0.00	0.00	0.00	0.00	0.00	0.00	0.00	0.00	0.00	0.00	0.00	0.00	0.00	0.00
S60.7.3 11:00	0.00	0.00	0.00	0.00	0.00	0.00	0.00	0.00	0.00	0.00	0.00	0.00	0.00	0.00	0.00	0.00	0.00	0.00	0.00
S60.7.3 12:00	0.00	0.00	0.00	0.00	0.00	0.00	0.00	0.00	0.00	0.00	0.00	0.00	0.00	0.00	0.00	0.00	0.00	0.00	0.00
S60.7.3 13:00	0.00	0.00	0.00	0.00	0.00	0.00	0.00	0.00	0.00	0.00	0.00	0.00	0.00	0.00	0.00	0.00	0.00	0.00	0.00
S60.7.3 14:00	0.00	0.00	0.00	0.00	0.00	0.00	0.00	0.00	0.00	0.00	0.00	0.00	0.00	0.00	0.00	0.00	0.00	0.00	0.00
S60.7.3 15:00	0.00	0.00	0.00	0.00	0.00	0.00	0.00	0.00	0.00	0.00	0.00	0.00	0.00	0.00	0.00	0.00	0.00	0.00	0.00
S60.7.3 16:00	0.00	0.00	0.00	0.00	0.00	0.00	0.00	0.00	0.00	0.00	0.00	0.00	0.00	0.00	0.00	0.00	0.00	0.00	0.00
S60.7.3 17:00	0.00	0.00	0.00	0.00	0.00	0.00	0.00	0.00	0.00	0.00	0.00	0.00	0.00	0.00	0.00	0.00	0.00	0.00	0.00
S60.7.3 18:00	0.00	0.00	0.00	0.00	0.00	0.00	0.00	0.00	0.00	0.00	0.00	0.00	0.00	0.00	0.00	0.00	0.00	0.00	0.00
S60.7.3 19:00	0.00	0.00	0.00	0.00	0.00	0.00	0.00	0.00	0.00	0.00	0.00	0.00	0.00	0.00	0.00	0.00	0.00	0.00	0.00
S60.7.3 20:00	0.00	0.00	0.00	0.00	0.00	0.00	0.00	0.00	0.00	0.00	0.00	0.00	0.00	0.00	0.00	0.00	0.00	0.00	0.00
S60.7.3 21:00	0.00	0.00	0.00	0.00	0.00	0.00	0.00	0.00	0.00	0.00	0.00	0.00	0.00	0.00	0.00	0.00	0.00	0.00	0.00
S60.7.3 22:00	0.00	0.00	0.00	0.00	0.00	0.00	0.00	0.00	0.00	0.00	0.00	0.00	0.00	0.00	0.00	0.00	0.00	0.00	0.00
S60.7.3 23:00	0.00	0.00	0.00	0.00	0.00	0.00	0.00	0.00	0.00	0.00	0.00	0.00	0.00	0.00	0.00	0.00	0.00	0.00	0.00
S60.7.4 0:00	0.00	0.00	0.00	0.00	0.00	0.00	0.00	0.00	0.00	0.00	0.00	0.00	0.00	0.00	0.00	0.00	0.00	0.00	0.00
合計	119.93	103.48	77.84	120.61	165.59	152.61	161.15	147.12	158.52	125.20	141.39	123.59	150.50	118.53	127.74	146.73	153.88	168.25	157.81

昭和61年9月洪水の小流域ごとの流域平均雨量について

(単位:mm)

流域No	1	2	3	4	5	6	7	8	9	10	11	12	13	14	15	16	17	18	19	20
	流域平均雨量	流域平均雨量	流域平均雨量	流域平均雨量	流域平均雨量	流域平均雨量	流域平均雨量	流域平均雨量	流域平均雨量	流域平均雨量	流域平均雨量	流域平均雨量	流域平均雨量	流域平均雨量	流域平均雨量	流域平均雨量	流域平均雨量	流域平均雨量	流域平均雨量	流域平均雨量
年月日																				
S61.9.1 0:00	0.00	0.00	0.00	0.00	0.00	0.00	0.00	0.00	0.00	0.00	0.00	0.00	0.00	0.00	0.00	0.00	0.00	0.00	0.00	0.00
S61.9.1 1:00	0.00	0.00	0.00	0.00	0.00	0.00	0.00	0.00	0.00	0.00	0.00	0.00	0.00	0.00	0.00	0.00	0.00	0.00	0.00	0.00
S61.9.1 2:00	0.00	0.00	0.00	0.00	0.00	0.00	0.00	0.00	0.00	0.00	0.00	0.00	0.00	0.00	0.00	0.00	0.00	0.00	0.00	0.00
S61.9.1 3:00	0.00	0.00	0.00	0.00	0.00	0.00	0.00	0.00	0.00	0.00	0.00	0.00	0.00	0.00	0.00	0.00	0.00	0.00	0.00	0.00
S61.9.1 4:00	0.00	0.00	0.00	0.00	0.00	0.00	0.00	0.00	0.00	0.00	0.00	0.00	0.00	0.00	0.00	0.00	0.00	0.00	0.00	0.00
S61.9.1 5:00	0.00	0.00	0.00	0.00	0.00	0.00	0.00	0.00	0.00	0.00	0.00	0.00	0.00	0.00	0.00	0.00	0.00	0.00	0.00	0.00
S61.9.1 6:00	0.00	0.00	0.00	0.00	0.00	0.00	0.00	0.00	0.00	0.00	0.00	0.00	0.00	0.00	0.00	0.00	0.00	0.00	0.00	0.00
S61.9.1 7:00	0.00	0.00	0.00	0.00	0.00	0.00	0.00	0.00	0.00	0.00	0.00	0.00	0.00	0.00	0.00	0.00	0.00	0.00	0.00	0.00
S61.9.1 8:00	0.00	0.00	0.00	0.00	0.00	0.00	0.00	0.00	0.00	0.00	0.00	0.00	0.00	0.00	0.00	0.00	0.00	0.00	0.00	0.00
S61.9.1 9:00	0.00	0.00	0.00	0.00	0.00	0.00	0.00	0.00	0.00	0.00	0.00	0.00	0.00	0.00	0.00	0.00	0.00	0.00	0.00	0.00
S61.9.1 10:00	0.00	0.00	0.00	0.00	0.00	0.00	0.00	0.00	0.00	0.00	0.00	0.00	0.00	0.00	0.00	0.00	0.00	0.00	0.00	0.00
S61.9.1 11:00	0.00	0.00	0.00	0.00	0.00	0.00	0.00	0.00	0.00	0.00	0.00	0.00	0.00	0.00	0.00	0.00	0.00	0.00	0.00	0.00
S61.9.1 12:00	0.00	0.00	0.00	0.00	0.00	0.00	0.00	0.00	0.00	0.00	0.00	0.00	0.00	0.00	0.00	0.00	0.00	0.00	0.00	0.00
S61.9.1 13:00	0.00	0.00	0.00	0.00	0.00	0.00	0.00	0.00	0.00	0.00	0.00	0.00	0.00	0.00	0.00	0.00	0.00	0.00	0.00	0.00
S61.9.1 14:00	0.00	0.00	0.00	0.00	0.00	0.00	0.00	0.00	0.00	0.00	0.00	0.00	0.00	0.00	0.00	0.00	0.00	0.00	0.00	0.00
S61.9.1 15:00	0.00	0.00	0.00	0.00	0.00	0.00	0.00	0.00	0.00	0.00	0.00	0.00	0.00	0.00	0.00	0.00	0.00	0.00	0.00	0.00
S61.9.1 16:00	0.00	0.00	0.00	0.00	0.00	0.00	0.00	0.00	0.00	0.00	0.00	0.00	0.00	0.00	0.00	0.00	0.00	0.00	0.00	0.00
S61.9.1 17:00	0.00	0.00	0.00	0.00	0.00	0.00	0.00	0.00	0.00	0.00	0.00	0.00	0.00	0.00	0.00	0.00	0.00	0.00	0.00	0.00
S61.9.1 18:00	0.00	0.00	0.00	0.00	0.00	0.00	0.00	0.00	0.00	0.00	0.00	0.00	0.00	0.00	0.00	0.00	0.00	0.00	0.00	0.00
S61.9.1 19:00	0.00	0.00	0.00	0.00	0.00	0.00	0.00	0.00	0.00	0.00	0.00	0.00	0.00	0.00	0.00	0.06	0.00	0.00	0.25	0.09
S61.9.1 20:00	0.00	0.00	0.00	0.00	0.00	0.16	0.00	0.00	0.00	0.00	0.00	0.00	0.00	0.00	0.00	0.00	0.00	0.08	0.05	0.00
S61.9.1 21:00	0.00	0.00	0.00	0.00	0.00	0.00	0.00	0.00	0.00	0.00	0.00	0.00	0.00	0.09	0.00	1.92	0.00	0.00	0.17	0.00
S61.9.1 22:00	0.00	0.00	0.00	0.00	0.00	0.00	0.00	0.00	0.00	0.00	0.00	0.00	0.00	0.00	0.00	0.00	0.00	0.00	0.05	0.00
S61.9.1 23:00	0.00	0.00	0.00	0.00	0.00	0.00	0.00	0.00	0.00	0.00	0.00	0.00	0.00	0.03	0.00	0.02	0.00	0.00	0.00	0.00
S61.9.2 0:00	0.00	0.00	0.00	0.00	0.00	0.00	0.00	0.00	0.00	0.00	0.00	0.00	0.00	0.10	0.12	0.73	0.00	0.00	0.06	0.00
S61.9.2 1:00	0.00	0.00	0.00	0.00	0.00	0.00	0.00	0.00	0.00	0.00	0.00	0.00	0.00	0.68	3.17	0.13	0.00	0.31	0.00	0.00
S61.9.2 2:00	0.00	0.00	0.00	0.00	0.00	0.00	0.00	0.00	0.26	0.00	0.00	0.00	0.00	1.03	8.83	0.00	0.00	0.68	0.00	0.00
S61.9.2 3:00	0.00	0.00	0.00	0.00	0.00	0.00	0.00	0.00	0.00	0.00	0.00	0.00	0.00	1.60	6.52	0.00	0.00	0.39	0.00	0.00
S61.9.2 4:00	0.00	0.00	0.00	0.00	0.00	0.00	0.00	0.00	0.00	0.00	0.00	0.00	0.00	0.34	1.72	0.00	0.00	0.14	0.00	0.00
S61.9.2 5:00	0.00	0.00	0.00	0.00	0.00	0.00	0.00	0.00	0.00	0.00	0.00	0.00	0.00	0.37	1.92	0.00	0.00	0.15	0.00	0.00
S61.9.2 6:00	0.00	0.00	0.00	0.00	0.00	0.00	0.00	0.00	0.00	0.00	0.00	0.00	0.00	0.62	2.43	0.00	0.00	0.14	0.00	0.00
S61.9.2 7:00	0.00	0.00	0.00	0.00	0.00	0.00	0.00	0.00	0.00	0.00	0.00	0.00	0.00	1.21	4.41	0.00	0.00	0.21	0.00	0.00
S61.9.2 8:00	0.00	0.00	0.00	0.00	0.00	0.00	0.00	0.00	0.00	0.00	0.00	0.00	0.00	0.31	0.90	0.00	0.00	0.02	0.00	0.00
S61.9.2 9:00	0.00	0.00	0.00	0.00	0.00	0.00	0.00	0.00	0.01	0.02	0.00	0.00	0.00	0.04	0.00	0.00	0.00	0.00	0.00	0.00
S61.9.2 10:00	0.00	0.00	0.00	0.00	0.00	0.00	0.00	0.00	0.00	0.02	0.00	0.06	0.37	0.00	0.00	0.01	0.00	0.00	0.00	0.00
S61.9.2 11:00	0.00	0.00	0.00	0.00	0.00	0.00	0.00	0.00	0.00	0.04	0.00	0.00	0.00	0.21	0.06	0.00	0.00	0.00	0.00	0.00
S61.9.2 12:00	0.00	0.00	0.00	0.00	0.00	0.00	0.00	0.00	0.17	0.05	0.26	0.06	0.37	0.58	0.00	1.30	0.00	0.00	0.17	0.00
S61.9.2 13:00	0.00	0.00	0.00	0.00	0.00	0.17	0.00	0.00	0.12	0.06	0.35	0.36	1.47	0.35	0.66	0.06	0.00	0.15	0.33	0.26
S61.9.2 14:00	0.00	0.00	0.04	0.15	1.33	0.12	0.81	0.17	0.56	0.87	2.24	1.08	4.30	0.74	1.63	1.87	2.47	1.87	3.17	2.19
S61.9.2 15:00	0.00	1.03	1.18	0.19	0.00	0.97	0.00	0.31	1.42	1.71	0.61	0.53	0.73	2.37	2.31	2.02	3.10	0.39	3.05	0.50
S61.9.2 16:00	0.00	0.40	0.25	0.08	0.63	0.05	0.00	0.04	2.31	1.55	0.32	0.00	0.00	1.49	0.40	0.30	0.00	0.02	0.11	0.09
S61.9.2 17:00	0.00	0.00	0.00	0.00	0.07	0.19	0.08	0.01	0.00	0.26	0.51	0.39	1.47	0.36	0.22	0.69	0.49	0.00	0.70	0.25
S61.9.2 18:00	0.00	0.00	0.00	0.00	0.00	0.00	0.00	0.04	0.49	0.69	0.51	0.34	0.58	1.35	1.06	2.30	0.74	0.06	1.50	0.42
S61.9.2 19:00	0.00	0.08	0.26	0.00	0.20	0.00	0.08	0.48	0.67	1.70	2.80	1.83	1.55	2.32	1.98	3.67	2.36	0.71	2.28	0.70
S61.9.2 20:00	0.00	0.00	0.12	0.09	0.00	0.00	0.08	0.08	0.15	0.35	0.61	0.15	0.00	1.14	2.11	2.49	2.25	0.18	1.65	0.31
S61.9.2 21:00	0.00	0.00	0.09	0.00	0.00	0.00	0.17	0.59	0.84	1.95	3.48	2.09	3.02	2.87	1.68	3.73	1.96	0.58	2.47	1.70
S61.9.2 22:00	0.10	0.72	0.91	0.61	1.08	1.42	2.02	1.60	2.26	2.66	3.14	3.82	5.36	3.16	2.48	3.93	1.51	1.72	2.16	1.94
S61.9.2 23:00	0.00	0.98	0.88	1.00	1.35	2.24	1.97	1.16	1.57	2.03	2.74	2.06	2.90	3.74	4.16	3.05	3.20	2.80	3.47	2.67
S61.9.3 0:00	0.76	1.84	2.69	3.79	4.79	5.27	5.30	4.50	3.36	4.17	6.14	6.72	7.26	8.07	6.62	8.18	7.80	6.59	8.52	7.57
S61.9.3 1:00	1.56	3.59	4.49	4.00	4.89	5.19	6.33	5.32	5.24	6.06	7.28	6.14	11.99	8.76	5.70	9.72	8.78	7.13	10.38	11.14
S61.9.3 2:00	6.10	7.42	7.55	6.54	6.51	8.45	8.10	7.04	9.50	12.39	16.03	8.24	10.49	21.78	14.40	25.08	20.13	11.64	21.00	11.55
S61.9.3 3:00	4.35	4.32	5.05	6.26	9.43	12.71	10.32	7.78	9.62	9.29	12.47	16.29	14.88	21.55	25.99	39.17	34.08	13.56	32.49	13.35
S61.9.3 4:00	7.45	7.27	8.83	16.63	10.97	19.31	12.71	5.23	10.23	10.49	12.67	8.54	8.79	25.94	20.84	36.65	14.96	13.29	11.47	8.26
S61.9.3 5:00	5.69	6.31	6.58	11.66	9.60	4.89	2.80	5.30	7.49	11.69	12.97	11.43	8.82	19.75	7.25	10.09	3.38	2.26	3.78	1.53
S61.9.3 6:00	5.45	6.04	6.01	4.94	0.69	1.20	0.09	1.96	7.38	7.69	9.97	7.18	1.73	21.95	10.43	13.98	4.41	1.09	3.52	0.50
S61.9.3 7:00	3.55	3.24	3.35	2.05	1.93	2.90	2.77	1.46	3.26	4.08	5.35	3.33	5.52	14.26	11.96	22.34	6.47	6.66	7.27	6.57
S61.9.3 8:00	2.90	4.06	4.61	8.99	6.35	8.26	4.83	3.79	5.06	10.55	15.56	10.49	7.70	13.29	14.78	14.07	2.87	3.16	3.03	2.78
S61.9.3 9:00	5.25	5.99	4.78	5.92	1.56	3.16	1.93	0.40	5.15	3.92	2.61	2.56	1.17	11.20	4.81	17.75	4.98	15.69	4.50	4.16
S61.9.3 10:00	0.00	0.12	0.00	0.01	0.07	3.55	0.75	0.12	1.20	1.54	3.12	1.27	1.47	4.83	4.47	0.92	7.31	19.02	3.54	3.08
S61.9.3 11:00	0.10	0.52	0.87	2.06	1.38	13.11	5.96	0.62	0.58	1.01	1.27	1.71	2.79	0.46	2.25	0.03	4.68	20.91	5.42	9.51
S61.9.3 12:00	1.94	1.15	3.07	14.43	19.83	19.51	18.18	3.57	2.05	4.75	6.22	3.66	3.55	0.03	0.93	0.20	7.39	14.80	10.38	17.03
S61.9.3 13:00	14.79	16.50	16.35	11.79	4.88	5.86	8.01	2.43	6.20	11.95	3.67	1.86	0.92	0.08	0.11	0.00	0.28	1.04	0.82	2.56
S61.9.3 14:00	2.99	5.18	2.35	0.44	0.02	0.12	0.00	0.35	11.05	9.76	7.63	3.95	1.00	0.00	0.00	0.00	0.00	0.00	0.00	0.00
S61.9.3 15:00	0.00	1.30	0.51	0.00	0.00	0.00	0.00	0.04	7.11	7.14	4.89	2.77	0.00	0.00	0.05	0.09	0.00	0.00	0.00	0.00
S61.9.3 16:00	0.90	0.36	0.15	0.44	0.02	0.04	0.00	0.09	1.13	0.09	0.31	0.16	0.00	0.03	0.07	0.00	0.00	0.00	0.00	0.00
S61.9.3 17:00	2.24	0.42	0.42	0.49	0.02	0.07	0.00	0.04	0.66	0.28	0.36	0.43	0.39	0.00	0.29	0.00	0.00	0.00	0.00	0.00
S61.9.3 18:00	3.03	0.48	0.20	0.44	0.02	0.04	0.00	0.00	0.63	0.00	0.00	0.00	0.00	0.13	0.34	0.00	0.00	0.00	0.00	0.00
S61.9.3 19:00	1.94	0.41	0.19	0.53	0.02	0.04	0.00	0.03	0.09	0.01	0.00	0.00	0.00	0.10	0.12	0.00	0.00	0.00	0.00	0.00
S61.9.3 20:00	1.35	0.34	0.45	0.00	0.00	0.00	0.00	0.00	0.46	0.07	0.00	0.00	0.00	0.00	0.06	0.00	0.00	0.00	0.00	0.00
S61.9.3 21:00	1.44	0.44	0.37	0.14	0.00	0.00	0.00	0.10	0.07	0.01	0.00	0.00	0.00	0.00	0.00	0.00	0.00	0.00	0.00	0.00
S61.9.3 22:00	0.00	0.20	0.13	0.00	0.00	0.00	0.00	0.00	0.35	0.07	0.00	0.00	0.00	0.00	0.00	0.00	0.00	0.00	0.00	0.00
S61.9.3 23:00	0.00	0.00	0.00	0.00	0.00	0.00	0.00	0.00	0.44	0.00	0.00	0.00	0.00	0.00	0.00	0.00	0.00	0.00	0.00	0.00
S61.9.4 0:00	0.00	0.00	0.00	0.00	0.00	0.05	0.00	0.00	0.39	0.00	0.00	0.00	0.00	0.00	0.00	0.00	0.00	0.00	0.00	0.00
S61.9.4 1:00	0.00	0.12	0.00	0.00	0.00	0.00	0.00	0.00	0.47	0.00	0.00	0.00	0.00	0.00	0.00	0.00	0.00	0.00	0.00	0.00
S61.9.4 2:00	0.00	0.12	0.00	0.00	0.00	0.00	0.00	0.00	0.17	0.00	0.00	0.00	0.00	0.00	0.00	0.02	0.00	0.00	0.00	0.00
S61.9.4 3:00	0.00	0.12	0.00	0.00	0.00	0.00	0.00	0.00	0.16	0.00	0.01	0.24	0.00	0.00	0.00	0.00	0.00	0.00	0.00	0.00
S61.9.4 4:00	0.00	0.00	0.00	0.00	0.00	0.00	0.00	0.00	0.06	0.00	0.00	0.00	0.00	0.00	0.00	0.00	0.00	0.00	0.00	0.00
S61.9.4 5:00	0.00	0.00	0.00	0.00	0.00	0.14	0.00	0.00	0.00	0.00	0.00	0.00	0.00	0.00	0.00	0.00	0.00	0.00	0.00	0.00
S61.9.4 6:00	0.00	0.00	0.00	0.00	0.00	0.00	0.00	0.00	0.00	0.00	0.00	0.00	0.00	0.00	0.00	0.00	0.00	0.00	0.00	0.00
S61.9.4 7:00	0.00	0.00	0.00	0.00	0.00	0.00	0.00	0.00	0.00	0.00	0.00	0.00	0.00	0.00	0.00	0.00	0.00	0.00	0.00	0.00
S61.9.4 8:00	0.00	0.00	0.00	0.00	0.00	0.00	0.00	0.00	0.00	0.00	0.00	0.00	0.00	0.00	0.00	0.00	0.00	0.00	0.00	0.00
S61.9.4 9:00	0.00	0.00	0.00	0.00	0.00	0.00	0.00	0.00	0.00	0.00	0.00	0.00	0.00	0.00	0.00	0.00	0.00	0.00	0.00	0.00
S61.9.4 10:00	0.00	0.00	0.00	0.00	0.00	0.00	0.00	0.00	0.06	0.00	0.00	0.00	0.00	0.00	0.00	0.00	0.00	0.00	0.00	0.00
S61.9.4 11:00	0.00	0.00	0.00	0.00	0.00	0.00	0.00	0.00	0.00	0.00	0.00	0.00	0.00	0.00	0.00	0.00	0.00	0.00	0.00	0.00
S61.9.4 12:00	0.00	0.00	0.00	0.00	0.00	0.00	0.00	0.00	0.00	0.00	0.00	0.00	0.00	0.00	0.00	0.00	0.00	0.00	0.00	0.00
S61.9.4 13:00	0.00	0.00	0.00	0.00	0.00	0.00	0.00	0.00	0.00	0.00	0.00	0.00	0.00	0.00	0.00	0.00	0.00	0.00	0.00	0.00
S61.9.4 14:00	0.00	0.00	0.00	0.00	0.00	0.00	0.00	0.00	0.00	0.00	0.00	0.00	0.00	0.00	0.00	0.00	0.00	0.00	0.00	0.00
S61.9.4 15:00	0.00	0.00	0.00	0.00	0.00	0.00	0.00	0.00	0.00	0.00	0.00	0.00	0.00	0.00	0.00	0.00	0.00	0.00	0.00	0.00
S61.9.4 16:00	0.00	0.00	0.00	0.00	0.00	0.00	0.00	0.00	0.00	0.00	0.00	0.00	0.00	0.00	0.00	0.00	0.00	0.00	0.00	0.00
S61.9.4 17:00	0.00	0.00	0.00	0.00	0.00	0.00	0.00	0.00	0.00	0.00	0.00	0.00	0.00	0.00	0.00	0.00	0.00	0.00	0.00	0.00
S61.9.4 18:00	0.00	0.00	0.00	0.00	0.00	0.00	0.00	0.00	0.00	0.00	0.00	0.00	0.00	0.00	0.00	0.00	0.00	0.00	0.00	0.00
S61.9.4 19:00	0.00	0.00	0.00	0.00	0.00	0.00	0.00	0.00	0.00	0.00	0.00	0.00	0.00	0.00	0.00	0.00	0.00	0.00	0.00	0.00
S61.9.4 20:00	0.00	0.00	0.00	0.00	0.00	0.00	0.00	0.00	0.00	0.00	0.00	0.00	0.00	0.00	0.00	0.00	0.00	0.00	0.00	0.00
S61.9.4 21:00	0.00	0.00	0.00	0.00	0.00	0.00	0.00	0.00	0.00	0.00	0.00	0.00	0.00	0.00	0.00	0.00	0.00	0.00	0.00	0.00
S61.9.4 22:00	0.00	0.00	0.00	0.00	0.00	0.00	0.00	0.00	0.00	0.00	0.00	0.00	0.00	0.00	0.00	0.00	0.00	0.00	0.00	0.00
S61.9.4 23:00	0.00	0.00	0.00	0.00	0.00	0.00	0.00	0.00	0.00	0.00	0.00	0.00	0.00	0.00	0.00	0.00	0.00	0.00	0.00	0.00
S61.9.5 0:00	0.00	0.00	0.00	0.00	0.00	0.00	0.00	0.00	0.00	0.00	0.00	0.00	0.00	0.00	0.00	0.00	0.00	0.00	0.00	0.00
S61.9.5 1:00	0.00	0.00	0.00	0.00	0.00	0.00	0.00	0.00	0.00	0.00	0.00	0.00	0.00	0.00	0.00	0.00	0.00	0.00	0.00	0.00
S61.9.5 2:00	0.00	0.00	0.00	0.00	0.00	0.00	0.00	0.00	0.00	0.00	0.00	0.00	0.00	0.00	0.00	0.00	0.00	0.00	0.00	0.00
S61.9.5 3:00	0.00	0.00	0.00	0.00	0.00	0.00	0.00	0.00	0.00	0.00	0.00	0.00	0.00	0.00	0.00	0.00	0.00	0.00	0.00	0.00
S61.9.5 4:00	0.00	0.00	0.00	0.00	0.00	0.00	0.00	0.00	0.00	0.00	0.00	0.00	0.00	0.00	0.00	0.00	0.00	0.00	0.00	0.00
S61.9.5 5:00	0.00	0.00	0.00	0.00	0.00	0.00	0.00	0.00	0.00	0.00	0.00	0.00	0.00	0.00	0.00	0.00	0.00	0.00	0.00	0.00
S61.9.5 6:00	0.00	0.00	0.00	0.00	0.00	0.00	0.00	0.00	0.00	0.00	0.00	0.00	0.00	0.00	0.00	0.00	0.00	0.00	0.00	0.00
S61.9.5 7:00	0.00	0.00	0.00	0.00	0.00	0.00	0.00	0.00	0.00	0.00	0.00	0.00	0.00	0.00	0.00	0.00	0.00	0.00	0.00	0.00
S61.9.5 8:00	0.00	0.00	0.00	0.00	0.00	0.00	0.00	0.00	0.00	0.00	0.00	0.00	0.00	0.00	0.00	0.00	0.00	0.00	0.00	0.00
S61.9.5 9:00	0.00	0.00	0.00	0.00	0.00	0.00	0.00	0.00	0.00	0.00	0.00	0.00	0.00	0.00	0.00	0.00	0.00	0.00	0.00	0.00
S61.9.5 10:00	0.00	0.00	0.00	0.00	0.00	0.00	0.00	0.00	0.00	0.00	0.00	0.00	0.00	0.00	0.00	0.00	0.00	0.00	0.00	0.00
S61.9.5 11:00	0.00	0.00	0.00	0.00	0.00	0.00	0.00	0.00	0.00	0.00	0.00	0.00	0.00	0.00	0.00	0.00	0.00	0.00	0.00	0.00
S61.9.5 12:00	0.00	0.00	0.00	0.00	0.00	0.00	0.00	0.00	0.00	0.00	0.00	0.00	0.00	0.00	0.00	0.00	0.00	0.00	0.00	0.00
S61.9.5 13:00	0.00	0.00	0.00	0.00	0.00	0.00	0.00	0.00	0.00	0.00	0.00	0.00	0.00	0.00	0.00	0.00	0.00	0.00	0.00	0.00
S61.9.5 14:00	0.00	0.00	0.00	0.00	0.00	0.00	0.00	0.00	0.00	0.00	0.00	0.00	0.00	0.00	0.00	0.00	0.00	0.00	0.00	0.00
S61.9.5 15:00	0.00	0.00	0.00	0.00	0.00	0.00	0.00	0.00	0.00	0.00	0.00	0.00	0.00	0.00	0.00	0.00	0.00	0.00	0.00	0.00
S61.9.5 16:00	0.00	0.00	0.00	0.00	0.00	0.00	0.00	0.00	0.00	0.00	0.00	0.00	0.00	0.00	0.00	0.00	0.00	0.00	0.00	0.00
S61.9.5 17:00	0.00	0.00	0.00	0.00	0.00	0.00	0.00	0.00	0.00	0.00	0.00	0.00	0.00	0.00	0.00	0.00	0.00	0.00	0.00	0.00
S61.9.5 18:00	0.00	0.00	0.00	0.00	0.00	0.00	0.00	0.00	0.00	0.00	0.00	0.00	0.00	0.00	0.00	0.00	0.00	0.00	0.00	0.00
S61.9.5 19:00	0.00	0.00	0.00	0.00	0.00	0.00	0.00	0.00	0.00	0.00	0.00	0.00	0.00	0.00	0.00	0.00	0.00	0.00	0.00	0.00
S61.9.5 20:00	0.00	0.00	0.00	0.00	0.00	0.00	0.00	0.00	0.00	0.00	0.00	0.00	0.00	0.00	0.00	0.00	0.00	0.00	0.00	0.00
S61.9.5 21:00	0.00	0.00	0.00	0.00	0.00	0.00	0.00	0.00	0.00	0.00	0.00	0.00	0.00	0.00	0.00	0.00	0.00	0.00	0.00	0.00
S61.9.5 22:00	0.00	0.00	0.00	0.00	0.00	0.00	0.00	0.00	0.00	0.00	0.00	0.00	0.00	0.00	0.00	0.00	0.00	0.00	0.00	0.00
S61.9.5 23:00	0.00	0.00	0.00	0.00	0.00	0.00	0.00	0.00	0.00	0.00	0.00	0.00	0.00	0.00	0.00	0.00	0.00	0.00	0.00	0.00
S61.9.6 0:00	0.00	0.00	0.00	0.00	0.00	0.00	0.00	0.00	0.00	0.00	0.00	0.00	0.00	0.00	0.00	0.00	0.00	0.00	0.00	0.00
S61.9.6 1:00	0.00	0.00	0.00	0.00	0.00	0.00	0.00	0.00	0.00	0.00	0.00	0.00	0.00	0.00	0.00	0.00	0.00	0.00	0.00	0.00
S61.9.6 2:00	0.00	0.00	0.00	0.00	0.00	0.00	0.00	0.00	0.00	0.00	0.00	0.00	0.00	0.00	0.00	0.00	0.00	0.00	0.00	0.00
S61.9.6 3:00	0.00	0.00	0.00	0.00	0.00	0.00	0.00	0.00	0.00	0.00	0.00	0.00	0.00	0.00	0.00	0.00	0.00	0.00	0.00	0.00
S61.9.6 4:00	0.00	0.00	0.00	0.00	0.00	0.00	0.00	0.00	0.00	0.00	0.00	0.00	0.00	0.00	0.00	0.00	0.00	0.00	0.00	0.00
S61.9.6 5:00	0.00	0.00	0.00	0.00	0.00	0.00	0.00	0.00	0.00	0.00	0.00	0.00	0.00	0.00	0.00	0.00	0.00	0.00	0.00	0.00
S61.9.6 6:00	0.00	0.00	0.00	0.00	0.00	0.00	0.00	0.00	0.00	0.00	0.00	0.00	0.00	0.00	0.00	0.00	0.00	0.00	0.00	0.00
S61.9.6 7:00	0.00	0.00	0.00	0.00	0.00	0.00	0.00	0.00	0.00	0.00	0.00	0.00	0.00	0.00	0.00	0.00	0.00	0.00	0.00	0.00
S61.9.6 8:00	0.00	0.00	0.00	0.00	0.00	0.00	0.00	0.00	0.00	0.00	0.00	0.00	0.00	0.00	0.00	0.00	0.00	0.00	0.00	0.00
S61.9.6 9:00	0.00	0.00	0.00	0.00	0.00	0.00	0.00	0.00	0.00	0.00	0.00	0.00	0.00	0.00	0.00	0.00	0.00	0.00	0.00	0.00
S61.9.6 10:00	0.00	0.00	0.00	0.00	0.00	0.00	0.00	0.00	0.00	0.00	0.00	0.00	0.00	0.00	0.00	0.00	0.00	0.00	0.00	0.00
S61.9.6 11:00	0.00	0.00	0.00	0.00	0.00	0.00	0.00	0.00	0.00	0.00	0.00	0.00	0.00	0.00	0.00	0.00	0.00	0.00	0.00	0.00
S61.9.6 12:00	0.00	0.00	0.00	0.00	0.00	0.00	0.00	0.00	0.00	0.00	0.00	0.00	0.00	0.00	0.00	0.00	0.00	0.00	0.00	0.00
S61.9.6 13:00	0.00	0.00	0.00	0.00	0.00	0.00	0.00	0.00	0.00	0.00	0.00	0.00	0.00	0.00	0.00	0.00	0.00	0.00	0.00	0.00
S61.9.6 14:00	0.00	0.00	0.00	0.00	0.00	0.00	0.00	0.00	0.00	0.00	0.00	0.00	0.00	0.00	0.00	0.00	0.00	0.00	0.00	0.00
S61.9.6 15:00	0.00	0.00	0.00	0.00	0.00	0.00	0.00	0.00	0.00	0.00	0.00	0.00	0.00	0.00	0.00	0.00	0.00	0.00	0.00	0.00
S61.9.6 16:00	0.00	0.00	0.00	0.00	0.00	0.00	0.00	0.00	0.00	0.00	0.00	0.00	0.00	0.00	0.00	0.00	0.00	0.00	0.00	0.00
S61.9.6 17:00	0.00	0.00	0.00	0.00	0.00	0.00	0.00	0.00	0.00	0.00	0.00	0.00	0.00	0.00	0.00	0.00	0.00	0.00	0.00	0.00
S61.9.6 18:00	0.00	0.00	0.00	0.00	0.00	0.00	0.00	0.00	0.00	0.00	0.00	0.00	0.00	0.00	0.00	0.00	0.00	0.00	0.00	0.00
S61.9.6 19:00	0.00	0.00	0.00	0.00	0.00	0.00	0.00	0.00	0.00	0.00	0.00	0.00	0.00	0.00	0.00	0.00	0.00	0.00	0.00	0.00
S61.9.6 20:00	0.00	0.00	0.00	0.00	0.00	0.00	0.00	0.00	0.00	0.00	0.00	0.00	0.00	0.00	0.00	0.00	0.00	0.00	0.00	0.00
S61.9.6 21:00	0.00	0.00	0.00	0.00	0.00	0.00	0.00	0.00	0.00	0.00	0.00	0.00	0.00	0.00	0.00	0.00	0.00	0.00	0.00	0.00
S61.9.6 22:00	0.00	0.00	0.00	0.00	0.00	0.00	0.00	0.00	0.00	0.00	0.00	0.00	0.00	0.00	0.00	0.00	0.00	0.00	0.00	0.00
S61.9.6 23:00	0.00	0.00	0.00	0.00	0.00	0.00	0.00	0.00	0.00	0.00	0.00	0.00	0.00	0.00	0.00	0.00	0.00	0.00	0.00	0.00
S61.9.7 0:00	0.00	0.00	0.00	0.00	0.00	0.00	0.00	0.00	0.00	0.00	0.00	0.00	0.00	0.00	0.00	0.00	0.00	0.00	0.00	0.00
合計	73.88	81.07	82.73	103.57	87.64	119.19	92.29	54.65	110.45	130.97	146.20	109.76	110.62	199.31	176.24	228.59	145.58	147.24	147.74	110.91

(単位:mm)

流域 No	21	22	23	24	25	26	27	28	29	30	31	32	33	34	35	36	37	38	39
	流域平均雨量	流域平均雨量	流域平均雨量	流域平均雨量	流域平均雨量	流域平均雨量	流域平均雨量	流域平均雨量	流域平均雨量	流域平均雨量	流域平均雨量	流域平均雨量	流域平均雨量	流域平均雨量	流域平均雨量	流域平均雨量	流域平均雨量	流域平均雨量	流域平均雨量
年月日																			
S61.9.1 0:00	0.00	0.00	0.00	0.00	0.00	0.00	0.00	0.00	0.00	0.00	0.00	0.00	0.00	0.00	0.00	0.00	0.00	0.00	0.00
S61.9.1 1:00	0.00	0.00	0.00	0.00	0.00	0.00	0.00	0.00	0.00	0.00	0.00	0.00	0.00	0.00	0.00	0.00	0.00	0.00	0.00
S61.9.1 2:00	0.00	0.00	0.00	0.00	0.00	0.00	0.00	0.00	0.00	0.00	0.00	0.00	0.00	0.00	0.00	0.00	0.00	0.00	0.00
S61.9.1 3:00	0.00	0.00	0.00	0.00	0.00	0.00	0.00	0.00	0.00	0.00	0.00	0.00	0.00	0.00	0.00	0.00	0.00	0.00	0.00
S61.9.1 4:00	0.00	0.00	0.00	0.00	0.00	0.00	0.00	0.00	0.00	0.00	0.00	0.00	0.00	0.00	0.00	0.00	0.00	0.00	0.00
S61.9.1 5:00	0.00	0.00	0.00	0.00	0.00	0.00	0.00	0.00	0.00	0.00	0.00	0.00	0.00	0.00	0.00	0.00	0.00	0.00	0.00
S61.9.1 6:00	0.00	0.00	0.00	0.00	0.00	0.00	0.00	0.00	0.00	0.00	0.00	0.00	0.00	0.00	0.00	0.00	0.00	0.00	0.00
S61.9.1 7:00	0.00	0.00	0.00	0.00	0.00	0.00	0.00	0.00	0.00	0.00	0.00	0.00	0.00	0.00	0.00	0.00	0.00	0.00	0.00
S61.9.1 8:00	0.00	0.00	0.00	0.00	0.00	0.00	0.00	0.00	0.00	0.00	0.00	0.00	0.00	0.00	0.00	0.00	0.00	0.00	0.00
S61.9.1 9:00	0.00	0.00	0.00	0.00	0.00	0.00	0.00	0.00	0.00	0.00	0.00	0.00	0.00	0.00	0.00	0.00	0.00	0.00	0.00
S61.9.1 10:00	0.00	0.00	0.00	0.00	0.00	0.00	0.00	0.00	0.00	0.00	0.00	0.00	0.00	0.00	0.00	0.00	0.00	0.00	0.00
S61.9.1 11:00	0.00	0.00	0.00	0.00	0.00	0.00	0.00	0.00	0.00	0.00	0.00	0.00	0.00	0.00	0.00	0.00	0.00	0.00	0.00
S61.9.1 12:00	0.00	0.00	0.00	0.00	0.00	0.00	0.00	0.00	0.00	0.00	0.00	0.00	0.00	0.00	0.00	0.00	0.00	0.00	0.00
S61.9.1 13:00	0.00	0.00	0.00	0.00	0.00	0.00	0.00	0.00	0.00	0.00	0.00	0.00	0.00	0.00	0.00	0.00	0.00	0.00	0.00
S61.9.1 14:00	0.00	0.00	0.00	0.00	0.00	0.00	0.00	0.00	0.00	0.00	0.00	0.00	0.00	0.00	0.00	0.00	0.00	0.00	0.00
S61.9.1 15:00	0.00	0.00	0.00	0.00	0.00	0.00	0.00	0.00	0.00	0.00	0.00	0.00	0.00	0.00	0.00	0.00	0.00	0.00	0.00
S61.9.1 16:00	0.00	0.00	0.00	0.00	0.00	0.00	0.00	0.00	0.00	0.00	0.00	0.00	0.00	0.00	0.00	0.00	0.00	0.00	0.00
S61.9.1 17:00	0.00	0.00	0.00	0.00	0.00	0.00	0.00	0.00	0.00	0.00	0.00	0.00	0.00	0.00	0.00	0.00	0.00	0.00	0.00
S61.9.1 18:00	0.00	0.00	0.00	0.00	0.00	0.00	0.00	0.00	0.00	0.00	0.00	0.00	0.09	0.00	0.00	0.00	0.42	0.91	0.28
S61.9.1 19:00	0.23	0.05	0.00	0.00	1.13	0.15	0.56	0.28	0.00	0.78	0.34	1.78	5.52	0.00	0.00	2.53	6.80	2.73	0.56
S61.9.1 20:00	0.00	0.00	0.00	0.00	0.16	0.00	0.28	0.00	0.00	0.18	0.08	0.32	1.53	0.00	0.00	0.56	3.38	1.37	0.28
S61.9.1 21:00	0.00	0.00	0.00	0.00	0.17	0.00	0.14	0.07	0.00	0.00	0.47	0.00	0.00	0.00	0.00	0.01	0.00	0.00	0.00
S61.9.1 22:00	0.00	0.00	0.00	0.00	0.16	0.00	0.04	0.00	0.00	0.27	0.55	0.00	0.00	0.00	0.00	0.01	0.00	0.00	0.00
S61.9.1 23:00	0.00	0.00	0.00	0.00	0.16	0.00	0.71	0.07	0.00	0.00	0.00	0.00	0.61	0.00	0.00	0.76	2.72	6.36	1.95
S61.9.2 0:00	0.00	0.00	0.00	0.00	0.00	0.00	1.14	0.00	0.00	0.00	0.00	0.00	0.00	0.00	0.00	0.00	0.00	0.00	0.00
S61.9.2 1:00	0.00	0.00	0.00	0.00	0.00	0.00	0.28	0.00	0.00	0.00	0.00	0.00	0.09	0.00	0.00	0.00	0.39	0.91	0.28
S61.9.2 2:00	0.00	0.00	0.00	0.00	0.00	0.00	0.00	0.00	0.00	0.00	0.00	0.00	0.00	0.00	0.00	0.00	0.00	0.00	0.00
S61.9.2 3:00	0.00	0.00	0.00	0.00	0.00	0.00	0.00	0.00	0.00	0.00	0.00	0.00	0.00	0.00	0.00	0.00	0.00	0.00	0.00
S61.9.2 4:00	0.00	0.00	0.00	0.00	0.00	0.00	0.00	0.00	0.00	0.00	0.00	0.00	0.00	0.00	0.00	0.00	0.00	0.00	0.00
S61.9.2 5:00	0.00	0.00	0.00	0.00	0.00	0.00	0.00	0.00	0.00	0.00	0.00	0.00	0.00	0.00	0.00	0.16	0.04	0.00	0.00
S61.9.2 6:00	0.00	0.00	0.00	0.00	0.00	0.00	0.00	0.00	0.00	0.00	0.00	0.00	0.09	0.00	0.00	0.00	0.39	0.91	0.28
S61.9.2 7:00	0.00	0.00	0.00	0.00	0.00	0.00	0.00	0.00	0.00	0.06	0.03	0.11	0.50	0.00	0.00	0.32	0.99	1.00	0.28
S61.9.2 8:00	0.00	0.00	0.00	0.00	0.00	0.00	0.00	0.00	0.00	0.05	0.56	0.11	0.32	0.00	0.00	0.81	0.03	0.00	0.00
S61.9.2 9:00	0.00	0.00	0.00	0.16	0.00	0.00	0.00	0.00	0.00	0.00	0.07	0.00	0.18	0.00	0.04	0.86	0.79	1.82	0.56
S61.9.2 10:00	0.00	0.00	0.00	0.16	0.00	0.00	0.37	0.00	0.00	1.30	1.29	0.70	1.86	0.00	0.04	2.83	2.60	2.09	0.56
S61.9.2 11:00	0.00	0.00	0.00	0.00	0.00	0.00	0.12	0.00	0.00	1.69	2.14	0.32	0.82	0.00	0.00	2.27	1.01	1.00	0.28
S61.9.2 12:00	0.00	0.00	0.00	0.00	0.33	0.00	0.51	0.07	0.00	0.88	0.52	0.15	0.50	0.00	0.00	1.16	1.00	1.00	0.28
S61.9.2 13:00	0.69	0.41	0.83	2.05	0.58	1.04	0.32	0.28	0.00	0.56	0.90	0.74	1.86	0.53	0.33	3.09	2.66	2.09	0.56
S61.9.2 14:00	5.40	8.39	2.64	2.75	3.61	4.95	2.54	2.03	2.27	2.24	2.29	4.23	5.99	2.62	3.12	4.53	7.11	8.72	4.67
S61.9.2 15:00	0.23	0.05	0.00	0.00	1.78	0.72	5.07	2.01	0.73	6.23	7.13	2.97	2.81	0.26	0.00	6.00	4.41	2.37	0.56
S61.9.2 16:00	0.23	0.05	0.00	0.18	0.41	0.43	1.39	0.37	0.00	6.46	6.00	3.86	5.07	0.16	0.04	3.17	7.23	6.18	1.67
S61.9.2 17:00	0.23	0.19	0.71	0.78	0.48	0.57	1.82	0.82	0.53	6.99	11.27	4.57	8.91	0.24	1.29	9.60	13.44	15.63	5.89
S61.9.2 18:00	0.70	1.04	0.15	0.01	3.97	1.36	4.85	2.90	0.73	5.94	8.48	3.54	4.41	0.63	0.22	7.73	4.74	3.27	0.84
S61.9.2 19:00	1.18	0.46	0.00	0.00	1.68	1.15	3.15	0.91	0.00	6.61	3.82	1.34	2.68	0.21	0.14	6.78	4.65	4.09	1.11
S61.9.2 20:00	0.00	0.00	0.04	0.32	0.87	0.34	2.49	0.94	0.27	3.21	6.49	1.63	3.57	0.04	0.63	10.21	5.97	3.46	1.56
S61.9.2 21:00	2.19	2.75	2.86	2.48	4.34	2.70	5.93	3.38	1.00	2.42	3.33	3.31	3.63	2.07	1.87	5.37	4.77	3.28	1.56
S61.9.2 22:00	2.15	2.30	1.26	2.04	3.92	3.28	4.22	3.01	3.00	5.76	5.92	3.53	4.65	2.18	2.51	4.45	6.20	5.18	3.55
S61.9.2 23:00	2.85	3.32	2.74	3.78	4.68	4.71	5.82	4.09	3.53	8.32	10.51	6.40	8.92	3.06	4.12	8.19	9.09	9.00	6.11
S61.9.3 0:00	6.55	8.01	5.44	9.93	9.61	8.35	10.95	9.18	9.80	15.34	20.15	11.03	15.71	6.93	10.16	19.68	20.99	27.80	16.76
S61.9.3 1:00	12.59	18.72	16.13	24.55	12.66	18.40	17.86	16.78	21.33	19.24	17.68	22.91	23.91	17.60	22.44	24.26	21.27	22.73	24.48
S61.9.3 2:00	9.34	12.40	9.68	9.08	23.14	23.44	31.11	27.44	36.59	31.48	29.51	28.65	32.65	22.41	28.45	27.36	27.61	16.93	33.55
S61.9.3 3:00	10.10	6.78	3.29	5.10	43.75	18.50	36.52	38.13	8.67	23.01	18.96	23.75	20.12	7.85	5.32	19.77	19.36	17.37	8.34
S61.9.3 4:00	5.12	2.79	0.71	1.14	11.27	7.29	17.91	8.72	2.00	8.38	7.74	3.41	2.99	1.75	1.85	6.55	1.81	0.27	1.43
S61.9.3 5:00	1.14	0.57	0.04	0.00	5.70	1.81	7.41	3.07	0.27	7.42	7.75	4.32	5.18	0.41	0.69	3.55	5.92	8.54	3.22
S61.9.3 6:00	0.23	0.19	0.31	1.84	4.14	0.75	17.14	6.97	0.00	7.57	8.17	4.31	2.48	0.00	0.42	5.76	3.18	2.18	0.59
S61.9.3 7:00	7.11	6.86	2.31	1.50	9.97	10.23	14.77	9.89	5.20	5.34	2.56	8.02	9.59	4.60	3.38	3.85	8.99	8.48	3.82
S61.9.3 8:00	0.99	0.17	0.34	1.12	6.34	1.04	10.52	4.01	0.00	4.87	2.01	0.81	0.00	0.00	0.03	0.45	0.00	0.00	0.00
S61.9.3 9:00	3.89	1.30	0.01	0.00	4.62	8.60	1.97	1.45	2.20	0.00	0.70	1.50	0.86	2.00	0.30	0.57	0.39	0.91	0.28
S61.9.3 10:00	4.12	1.35	1.89	1.23	2.00	12.51	0.22	3.07	8.80	0.23	0.06	4.11	5.15	5.62	6.68	0.75	2.40	2.91	8.70
S61.9.3 11:00	8.09	6.85	2.43	0.31	9.14	16.26	1.02	9.38	14.61	0.13	0.08	2.50	3.04	9.39	6.25	0.89	1.86	2.82	6.55
S61.9.3 12:00	5.69	3.97	1.06	1.13	3.76	10.30	0.30	4.24	2.00	0.36	0.28	1.80	2.74	4.29	2.95	1.18	4.79	3.27	2.29
S61.9.3 13:00	0.71	3.52	19.14	8.86	0.32	4.92	0.05	3.05	19.55	0.17	0.03	3.36	2.97	18.51	10.59	0.63	0.00	0.00	7.15
S61.9.3 14:00	0.24	1.99	4.05	3.47	0.00	0.70	0.04	0.41	8.27	0.27	0.08	0.94	1.68	3.75	5.85	0.43	0.00	0.00	5.05
S61.9.3 15:00	0.00	0.00	0.50	2.15	0.00	0.00	0.00	0.00	0.00	0.24	0.20	0.03	0.00	0.00	0.16	0.14	0.00	0.00	0.01
S61.9.3 16:00	0.00	0.00	0.17	0.56	0.00	0.00	0.00	0.00	0.00	0.00	0.00	0.00	0.00	0.00	0.01	0.00	0.00	0.00	0.00
S61.9.3 17:00	0.00	0.00	0.00	0.00	0.00	0.00	0.00	0.00	0.00	0.00	0.00	0.00	0.00	0.00	0.00	0.00	0.00	0.00	0.00
S61.9.3 18:00	0.00	0.00	0.00	0.00	0.00	0.00	0.00	0.00	0.00	0.00	0.00	0.00	0.00	0.00	0.00	0.15	0.00	0.00	0.00
S61.9.3 19:00	0.00	0.00	0.00	0.00	0.00	0.00	0.00	0.00	0.00	0.00	0.00	0.00	0.00	0.00	0.00	0.00	0.00	0.00	0.00
S61.9.3 20:00	0.00	0.00	0.00	0.00	0.00	0.00	0.00	0.00	0.00	0.00	0.00	0.00	0.00	0.00	0.00	0.00	0.00	0.00	0.00
S61.9.3 21:00	0.00	0.00	0.00	0.00	0.00	0.00	0.00	0.00	0.00	0.00	0.00	0.00	0.00	0.00	0.00	0.00	0.00	0.00	0.00
S61.9.3 22:00	0.00	0.00	0.00	0.00	0.00	0.00	0.00	0.00	0.00	0.00	0.00	0.00	0.00	0.00	0.00	0.00	0.00	0.00	0.00
S61.9.3 23:00	0.00	0.00	0.00	0.00	0.00	0.00	0.00	0.00	0.00	0.00	0.00	0.00	0.00	0.00	0.00	0.00	0.00	0.00	0.00
S61.9.4 0:00	0.00	0.00	0.00	0.00	0.00	0.00	0.00	0.00	0.00	0.00	0.00	0.00	0.00	0.00	0.00	0.00	0.00	0.00	0.00
S61.9.4 1:00	0.00	0.00	0.00	0.00	0.00	0.00	0.00	0.00	0.00	0.00	0.00	0.00	0.00	0.00	0.00	0.00	0.00	0.00	0.00
S61.9.4 2:00	0.00	0.00	0.00	0.00	0.16	0.00	0.14	0.07	0.00	0.00	0.00	0.00	0.00	0.00	0.00	0.00	0.00	0.00	0.00
S61.9.4 3:00	0.00	0.00	0.00	0.00	0.00	0.00	0.00	0.00	0.00	0.00	0.00	0.00	0.00	0.00	0.00	0.00	0.00	0.00	0.00
S61.9.4 4:00	0.00	0.00	0.00	0.00	0.00	0.00	0.00	0.00	0.00	0.00	0.00	0.00	0.00	0.00	0.00	0.00	0.00	0.00	0.00
S61.9.4 5:00	0.00	0.00	0.00	0.00	0.00	0.00	0.00	0.00	0.00	0.00	0.00	0.00	0.00	0.00	0.00	0.00	0.00	0.00	0.00
S61.9.4 6:00	0.00	0.00	0.00	0.00	0.00	0.00	0.00	0.00	0.00	0.00	0.00	0.00	0.00	0.00	0.00	0.00	0.00	0.00	0.00
S61.9.4 7:00	0.00	0.00	0.00	0.00	0.00	0.00	0.00	0.00	0.00	0.00	0.00	0.00	0.00	0.00	0.00	0.00	0.00	0.00	0.00
S61.9.4 8:00	0.00	0.00	0.00	0.00	0.00	0.00	0.00	0.00	0.00	0.00	0.00	0.00	0.00	0.00	0.00	0.00	0.00	0.00	0.00
S61.9.4 9:00	0.00	0.00	0.00	0.00	0.00	0.00	0.00	0.00	0.00	0.00	0.00	0.00	0.00	0.00	0.00	0.00	0.00	0.00	0.00
S61.9.4 10:00	0.00	0.00	0.00	0.00	0.00	0.00	0.00	0.00	0.00	0.00	0.00	0.00	0.00	0.00	0.00	0.00	0.00	0.00	0.00
S61.9.4 11:00	0.00	0.00	0.00	0.00	0.00	0.00	0.00	0.00	0.00	0.00	0.00	0.00	0.00	0.00	0.00	0.00	0.00	0.00	0.00
S61.9.4 12:00	0.00	0.00	0.00	0.00	0.00	0.00	0.00	0.00	0.00	0.00	0.00	0.00	0.00	0.00	0.00	0.00	0.00	0.00	0.00
S61.9.4 13:00	0.00	0.00	0.00	0.00	0.00	0.00	0.00	0.00	0.00	0.00	0.00	0.00	0.00	0.00	0.00	0.00	0.00	0.00	0.00
S61.9.4 14:00	0.00	0.00	0.00	0.00	0.00	0.00	0.00	0.00	0.00	0.00	0.00	0.00	0.00	0.00	0.00	0.00	0.00	0.00	0.00
S61.9.4 15:00	0.00	0.00	0.00	0.00	0.00	0.00	0.00	0.00	0.00	0.00	0.00	0.00	0.00	0.00	0.00	0.00	0.00	0.00	0.00
S61.9.4 16:00	0.00	0.00	0.00	0.00	0.00	0.00	0.00	0.00	0.00	0.00	0.00	0.00	0.00	0.00	0.00	0.00	0.00	0.00	0.00
S61.9.4 17:00	0.00	0.00	0.00	0.00	0.00	0.00	0.00	0.00	0.00	0.00	0.00	0.00	0.00	0.00	0.00	0.00	0.00	0.00	0.00
S61.9.4 18:00	0.00	0.00	0.00	0.00	0.00	0.00	0.00	0.00	0.00	0.00	0.00	0.00	0.00	0.00	0.00	0.00	0.00	0.00	0.00
S61.9.4 19:00	0.00	0.00	0.00	0.00	0.00	0.00	0.00	0.00	0.00	0.00	0.00	0.00	0.00	0.00	0.00	0.00	0.00	0.00	0.00
S61.9.4 20:00	0.00	0.00	0.00	0.00	0.00	0.00	0.00	0.00	0.00	0.00	0.00	0.00	0.00	0.00	0.00	0.00	0.00	0.00	0.00
S61.9.4 21:00	0.00	0.00	0.00	0.00	0.00	0.00	0.00	0.00	0.00	0.00	0.00	0.00	0.00	0.00	0.00	0.00	0.00	0.00	0.00
S61.9.4 22:00	0.00	0.00	0.00	0.00	0.00	0.00	0.00	0.00	0.00	0.00	0.00	0.00	0.00	0.00	0.00	0.00	0.00	0.00	0.00
S61.9.4 23:00	0.00	0.00	0.00	0.00	0.00	0.00	0.00	0.00	0.00	0.00	0.00	0.00	0.00	0.00	0.00	0.00	0.00	0.00	0.00
S61.9.5 0:00	0.00	0.00	0.00	0.00	0.00	0.00	0.00	0.00	0.00	0.00	0.00	0.00	0.00	0.00	0.00	0.00	0.00	0.00	0.00
S61.9.5 1:00	0.00	0.00	0.00	0.00	0.00	0.00	0.00	0.00	0.00	0.00	0.00	0.00	0.00	0.00	0.00	0.00	0.00	0.00	0.00
S61.9.5 2:00	0.00	0.00	0.00	0.00	0.00	0.00	0.00	0.00	0.00	0.00	0.00	0.00	0.00	0.00	0.00	0.00	0.00	0.00	0.00
S61.9.5 3:00	0.00	0.00	0.00	0.00	0.00	0.00	0.00	0.00	0.00	0.00	0.00	0.00	0.00	0.00	0.00	0.00	0.00	0.00	0.00
S61.9.5 4:00	0.00	0.00	0.00	0.00	0.00	0.00	0.00	0.00	0.00	0.00	0.00	0.00	0.00	0.00	0.00	0.00	0.00	0.00	0.00
S61.9.5 5:00	0.00	0.00	0.00	0.00	0.00	0.00	0.00	0.00	0.00	0.00	0.00	0.00	0.00	0.00	0.00	0.00	0.00	0.00	0.00
S61.9.5 6:00	0.00	0.00	0.00	0.00	0.00	0.00	0.00	0.00	0.00	0.00	0.00	0.00	0.00	0.00	0.00	0.00	0.00	0.00	0.00
S61.9.5 7:00	0.00	0.00	0.00	0.00	0.00	0.00	0.00	0.00	0.00	0.00	0.00	0.00	0.00	0.00	0.00	0.00	0.00	0.00	0.00
S61.9.5 8:00	0.00	0.00	0.00	0.00	0.00	0.00	0.00	0.00	0.00	0.00	0.00	0.00	0.00	0.00	0.00	0.00	0.00	0.00	0.00
S61.9.5 9:00	0.00	0.00	0.00	0.00	0.00	0.00	0.00	0.00	0.00	0.00	0.00	0.00	0.00	0.00	0.00	0.00	0.00	0.00	0.00
S61.9.5 10:00	0.00	0.00	0.00	0.00	0.00	0.00	0.00	0.00	0.00	0.00	0.00	0.00	0.00	0.00	0.00	0.00	0.00	0.00	0.00
S61.9.5 11:00	0.00	0.00	0.00	0.00	0.00	0.00	0.00	0.00	0.00	0.00	0.00	0.00	0.00	0.00	0.00	0.00	0.00	0.00	0.00
S61.9.5 12:00	0.00	0.00	0.00	0.00	0.00	0.00	0.00	0.00	0.00	0.00	0.00	0.00	0.00	0.00	0.00	0.00	0.00	0.00	0.00
S61.9.5 13:00	0.00	0.00	0.00	0.00	0.00	0.00	0.00	0.00	0.00	0.00	0.00	0.00	0.00	0.00	0.00	0.00	0.00	0.00	0.00
S61.9.5 14:00	0.00	0.00	0.00	0.00	0.00	0.00	0.00	0.00	0.00	0.00	0.00	0.00	0.00	0.00	0.00	0.00	0.00	0.00	0.00
S61.9.5 15:00	0.00	0.00	0.00	0.00	0.00	0.00	0.00	0.00	0.00	0.00	0.00	0.00	0.00	0.00	0.00	0.00	0.00	0.00	0.00
S61.9.5 16:00	0.00	0.00	0.00	0.00	0.00	0.00	0.00	0.00	0.00	0.00	0.00	0.00	0.00	0.00	0.00	0.00	0.00	0.00	0.00
S61.9.5 17:00	0.00	0.00	0.00	0.00	0.00	0.00	0.00	0.00	0.00	0.00	0.00	0.00	0.00	0.00	0.00	0.00	0.00	0.00	0.00
S61.9.5 18:00	0.00	0.00	0.00	0.00	0.00	0.00	0.00	0.00	0.00	0.00	0.00	0.00	0.00	0.00	0.00	0.00	0.00	0.00	0.00
S61.9.5 19:00	0.00	0.00	0.00	0.00	0.00	0.00	0.00	0.00	0.00	0.00	0.00	0.00	0.00	0.00	0.00	0.00	0.00	0.00	0.00
S61.9.5 20:00	0.00	0.00	0.00	0.00	0.00	0.00	0.00	0.00	0.00	0.00	0.00	0.00	0.00	0.00	0.00	0.00	0.00	0.00	0.00
S61.9.5 21:00	0.00	0.00	0.00	0.00	0.00	0.00	0.00	0.00	0.00	0.00	0.00	0.00	0.00	0.00	0.00	0.00	0.00	0.00	0.00
S61.9.5 22:00	0.00	0.00	0.00	0.00	0.00	0.00	0.00	0.00	0.00	0.00	0.00	0.00	0.00	0.00	0.00	0.00	0.00	0.00	0.00
S61.9.5 23:00	0.00	0.00	0.00	0.00	0.00	0.00	0.00	0.00	0.00	0.00	0.00	0.00	0.00	0.00	0.00	0.00	0.00	0.00	0.00
S61.9.6 0:00	0.00	0.00	0.00	0.00	0.00	0.00	0.00	0.00	0.00	0.00	0.00	0.00	0.00	0.00	0.00	0.00	0.00	0.00	0.00
S61.9.6 1:00	0.00	0.00	0.00	0.00	0.00	0.00	0.00	0.00	0.00	0.00	0.00	0.00	0.00	0.00	0.00	0.00	0.00	0.00	0.00
S61.9.6 2:00	0.00	0.00	0.00	0.00	0.00	0.00	0.00	0.00	0.00	0.00	0.00	0.00	0.00	0.00	0.00	0.00	0.00	0.00	0.00
S61.9.6 3:00	0.00	0.00	0.00	0.00	0.00	0.00	0.00	0.00	0.00	0.00	0.00	0.00	0.00	0.00	0.00	0.00	0.00	0.00	0.00
S61.9.6 4:00	0.00	0.00	0.00	0.00	0.00	0.00	0.00	0.00	0.00	0.00	0.00	0.00	0.00	0.00	0.00	0.00	0.00	0.00	0.00
S61.9.6 5:00	0.00	0.00	0.00	0.00	0.00	0.00	0.00	0.00	0.00	0.00	0.00	0.00	0.00	0.00	0.00	0.00	0.00	0.00	0.00
S61.9.6 6:00	0.00	0.00	0.00	0.00	0.00	0.00	0.00	0.00	0.00	0.00	0.00	0.00	0.00	0.00	0.00	0.00	0.00	0.00	0.00
S61.9.6 7:00	0.00	0.00	0.00	0.00	0.00	0.00	0.00	0.00	0.00	0.00	0.00	0.00	0.00	0.00	0.00	0.00	0.00	0.00	0.00
S61.9.6 8:00	0.00	0.00	0.00	0.00	0.00	0.00	0.00	0.00	0.00	0.00	0.00	0.00	0.00	0.00	0.00	0.00	0.00	0.00	0.00
S61.9.6 9:00	0.00	0.00	0.00	0.00	0.00	0.00	0.00	0.00	0.00	0.00	0.00	0.00	0.00	0.00	0.00	0.00	0.00	0.00	0.00
S61.9.6 10:00	0.00	0.00	0.00	0.00	0.00	0.00	0.00	0.00	0.00	0.00	0.00	0.00	0.00	0.00	0.00	0.00	0.00	0.00	0.00
S61.9.6 11:00	0.00	0.00	0.00	0.00	0.00	0.00	0.00	0.00	0.00	0.00	0.00	0.00	0.00	0.00	0.00	0.00	0.00	0.00	0.00
S61.9.6 12:00	0.00	0.00	0.00	0.00	0.00	0.00	0.00	0.00	0.00	0.00	0.00	0.00	0.00	0.00	0.00	0.00	0.00	0.00	0.00
S61.9.6 13:00	0.00	0.00	0.00	0.00	0.00	0.00	0.00	0.00	0.00	0.00	0.00	0.00	0.00	0.00	0.00	0.00	0.00	0.00	0.00
S61.9.6 14:00	0.00	0.00	0.00	0.00	0.00	0.00	0.00	0.00	0.00	0.00	0.00	0.00	0.00	0.00	0.00	0.00	0.00	0.00	0.00
S61.9.6 15:00	0.00	0.00	0.00	0.00	0.00	0.00	0.00	0.00	0.00	0.00	0.00	0.00	0.00	0.00	0.00	0.00	0.00	0.00	0.00
S61.9.6 16:00	0.00	0.00	0.00	0.00	0.00	0.00	0.00	0.00	0.00	0.00	0.00	0.00	0.00	0.00	0.00	0.00	0.00	0.00	0.00
S61.9.6 17:00	0.00	0.00	0.00	0.00	0.00	0.00	0.00	0.00	0.00	0.00	0.00	0.00	0.00	0.00	0.00	0.00	0.00	0.00	0.00
S61.9.6 18:00	0.00	0.00	0.00	0.00	0.00	0.00	0.00	0.00	0.00	0.00	0.00	0.00	0.00	0.00	0.00	0.00	0.00	0.00	0.00
S61.9.6 19:00	0.00	0.00	0.00	0.00	0.00	0.00	0.00	0.00	0.00	0.00	0.00	0.00	0.00	0.00	0.00	0.00	0.00	0.00	0.00
S61.9.6 20:00	0.00	0.00	0.00	0.00	0.00	0.00	0.00	0.00	0.00	0.00	0.00	0.00	0.00	0.00	0.00	0.00	0.00	0.00	0.00
S61.9.6 21:00	0.00	0.00	0.00	0.00	0.00	0.00	0.00	0.00	0.00	0.00	0.00	0.00	0.00	0.00	0.00	0.00	0.00	0.00	0.00
S61.9.6 22:00	0.00	0.00	0.00	0.00	0.00	0.00	0.00	0.00	0.00	0.00	0.00	0.00	0.00	0.00	0.00	0.00	0.00	0.00	0.00
S61.9.6 23:00	0.00	0.00	0.00	0.00	0.00	0.00	0.00	0.00	0.00	0.00	0.00	0.00	0.00	0.00	0.00	0.00	0.00	0.00	0.00
S61.9.7 0:00	0.00	0.00	0.00	0.00	0.00	0.00	0.00	0.00	0.00	0.00	0.00	0.00	0.00	0.00	0.00	0.00	0.00	0.00	0.00
合計	91.90	94.48	78.75	84.46	175.01	162.58	209.68	167.07	149.35	186.03	188.11	161.06	193.93	117.11	119.88	197.37	209.38	195.56	155.59

平成3年8月洪水の小流域ごとの流域平均雨量について

(単位:mm)

流域No	1	2	3	4	5	6	7	8	9	10	11	12	13	14	15	16	17	18	19	20
	流域平均雨量	流域平均雨量	流域平均雨量	流域平均雨量	流域平均雨量	流域平均雨量	流域平均雨量	流域平均雨量	流域平均雨量	流域平均雨量	流域平均雨量	流域平均雨量	流域平均雨量	流域平均雨量	流域平均雨量	流域平均雨量	流域平均雨量	流域平均雨量	流域平均雨量	流域平均雨量
年月日																				
H3.8.29 0:00	0.00	0.00	0.00	0.00	0.00	0.00	0.00	0.00	0.00	0.00	0.00	0.00	0.00	0.00	0.00	0.00	0.00	0.00	0.00	0.00
H3.8.29 1:00	0.00	0.00	0.00	0.00	0.00	0.00	0.00	0.00	0.00	0.00	0.00	0.00	0.00	0.00	0.00	0.00	0.00	0.00	0.00	0.00
H3.8.29 2:00	0.00	0.00	0.00	0.00	0.00	0.00	0.00	0.00	0.00	0.00	0.00	0.00	0.00	0.00	0.00	0.00	0.00	0.00	0.00	0.00
H3.8.29 3:00	0.00	0.00	0.00	0.00	0.00	0.00	0.00	0.00	0.00	0.00	0.00	0.00	0.00	0.00	0.00	0.00	0.00	0.00	0.00	0.00
H3.8.29 4:00	0.00	0.00	0.00	0.00	0.00	0.00	0.00	0.00	0.00	0.00	0.00	0.00	0.00	0.00	0.00	0.00	0.00	0.00	0.00	0.00
H3.8.29 5:00	0.00	0.00	0.00	0.00	0.00	0.00	0.00	0.00	0.00	0.00	0.00	0.00	0.00	0.00	0.00	0.00	0.00	0.00	0.00	0.00
H3.8.29 6:00	0.00	0.00	0.00	0.00	0.00	0.00	0.00	0.00	0.00	0.00	0.00	0.00	0.00	0.00	0.00	0.00	0.00	0.00	0.00	0.00
H3.8.29 7:00	0.00	0.00	0.00	0.00	0.00	0.00	0.00	0.00	0.00	0.00	0.00	0.00	0.00	0.00	0.00	0.00	0.00	0.00	0.00	0.00
H3.8.29 8:00	0.00	0.00	0.00	0.00	0.00	0.00	0.00	0.00	0.00	0.00	0.00	0.00	0.00	0.00	0.00	0.00	0.00	0.00	0.00	0.00
H3.8.29 9:00	0.00	0.00	0.00	0.00	0.00	0.00	0.00	0.00	0.00	0.00	0.00	0.00	0.00	0.00	0.00	0.00	0.00	0.00	0.00	0.00
H3.8.29 10:00	0.00	0.00	0.00	0.00	0.00	0.00	0.00	0.00	0.00	0.02	0.18	0.04	0.00	0.57	0.18	0.02	0.00	0.00	0.00	0.00
H3.8.29 11:00	0.35	0.00	0.02	0.00	0.00	0.00	0.00	0.00	0.00	0.00	0.00	0.00	0.07	0.03	0.23	0.14	0.10	0.01	0.18	0.04
H3.8.29 12:00	0.00	0.00	0.01	0.44	0.02	0.04	0.00	0.00	0.00	0.00	0.00	0.00	0.00	1.06	0.22	0.65	0.29	0.08	0.44	0.02
H3.8.29 13:00	1.42	2.46	1.02	0.81	0.10	0.82	0.27	0.07	0.36	0.03	0.18	0.14	0.03	0.96	1.42	0.86	0.38	1.55	1.27	0.79
H3.8.29 14:00	1.06	2.09	1.80	1.67	1.71	1.07	1.61	1.48	0.96	0.79	0.70	0.63	0.50	1.85	1.06	1.00	0.47	0.47	0.90	0.55
H3.8.29 15:00	0.16	1.15	1.18	1.88	1.85	1.45	0.11	1.33	1.42	1.63	0.50	0.37	0.45	0.10	0.87	0.14	0.00	0.21	0.03	0.18
H3.8.29 16:00	0.00	0.50	0.46	0.12	0.00	0.02	0.00	0.26	0.95	0.90	0.48	0.37	0.04	0.00	0.07	0.00	0.19	0.09	0.00	0.00
H3.8.29 17:00	0.00	0.03	0.05	0.00	0.00	0.00	0.00	0.09	0.15	0.12	0.02	0.01	0.00	0.00	0.00	0.00	0.00	0.00	0.00	0.00
H3.8.29 18:00	0.00	0.00	0.25	0.00	0.00	0.00	0.00	0.00	0.02	0.00	0.00	0.11	0.00	0.00	0.06	0.16	0.00	0.00	1.17	0.29
H3.8.29 19:00	0.00	0.00	0.00	0.00	0.00	0.00	0.00	0.17	0.10	0.30	0.18	0.02	0.07	0.00	0.00	0.00	0.00	0.00	0.00	0.04
H3.8.29 20:00	0.49	0.00	0.00	0.00	0.00	0.00	0.00	0.00	0.00	0.00	0.00	0.00	0.00	0.00	0.00	0.00	0.00	0.00	0.00	0.00
H3.8.29 21:00	0.00	0.00	0.00	0.00	0.00	0.00	0.00	0.00	0.17	0.00	0.00	0.00	0.00	0.00	0.00	0.00	0.00	0.00	0.00	0.00
H3.8.29 22:00	0.00	0.00	0.00	0.00	0.00	0.00	0.00	0.00	0.00	0.00	0.00	0.00	0.00	0.00	0.00	0.00	0.00	0.00	0.00	0.00
H3.8.29 23:00	0.00	0.00	0.00	0.00	0.00	0.00	0.00	0.00	0.00	0.00	0.00	0.00	0.00	0.00	0.00	0.00	0.00	0.00	0.00	0.00
H3.8.30 0:00	0.00	0.00	0.00	0.00	0.00	0.00	0.00	0.00	0.00	0.00	0.00	0.00	0.00	0.00	0.00	0.00	0.00	0.00	0.00	0.00
H3.8.30 1:00	0.10	0.03	0.16	0.00	0.00	0.00	0.00	0.00	0.00	0.00	0.00	0.00	0.00	0.00	0.00	0.00	0.00	0.00	0.00	0.00
H3.8.30 2:00	0.00	0.00	0.00	0.00	0.00	0.00	0.00	0.00	0.00	0.00	0.00	0.00	0.00	0.00	0.00	0.00	0.00	0.00	0.00	0.00
H3.8.30 3:00	0.00	0.00	0.00	0.00	0.00	0.00	0.00	0.00	0.00	0.00	0.00	0.00	0.00	0.00	0.00	0.00	0.00	0.00	0.00	0.00
H3.8.30 4:00	0.00	0.00	0.00	0.00	0.00	0.00	0.00	0.00	0.00	0.00	0.00	0.00	0.00	0.00	0.00	0.00	0.00	0.00	0.00	0.00
H3.8.30 5:00	0.00	0.00	0.00	0.00	0.00	0.00	0.00	0.00	0.00	0.00	0.00	0.00	0.00	0.00	0.00	0.00	0.00	0.00	0.00	0.00
H3.8.30 6:00	0.00	0.00	0.00	0.00	0.00	0.00	0.00	0.00	0.00	0.00	0.00	0.00	0.00	0.00	0.00	0.00	0.00	0.00	0.00	0.00
H3.8.30 7:00	0.00	0.00	0.00	0.00	0.00	0.00	0.00	0.00	0.00	0.00	0.00	0.00	0.00	0.00	0.00	0.00	0.00	0.00	0.00	0.00
H3.8.30 8:00	0.00	0.00	0.00	0.00	0.00	0.00	0.00	0.00	0.00	0.00	0.00	0.00	0.00	0.00	0.00	0.00	0.00	0.00	0.00	0.00
H3.8.30 9:00	0.00	0.00	0.00	0.00	0.00	0.00	0.00	0.00	0.07	0.00	0.00	0.00	0.00	0.00	0.06	0.14	0.00	0.00	0.03	0.00
H3.8.30 10:00	0.00	0.00	0.00	0.00	0.00	0.00	0.00	0.00	0.00	0.00	0.00	0.00	0.00	0.00	0.00	0.00	0.00	0.00	0.07	0.00
H3.8.30 11:00	0.00	0.00	0.00	0.00	0.00	0.00	0.03	0.15	0.00	0.00	0.00	0.02	0.12	0.04	0.00	0.00	0.00	0.00	0.00	0.00
H3.8.30 12:00	0.00	0.00	0.00	0.00	0.00	0.00	0.00	0.00	0.00	0.00	0.00	0.00	0.00	0.00	0.00	0.00	0.00	0.00	0.00	0.00
H3.8.30 13:00	0.00	0.00	0.00	0.00	0.00	0.00	0.00	0.00	0.00	0.00	0.00	0.00	0.00	0.00	0.00	0.00	0.00	0.00	0.00	0.00
H3.8.30 14:00	0.00	0.00	0.00	0.00	0.00	0.00	0.00	0.00	0.00	0.00	0.00	0.00	0.00	0.00	0.00	0.00	0.00	0.00	0.00	0.00
H3.8.30 15:00	0.00	0.00	0.01	0.44	0.02	0.04	0.00	0.00	0.00	0.00	0.00	0.00	0.00	0.03	0.00	0.00	0.00	0.00	0.06	0.14
H3.8.30 16:00	0.35	0.00	0.50	1.51	1.86	1.50	1.72	0.41	0.04	0.54	0.69	0.62	0.59	0.58	0.29	0.01	0.10	0.52	0.35	1.11
H3.8.30 17:00	0.51	0.76	0.49	0.81	0.25	2.15	1.82	0.28	0.62	0.26	0.54	0.64	0.55	2.06	1.74	1.33	0.48	2.43	1.26	1.33
H3.8.30 18:00	0.00	0.21	0.11	0.97	1.30	4.36	2.00	0.33	0.19	0.09	0.57	1.05	1.00	4.49	3.59	3.16	2.57	4.74	2.90	2.12
H3.8.30 19:00	1.00	1.73	2.56	2.64	2.79	4.00	2.82	2.93	3.88	4.31	4.27	4.37	3.13	5.46	6.95	6.21	2.16	3.16	2.74	1.99
H3.8.30 20:00	1.04	0.88	0.82	1.51	1.64	1.44	0.93	0.50	1.77	0.76	1.06	1.40	0.90	2.33	3.20	1.52	0.38	0.91	0.99	0.78
H3.8.30 21:00	0.00	0.00	0.02	0.44	0.02	0.75	0.10	0.00	0.11	0.08	0.48	0.59	0.54	1.59	1.43	0.20	0.59	1.34	0.53	0.43
H3.8.30 22:00	0.00	0.00	0.02	0.88	0.10	1.92	0.22	0.09	0.01	0.04	0.00	0.27	0.34	6.33	3.62	1.18	1.05	2.75	0.40	0.49
H3.8.30 23:00	0.00	0.07	0.18	0.45	0.02	2.26	0.18	0.16	0.67	1.17	1.22	2.18	0.99	7.77	5.94	4.32	0.85	2.37	1.34	0.53
H3.8.31 0:00	0.84	0.68	1.19	1.88	1.85	2.61	1.24	4.50	5.26	5.65	9.73	11.09	9.44	8.24	4.09	1.47	0.76	2.03	0.78	1.49
H3.8.31 1:00	8.40	14.48	14.71	10.91	11.36	5.64	9.14	17.07	4.45	6.67	4.70	10.16	15.19	0.86	0.68	0.03	0.41	0.92	1.24	6.43
H3.8.31 2:00	4.22	3.60	5.07	8.02	6.18	12.43	7.04	2.88	1.18	1.30	2.92	4.11	5.41	2.86	2.26	2.69	11.99	6.82	5.66	7.58
H3.8.31 3:00	4.74	5.85	9.53	14.34	16.15	15.77	14.41	11.13	6.71	7.72	11.18	13.33	13.22	10.60	13.20	9.95	11.81	19.67	16.37	14.63
H3.8.31 4:00	7.46	6.38	8.49	7.66	6.05	9.06	5.22	3.64	7.77	5.85	7.67	7.52	4.61	11.06	9.49	4.23	3.07	8.14	3.92	4.96
H3.8.31 5:00	0.90	1.69	1.60	5.54	2.45	9.39	4.30	1.36	1.25	1.56	2.19	3.07	6.36	7.66	5.35	4.42	4.43	3.86	3.91	3.25
H3.8.31 6:00	4.37	4.14	8.77	13.41	12.05	13.32	11.81	12.05	6.38	5.62	7.61	11.67	13.70	16.28	11.75	8.82	12.86	11.49	10.46	10.52
H3.8.31 7:00	21.21	12.95	17.51	23.74	13.07	25.29	15.52	10.41	9.77	6.51	6.89	9.98	11.56	11.82	30.23	14.03	27.80	47.03	15.70	8.03
H3.8.31 8:00	22.08	19.26	26.30	26.66	21.71	19.41	15.50	30.71	20.82	9.96	9.64	13.50	13.92	6.45	8.85	17.06	24.82	26.63	36.47	22.04
H3.8.31 9:00	5.20	4.66	4.66	4.45	7.14	3.99	5.40	13.17	15.49	12.05	13.86	21.81	23.64	0.61	1.81	4.61	2.98	3.31	6.92	6.55
H3.8.31 10:00	3.98	2.85	3.25	3.00	2.03	1.80	1.97	2.75	2.09	0.87	1.74	2.03	2.72	0.81	0.93	0.03	0.10	0.50	0.72	1.73
H3.8.31 11:00	5.97	2.04	1.63	3.24	1.00	1.44	0.02	0.87	1.44	0.59	0.66	0.41	0.02	1.07	2.85	0.14	0.00	0.07	0.03	0.00
H3.8.31 12:00	5.10	4.17	2.08	2.59	0.89	0.53	0.00	0.27	1.59	0.21	0.00	0.00	0.00	0.23	0.42	0.00	0.00	0.00	0.00	0.00
H3.8.31 13:00	4.98	3.07	1.11	0.55	0.02	0.11	0.00	0.33	0.69	0.11	0.00	0.00	0.00	0.00	0.12	0.00	0.19	0.09	0.00	0.00
H3.8.31 14:00	1.48	0.22	0.31	0.44	0.02	0.04	0.00	0.00	0.40	0.00	0.00	0.00	0.00	0.13	0.07	0.00	0.00	0.00	0.00	0.00
H3.8.31 15:00	0.56	0.94	0.87	0.12	0.00	0.05	0.00	0.03	0.14	0.00	0.00	0.00	0.00	0.00	0.00	0.00	0.00	0.00	0.00	0.00
H3.8.31 16:00	0.00	0.00	0.01	0.44	0.02	0.04	0.00	0.00	0.00	0.00	0.00	0.11	0.00	0.00	0.00	0.00	0.00	0.00	0.00	0.00
H3.8.31 17:00	0.35	0.02	0.13	0.00	0.00	0.00	0.00	0.00	0.00	0.11	0.00	0.00	0.00	0.00	0.00	0.00	0.00	0.00	0.00	0.00
H3.8.31 18:00	0.00	0.00	0.00	0.00	0.00	0.00	0.00	0.00	0.00	0.00	0.00	0.00	0.00	0.00	0.00	0.00	0.00	0.00	0.00	0.00
H3.8.31 19:00	0.00	0.00	0.00	0.00	0.00	0.00	0.00	0.00	0.00	0.00	0.00	0.00	0.00	0.00	0.00	0.00	0.00	0.00	0.00	0.00
H3.8.31 20:00	0.00	0.00	0.00	0.00	0.00	0.00	0.00	0.00	0.00	0.00	0.00	0.00	0.00	0.00	0.00	0.00	0.00	0.00	0.00	0.00
H3.8.31 21:00	0.49	0.00	0.00	0.00	0.00	0.00	0.00	0.00	0.00	0.00	0.00	0.00	0.00	0.00	0.00	0.00	0.00	0.00	0.00	0.00
H3.8.31 22:00	0.00	0.00	0.00	0.00	0.00	0.00	0.00	0.00	0.00	0.00	0.00	0.00	0.00	0.00	0.00	0.00	0.00	0.00	0.00	0.00
H3.8.31 23:00	0.00	0.00	0.00	0.00	0.00	0.00	0.00	0.00	0.00	0.00	0.00	0.00	0.00	0.00	0.00	0.00	0.00	0.00	0.00	0.00
H3.9.1 0:00	0.00	0.00	0.01	0.44	0.02	0.04	0.00	0.00	0.00	0.00	0.00	0.00	0.00	0.00	0.00	0.00	0.00	0.00	0.00	0.00
H3.9.1 1:00	0.00	0.00	0.01	0.44	0.02	0.04	0.00	0.00	0.00	0.00	0.00	0.00	0.00	0.00	0.00	0.00	0.00	0.00	0.00	0.00
H3.9.1 2:00	0.00	0.00	0.00	0.00	0.00	0.00	0.00	0.00	0.00	0.00	0.00	0.00	0.00	0.00	0.00	0.00	0.00	0.00	0.00	0.00
H3.9.1 3:00	0.00	0.00	0.00	0.00	0.00	0.00	0.00	0.00	0.00	0.00	0.00	0.00	0.00	0.00	0.00	0.00	0.00	0.00	0.00	0.00
H3.9.1 4:00	0.00	0.00	0.00	0.00	0.00	0.00	0.00	0.00	0.00	0.00	0.00	0.00	0.00	0.00	0.00	0.00	0.00	0.00	0.00	0.00
H3.9.1 5:00	0.00	0.00	0.00	0.00	0.00	0.00	0.00	0.00	0.00	0.00	0.00	0.00	0.00	0.00	0.00	0.00	0.00	0.00	0.00	0.00
H3.9.1 6:00	0.00	0.00	0.00	0.00	0.00	0.00	0.00	0.00	0.00	0.00	0.00	0.00	0.00	0.00	0.00	0.00	0.00	0.00	0.00	0.00
H3.9.1 7:00	0.00	0.00	0.00	0.00	0.00	0.00	0.00	0.00	0.00	0.00	0.00	0.00	0.00	0.00	0.00	0.00	0.00	0.00	0.00	0.00
H3.9.1 8:00	0.00	0.00	0.00	0.00	0.00	0.00	0.00	0.00	0.00	0.00	0.00	0.00	0.00	0.00	0.00	0.00	0.00	0.00	0.00	0.00
H3.9.1 9:00	0.00	0.00	0.00	0.00	0.00	0.00	0.00	0.00	0.00	0.00	0.00	0.00	0.00	0.00	0.00	0.00	0.00	0.00	0.00	0.00
H3.9.1 10:00	0.00	0.00	0.00	0.00	0.00	0.00	0.00	0.00	0.00	0.00	0.00	0.00	0.00	0.00	0.00	0.00	0.00	0.00	0.00	0.00
H3.9.1 11:00	0.00	0.00	0.00	0.00	0.00	0.00	0.00	0.00	0.00	0.00	0.00	0.00	0.00	0.00	0.00	0.00	0.00	0.00	0.00	0.00
H3.9.1 12:00	0.00	0.00	0.00	0.00	0.00	0.00	0.00	0.00	0.00	0.00	0.00	0.00	0.00	0.00	0.00	0.00	0.00	0.00	0.00	0.00
H3.9.1 13:00	0.00	0.00	0.00	0.00	0.00	0.00	0.00	0.00	0.00	0.00	0.00	0.00	0.00	0.00	0.00	0.00	0.00	0.00	0.00	0.00
H3.9.1 14:00	0.00	0.00	0.00	0.00	0.00	0.00	0.00	0.00	0.00	0.00	0.00	0.00	0.00	0.00	0.00	0.00	0.00	0.00	0.00	0.00
H3.9.1 15:00	0.00	0.00	0.00	0.00	0.00	0.00	0.00	0.00	0.00	0.00	0.00	0.00	0.00	0.00	0.00	0.00	0.00	0.00	0.00	0.00
H3.9.1 16:00	0.00	0.00	0.00	0.00	0.00	0.00	0.00	0.00	0.00	0.00	0.00	0.00	0.00	0.00	0.00	0.00	0.00	0.00	0.00	0.00
H3.9.1 17:00	0.00	0.00	0.00	0.00	0.00	0.00	0.00	0.00	0.00	0.00	0.00	0.00	0.00	0.00	0.00	0.00	0.00	0.00	0.00	0.00
H3.9.1 18:00	0.00	0.00	0.00	0.00	0.00	0.00	0.00	0.00	0.00	0.00	0.00	0.00	0.00	0.00	0.00	0.00	0.00	0.00	0.00	0.00
H3.9.1 19:00	0.00	0.00	0.00	0.00	0.00	0.00	0.00	0.00	0.00	0.00	0.00	0.00	0.00	0.00	0.00	0.00	0.00	0.00	0.00	0.00
H3.9.1 20:00	0.00	0.00	0.00	0.00	0.00	0.00	0.00	0.00	0.00	0.00	0.00	0.00	0.00	0.00	0.00	0.00	0.00	0.00	0.00	0.00
H3.9.1 21:00	0.00	0.00	0.00	0.00	0.00	0.00	0.00	0.00	0.00	0.00	0.00	0.00	0.00	0.00	0.00	0.00	0.00	0.00	0.00	0.00
H3.9.1 22:00	0.00	0.00	0.00	0.00	0.00	0.00	0.00	0.00	0.00	0.00	0.00	0.00	0.00	0.00	0.00	0.00	0.00	0.00	0.00	0.00
H3.9.1 23:00	0.00	0.00	0.00	0.00	0.00	0.00	0.00	0.00	0.00	0.00	0.00	0.00	0.00	0.00	0.00	0.00	0.00	0.00	0.00	0.00
H3.9.2 0:00	0.00	0.00	0.00	0.00	0.00	0.00	0.00	0.00	0.00	0.00	0.00	0.00	0.00	0.00	0.00	0.00	0.00	0.00	0.00	0.00
H3.9.2 1:00	0.00	0.00	0.00	0.00	0.00	0.00	0.00	0.00	0.00	0.00	0.00	0.00	0.00	0.00	0.00	0.00	0.00	0.00	0.00	0.00
H3.9.2 2:00	0.00	0.00	0.00	0.00	0.00	0.00	0.00	0.00	0.00	0.00	0.00	0.00	0.00	0.00	0.00	0.00	0.00	0.00	0.00	0.00
H3.9.2 3:00	0.00	0.00	0.00	0.00	0.00	0.00	0.00	0.00	0.00	0.00	0.00	0.00	0.00	0.00	0.00	0.00	0.00	0.00	0.00	0.00
H3.9.2 4:00	0.00	0.00	0.00	0.00	0.00	0.00	0.00	0.00	0.00	0.00	0.00	0.00	0.00	0.00	0.00	0.00	0.00	0.00	0.00	0.00
H3.9.2 5:00	0.00	0.00	0.00	0.00	0.00	0.00	0.00	0.00	0.00	0.00	0.00	0.00	0.00	0.00	0.00	0.00	0.00	0.00	0.00	0.00
H3.9.2 6:00	0.00	0.00	0.00	0.00	0.00	0.00	0.00	0.00	0.00	0.00	0.00	0.00	0.00	0.00	0.00	0.00	0.00	0.00	0.00	0.00
H3.9.2 7:00	0.00	0.00	0.00	0.00	0.00	0.00	0.00	0.00	0.00	0.00	0.00	0.00	0.00	0.00	0.00	0.00	0.00	0.00	0.00	0.00
H3.9.2 8:00	0.00	0.00	0.00	0.00	0.00	0.00	0.00	0.00	0.00	0.00	0.00	0.00	0.00	0.00	0.00	0.00	0.00	0.00	0.00	0.00
H3.9.2 9:00	0.00	0.00	0.00	0.00	0.00	0.00	0.00	0.00	0.00	0.00	0.00	0.00	0.00	0.00	0.00	0.00	0.00	0.00	0.00	0.00
H3.9.2 10:00	0.00	0.00	0.00	0.00	0.00	0.00	0.00	0.00	0.00	0.00	0.00	0.00	0.00	0.00	0.00	0.00	0.00	0.00	0.00	0.00
H3.9.2 11:00	0.00	0.00	0.00	0.00	0.00	0.00	0.00	0.00	0.00	0.00	0.00	0.00	0.00	0.00	0.00	0.00	0.00	0.00	0.00	0.00
H3.9.2 12:00	0.00	0.00	0.00	0.00	0.00	0.00	0.00	0.00	0.00	0.00	0.00	0.00	0.00	0.00	0.00	0.00	0.00	0.00	0.00	0.00
H3.9.2 13:00	0.00	0.00	0.00	0.00	0.00	0.00	0.00	0.00	0.00	0.00	0.00	0.00	0.00	0.00	0.00	0.00	0.00	0.00	0.00	0.00
H3.9.2 14:00	0.00	0.00	0.00	0.00	0.00	0.00	0.00	0.00	0.00	0.00	0.00	0.00	0.00	0.00	0.00	0.00	0.00	0.00	0.00	0.00
H3.9.2 15:00	0.00	0.00	0.00	0.00	0.00	0.00	0.00	0.00	0.00	0.00	0.00	0.00	0.00	0.00	0.00	0.00	0.00	0.00	0.00	0.00
H3.9.2 16:00	0.00	0.00	0.00	0.00	0.00	0.00	0.00	0.00	0.00	0.00	0.00	0.00	0.00	0.00	0.00	0.00	0.00	0.00	0.00	0.00
H3.9.2 17:00	0.00	0.00	0.00	0.00	0.00	0.00	0.00	0.00	0.00	0.00	0.00	0.00	0.00	0.00	0.00	0.00	0.00	0.00	0.00	0.00
H3.9.2 18:00	0.00	0.00	0.00	0.00	0.00	0.00	0.00	0.00	0.00	0.00	0.00	0.00	0.00	0.00	0.00	0.00	0.00	0.00	0.00	0.00
H3.9.2 19:00	0.00	0.00	0.00	0.00	0.00	0.00	0.00	0.00	0.00	0.00	0.00	0.00	0.00	0.00	0.00	0.00	0.00	0.00	0.00	0.00
H3.9.2 20:00	0.00	0.00	0.00	0.00	0.00	0.00	0.00	0.00	0.00	0.00	0.00	0.00	0.00	0.00	0.00	0.00	0.00	0.00	0.00	0.00
H3.9.2 21:00	0.00	0.00	0.00	0.00	0.00	0.00	0.00	0.00	0.00	0.00	0.00	0.00	0.00	0.00	0.00	0.00	0.00	0.00	0.00	0.00
H3.9.2 22:00	0.00	0.00	0.00	0.00	0.00	0.00	0.00	0.00	0.00	0.00	0.00	0.00	0.00	0.00	0.00	0.00	0.00	0.00	0.00	0.00
H3.9.2 23:00	0.00	0.00	0.00	0.00	0.00	0.00	0.00	0.00	0.00	0.00	0.00	0.00	0.00	0.00	0.00	0.00	0.00	0.00	0.00	0.00
H3.9.3 0:00	0.00	0.00	0.00	0.00	0.00	0.00	0.00	0.00	0.00	0.00	0.00	0.00	0.00	0.00	0.00	0.00	0.00	0.00	0.00	0.00
H3.9.3 1:00	0.00	0.00	0.00	0.00	0.00	0.00	0.00	0.00	0.00	0.00	0.00	0.00	0.00	0.00	0.00	0.00	0.00	0.00	0.00	0.00
H3.9.3 2:00	0.00	0.00	0.00	0.00	0.00	0.00	0.00	0.00	0.00	0.00	0.00	0.00	0.00	0.00	0.00	0.00	0.00	0.00	0.00	0.00
H3.9.3 3:00	0.00	0.00	0.00	0.00	0.00	0.00	0.00	0.00	0.00	0.00	0.00	0.00	0.00	0.00	0.00	0.00	0.00	0.00	0.00	0.00
H3.9.3 4:00	0.00	0.00	0.00	0.00	0.00	0.00	0.00	0.00	0.00	0.00	0.00	0.00	0.00	0.00	0.00	0.00	0.00	0.00	0.00	0.00
H3.9.3 5:00	0.00	0.00	0.00	0.00	0.00	0.00	0.00	0.00	0.00	0.00	0.00	0.00	0.00	0.00	0.00	0.00	0.00	0.00	0.00	0.00
H3.9.3 6:00	0.00	0.00	0.00	0.00	0.00	0.00	0.00	0.00	0.00	0.00	0.00	0.00	0.00	0.00	0.00	0.00	0.00	0.00	0.00	0.00
H3.9.3 7:00	0.00	0.00	0.00	0.00	0.00	0.00	0.00	0.00	0.00	0.00	0.00	0.00	0.00	0.00	0.00	0.00	0.00	0.00	0.00	0.00
H3.9.3 8:00	0.00	0.00	0.00	0.00	0.00	0.00	0.00	0.00	0.00	0.00	0.00	0.00	0.00	0.00	0.00	0.00	0.00	0.00	0.00	0.00
H3.9.3 9:00	0.00	0.00	0.00	0.00	0.00	0.00	0.00	0.00	0.00	0.00	0.00	0.00	0.00	0.00	0.00	0.00	0.00	0.00	0.00	0.00
H3.9.3 10:00	0.00	0.00	0.00	0.00	0.00	0.00	0.00	0.00	0.00	0.00	0.00	0.00	0.00	0.00	0.00	0.00	0.00	0.00	0.00	0.00
H3.9.3 11:00	0.00	0.00	0.00	0.00	0.00	0.00	0.00	0.00	0.00	0.00	0.00	0.00	0.00	0.00	0.00	0.00	0.00	0.00	0.00	0.00
H3.9.3 12:00	0.00	0.00	0.00	0.00	0.00	0.00	0.00	0.00	0.00	0.00	0.00	0.00	0.00	0.00	0.00	0.00	0.00	0.00	0.00	0.00
H3.9.3 13:00	0.00	0.00	0.00	0.00	0.00	0.00	0.00	0.00	0.00	0.00	0.00	0.00	0.00	0.00	0.00	0.00	0.00	0.00	0.00	0.00
H3.9.3 14:00	0.00	0.00	0.00	0.00	0.00	0.00	0.00	0.00	0.00	0.00	0.00	0.00	0.00	0.00	0.00	0.00	0.00	0.00	0.00	0.00
H3.9.3 15:00	0.00	0.00	0.00	0.00	0.00	0.00	0.00	0.00	0.00	0.00	0.00	0.00	0.00	0.00	0.00	0.00	0.00	0.00	0.00	0.00
H3.9.3 16:00	0.00	0.00	0.00	0.00	0.00	0.00	0.00	0.00	0.00	0.00	0.00	0.00	0.00	0.00	0.00	0.00	0.00	0.00	0.00	0.00
H3.9.3 17:00	0.00	0.00	0.00	0.00	0.00	0.00	0.00	0.00	0.00	0.00	0.00	0.00	0.00	0.00	0.00	0.00	0.00	0.00	0.00	0.00
H3.9.3 18:00	0.00	0.00	0.00	0.00	0.00	0.00	0.00	0.00	0.00	0.00	0.00	0.00	0.00	0.00	0.00	0.00	0.00	0.00	0.00	0.00
H3.9.3 19:00	0.00	0.00	0.00	0.00	0.00	0.00	0.00	0.00	0.00	0.00	0.00	0.00	0.00	0.00	0.00	0.00	0.00	0.00	0.00	0.00
H3.9.3 20:00	0.00	0.00	0.00	0.00	0.00	0.00	0.00	0.00	0.00	0.00	0.00	0.00	0.00	0.00	0.00	0.00	0.00	0.00	0.00	0.00
H3.9.3 21:00	0.00	0.00	0.00	0.00	0.00	0.00	0.00	0.00	0.00	0.00	0.00	0.00	0.00	0.00	0.00	0.00	0.00	0.00	0.00	0.00
H3.9.3 22:00	0.00	0.00	0.00	0.00	0.00	0.00	0.00	0.00	0.00	0.00	0.00	0.00	0.00	0.00	0.00	0.00	0.00	0.00	0.00	0.00
H3.9.3 23:00	0.00	0.00	0.00	0.00	0.00	0.00	0.00	0.00	0.00	0.00	0.00	0.00	0.00	0.00	0.00	0.00	0.00	0.00	0.00	0.00
H3.9.4 0:00	0.00	0.00	0.00	0.00	0.00	0.00	0.00	0.00	0.00	0.00	0.00	0.00	0.00	0.00	0.00	0.00	0.00	0.00	0.00	0.00
合計	108.81	98.95	116.92	142.45	113.51	142.64	103.38	110.64	96.94	75.82	89.84	121.64	129.11	111.95	122.63	69.54	110.86	151.21	116.06	100.05

(単位:mm)

流域No	21	22	23	24	25	26	27	28	29	30	31	32	33	34	35	36	37	38	39
	流域平均雨量	流域平均雨量	流域平均雨量	流域平均雨量	流域平均雨量	流域平均雨量	流域平均雨量	流域平均雨量	流域平均雨量	流域平均雨量	流域平均雨量	流域平均雨量	流域平均雨量	流域平均雨量	流域平均雨量	流域平均雨量	流域平均雨量	流域平均雨量	流域平均雨量
年月日																			
H3.8.29 0:00	0.00	0.00	0.00	0.00	0.00	0.00	0.00	0.00	0.00	0.00	0.00	0.00	0.00	0.00	0.00	0.00	0.00	0.00	0.00
H3.8.29 1:00	0.00	0.00	0.00	0.00	0.00	0.00	0.00	0.00	0.00	0.00	0.00	0.00	0.00	0.00	0.00	0.00	0.00	0.00	0.00
H3.8.29 2:00	0.00	0.00	0.00	0.00	0.00	0.00	0.00	0.00	0.00	0.00	0.00	0.00	0.00	0.00	0.00	0.00	0.00	0.00	0.00
H3.8.29 3:00	0.00	0.00	0.00	0.00	0.00	0.00	0.00	0.00	0.00	0.00	0.00	0.00	0.00	0.00	0.00	0.00	0.00	0.00	0.00
H3.8.29 4:00	0.00	0.00	0.00	0.00	0.00	0.00	0.00	0.00	0.00	0.00	0.00	0.00	0.00	0.00	0.00	0.00	0.00	0.00	0.00
H3.8.29 5:00	0.00	0.00	0.00	0.00	0.00	0.00	0.00	0.00	0.00	0.00	0.00	0.00	0.00	0.00	0.00	0.00	0.00	0.00	0.00
H3.8.29 6:00	0.00	0.00	0.00	0.00	0.00	0.00	0.00	0.00	0.00	0.00	0.00	0.00	0.00	0.00	0.00	0.00	0.00	0.00	0.00
H3.8.29 7:00	0.00	0.00	0.00	0.00	0.00	0.00	0.00	0.00	0.00	0.00	0.00	0.00	0.00	0.00	0.00	0.00	0.00	0.00	0.00
H3.8.29 8:00	0.00	0.00	0.00	0.00	0.00	0.00	0.00	0.00	0.00	0.00	0.00	0.00	0.00	0.00	0.00	0.00	0.00	0.00	0.00
H3.8.29 9:00	0.00	0.00	0.00	0.00	0.00	0.00	0.00	0.00	0.00	0.00	0.00	0.00	0.00	0.00	0.00	0.00	0.00	0.00	0.00
H3.8.29 10:00	0.00	0.00	0.04	0.32	0.00	0.00	0.01	0.09	0.27	0.11	0.00	0.33	0.88	0.04	0.63	0.12	0.08	0.31	0.87
H3.8.29 11:00	0.44	0.00	0.00	0.00	0.16	0.00	0.00	0.00	0.00	0.00	0.00	0.00	0.01	0.00	0.00	0.00	0.50	0.00	0.00
H3.8.29 12:00	0.12	0.02	0.00	0.00	0.15	0.30	0.00	0.00	0.00	0.00	0.00	0.00	0.00	0.00	0.00	0.00	0.00	0.00	0.00
H3.8.29 13:00	0.00	0.00	0.00	0.00	1.49	0.03	1.15	0.32	0.00	0.59	0.18	0.09	0.00	0.00	0.00	0.04	0.00	0.00	0.00
H3.8.29 14:00	0.91	0.35	0.00	0.00	0.93	0.31	0.46	0.48	0.00	0.00	0.00	0.00	0.00	0.00	0.00	0.00	0.00	0.00	0.00
H3.8.29 15:00	0.00	0.10	0.07	0.00	0.01	0.50	0.00	0.12	0.00	0.00	0.00	0.01	0.00	0.16	0.04	0.00	0.00	0.00	0.00
H3.8.29 16:00	0.00	0.00	0.00	0.00	0.00	0.00	0.00	0.00	0.00	0.00	0.00	0.00	0.00	0.00	0.00	0.00	0.00	0.00	0.00
H3.8.29 17:00	0.00	0.00	0.00	0.00	0.00	0.02	0.00	0.03	0.37	0.00	0.00	0.04	0.00	0.13	0.00	0.00	0.00	0.00	0.00
H3.8.29 18:00	0.00	0.00	0.00	0.00	0.00	0.00	0.00	0.00	0.00	0.00	0.00	0.00	0.00	0.00	0.00	0.00	0.00	0.00	0.00
H3.8.29 19:00	0.44	0.00	0.00	0.00	0.00	0.00	0.00	0.00	0.00	0.00	0.00	0.00	0.00	0.00	0.00	0.00	0.00	0.00	0.00
H3.8.29 20:00	0.00	0.00	0.00	0.00	0.00	0.00	0.00	0.00	0.00	0.00	0.00	0.00	0.00	0.00	0.00	0.00	0.00	0.00	0.00
H3.8.29 21:00	0.00	0.00	0.00	0.00	0.00	0.00	0.00	0.00	0.00	0.00	0.00	0.00	0.00	0.00	0.00	0.00	0.00	0.00	0.00
H3.8.29 22:00	0.00	0.00	0.00	0.00	0.00	0.00	0.00	0.00	0.00	0.00	0.00	0.00	0.00	0.00	0.00	0.00	0.00	0.00	0.00
H3.8.29 23:00	0.00	0.00	0.00	0.00	0.00	0.00	0.00	0.00	0.00	0.00	0.00	0.00	0.00	0.00	0.00	0.00	0.00	0.00	0.00
H3.8.30 0:00	0.00	0.00	0.00	0.00	0.00	0.00	0.00	0.00	0.00	0.00	0.00	0.00	0.00	0.00	0.00	0.00	0.00	0.00	0.00
H3.8.30 1:00	0.00	0.00	0.00	0.00	0.00	0.00	0.00	0.00	0.00	0.00	0.00	0.00	0.00	0.00	0.00	0.00	0.00	0.00	0.00
H3.8.30 2:00	0.00	0.00	0.00	0.00	0.00	0.00	0.00	0.00	0.00	0.00	0.00	0.00	0.00	0.00	0.00	0.00	0.00	0.00	0.00
H3.8.30 3:00	0.00	0.00	0.00	0.00	0.00	0.00	0.00	0.00	0.00	0.00	0.00	0.00	0.00	0.00	0.00	0.00	0.00	0.00	0.00
H3.8.30 4:00	0.00	0.00	0.00	0.00	0.00	0.00	0.00	0.00	0.00	0.00	0.00	0.00	0.00	0.00	0.00	0.00	0.00	0.00	0.00
H3.8.30 5:00	0.00	0.00	0.00	0.00	0.00	0.00	0.00	0.00	0.00	0.00	0.00	0.00	0.00	0.00	0.00	0.00	0.00	0.00	0.00
H3.8.30 6:00	0.00	0.00	0.00	0.00	0.00	0.00	0.00	0.00	0.00	0.00	0.00	0.00	0.00	0.00	0.00	0.00	0.00	0.00	0.00
H3.8.30 7:00	0.00	0.00	0.00	0.00	0.00	0.00	0.00	0.00	0.00	0.00	0.00	0.00	0.00	0.00	0.00	0.00	0.00	0.00	0.00
H3.8.30 8:00	0.00	0.00	0.00	0.00	0.00	0.00	0.00	0.00	0.00	0.00	0.00	0.00	0.00	0.00	0.00	0.00	0.00	0.00	0.00
H3.8.30 9:00	0.00	0.00	0.00	0.00	0.00	0.00	0.00	0.00	0.00	0.00	0.00	0.00	0.00	0.00	0.00	0.00	0.00	0.00	0.00
H3.8.30 10:00	0.00	0.00	0.00	0.00	0.27	0.30	0.00	0.00	0.00	0.00	0.00	0.00	0.00	0.00	0.00	0.00	0.00	0.00	0.00
H3.8.30 11:00	0.00	0.00	0.00	0.00	0.00	0.00	0.00	0.00	0.00	0.00	0.00	0.00	0.00	0.00	0.00	0.00	0.00	0.00	0.00
H3.8.30 12:00	0.00	0.00	0.00	0.00	0.00	0.00	0.00	0.00	0.00	0.00	0.00	0.00	0.00	0.00	0.00	0.00	0.00	0.00	0.00
H3.8.30 13:00	0.00	0.00	0.00	0.00	0.00	0.00	0.00	0.00	0.00	0.00	0.00	0.00	0.00	0.00	0.00	0.00	0.00	0.00	0.00
H3.8.30 14:00	0.00	0.00	0.00	0.00	0.00	0.00	0.00	0.01	0.00	0.02	0.00	0.31	0.48	0.00	0.00	0.01	0.40	1.00	0.33
H3.8.30 15:00	0.27	0.07	0.00	0.00	0.40	0.01	0.04	0.08	0.00	0.27	0.08	0.00	0.00	0.00	0.00	0.01	0.00	0.00	0.00
H3.8.30 16:00	0.65	0.50	0.07	0.00	0.56	0.48	0.00	0.00	0.00	0.00	0.00	0.00	0.00	0.21	0.18	0.01	0.00	0.00	0.00
H3.8.30 17:00	1.17	0.42	0.55	0.11	1.69	0.36	1.56	1.10	0.37	0.18	0.68	0.53	0.01	0.46	0.14	0.34	0.00	0.00	0.00
H3.8.30 18:00	1.41	1.08	1.00	1.64	2.35	2.26	2.29	1.95	1.73	2.22	1.60	1.47	1.76	1.63	1.31	1.43	0.90	2.00	1.34
H3.8.30 19:00	1.97	1.12	3.30	9.66	2.64	1.40	2.59	1.23	1.37	0.86	0.69	0.28	0.19	1.30	2.24	0.20	0.00	0.00	0.75
H3.8.30 20:00	0.39	0.12	0.00	0.16	0.88	0.81	0.36	0.38	0.00	0.01	0.12	0.11	0.00	0.15	0.04	0.15	0.00	0.00	0.00
H3.8.30 21:00	1.32	0.19	0.00	0.00	1.13	0.90	0.23	0.15	0.00	0.00	0.00	0.00	0.00	0.00	0.00	0.00	0.00	0.00	0.00
H3.8.30 22:00	0.12	0.02	0.00	0.00	0.53	0.31	1.35	0.25	0.00	0.01	0.50	0.10	0.00	0.00	0.00	0.24	0.00	0.00	0.00
H3.8.30 23:00	1.12	0.47	0.25	1.52	1.08	0.65	1.42	0.62	1.27	0.35	0.12	0.53	1.67	0.34	1.35	0.83	2.37	2.69	2.13
H3.8.31 0:00	2.94	3.17	7.21	5.74	0.90	1.95	0.38	0.80	4.59	0.87	0.42	2.56	4.75	4.24	7.27	1.43	4.49	6.38	7.89
H3.8.31 1:00	11.00	7.47	16.26	3.71	2.25	4.51	1.01	1.94	4.57	0.69	1.40	1.45	0.76	11.13	8.21	1.16	1.85	2.07	1.71
H3.8.31 2:00	8.68	6.67	6.00	2.13	9.22	8.39	6.58	5.60	11.14	4.76	7.97	7.24	7.70	8.69	8.21	9.49	7.41	7.69	6.41
H3.8.31 3:00	18.74	7.21	4.76	4.28	13.05	16.52	9.35	10.98	5.20	8.12	9.00	7.74	6.43	7.13	4.44	8.22	5.74	5.24	4.15
H3.8.31 4:00	5.05	1.77	1.17	1.72	3.94	5.77	3.58	2.72	1.37	1.94	1.50	1.38	1.08	1.66	1.20	2.39	1.78	0.31	0.88
H3.8.31 5:00	5.81	5.15	3.88	2.26	6.70	8.62	7.96	5.92	4.00	6.25	9.39	4.44	4.79	5.15	4.49	10.99	4.22	3.62	4.05
H3.8.31 6:00	14.88	8.30	7.54	4.90	13.09	12.16	19.94	9.79	4.53	22.82	22.69	7.78	5.74	7.45	6.86	15.42	5.26	5.69	5.78
H3.8.31 7:00	8.60	6.24	9.22	4.99	29.96	12.07	40.71	16.14	8.31	19.67	15.47	12.85	10.39	9.43	6.51	13.51	11.89	10.24	7.12
H3.8.31 8:00	19.91	8.59	6.91	3.28	35.68	21.36	35.51	26.33	8.67	30.08	19.45	20.03	16.19	9.46	6.04	15.05	8.67	8.78	7.14
H3.8.31 9:00	13.00	14.46	21.93	12.16	6.21	19.79	5.29	11.54	35.53	10.60	5.18	28.39	31.76	28.41	29.79	3.18	17.46	30.69	35.96
H3.8.31 10:00	2.53	1.74	2.76	3.71	0.58	2.22	0.32	1.88	3.37	0.83	0.28	2.29	2.39	2.92	3.14	0.29	2.37	3.00	3.03
H3.8.31 11:00	0.00	0.06	0.28	0.68	0.00	0.00	0.28	0.00	0.27	0.00	0.00	0.05	0.19	0.04	0.68	0.00	0.00	0.00	0.67
H3.8.31 12:00	0.00	0.00	0.00	0.00	0.00	0.00	0.00	0.00	0.00	0.00	0.00	0.00	0.00	0.00	0.00	0.00	0.00	0.00	0.00
H3.8.31 13:00	0.00	0.00	0.00	0.00	0.00	0.00	0.00	0.00	0.00	0.00	0.00	0.00	0.00	0.00	0.00	0.00	0.00	0.00	0.00
H3.8.31 14:00	0.00	0.00	0.00	0.00	0.00	0.00	0.00	0.00	0.00	0.00	0.00	0.00	0.00	0.00	0.00	0.00	0.00	0.00	0.00
H3.8.31 15:00	0.00	0.00	0.00	0.00	0.00	0.00	0.00	0.00	0.00	0.00	0.00	0.00	0.00	0.00	0.00	0.00	0.00	0.00	0.00
H3.8.31 16:00	0.00	0.00	0.00	0.00	0.00	0.00	0.00	0.00	0.00	0.00	0.00	0.00	0.00	0.00	0.00	0.00	0.00	0.00	0.00
H3.8.31 17:00	0.00	0.00	0.00	0.00	0.00	0.00	0.00	0.00	0.00	0.00	0.00	0.00	0.00	0.00	0.00	0.00	0.00	0.00	0.00
H3.8.31 18:00	0.00	0.00	0.00	0.00	0.00	0.00	0.00	0.00	0.00	0.00	0.00	0.00	0.00	0.00	0.00	0.00	0.00	0.00	0.00
H3.8.31 19:00	0.00	0.00	0.00	0.00	0.00	0.00	0.00	0.00	0.00	0.00	0.00	0.00	0.00	0.00	0.00	0.00	0.00	0.00	0.00
H3.8.31 20:00	0.00	0.00	0.00	0.00	0.00	0.00	0.00	0.00	0.00	0.00	0.00	0.00	0.00	0.00	0.00	0.00	0.00	0.00	0.00
H3.8.31 21:00	0.00	0.00	0.00	0.00	0.00	0.00	0.00	0.00	0.00	0.00	0.00	0.00	0.00	0.00	0.00	0.00	0.00	0.00	0.00
H3.8.31 22:00	0.00	0.00	0.00	0.00	0.00	0.00	0.00	0.00	0.00	0.00	0.00	0.00	0.00	0.00	0.00	0.00	0.00	0.00	0.00
H3.8.31 23:00	0.00	0.00	0.00	0.00	0.00	0.00	0.00	0.00	0.00	0.00	0.00	0.00	0.00	0.00	0.00	0.00	0.00	0.00	0.00
H3.9.1 0:00	0.00	0.00	0.00	0.00	0.00	0.00	0.00	0.00	0.00	0.00	0.00	0.00	0.00	0.00	0.00	0.00	0.00	0.00	0.00
H3.9.1 1:00	0.00	0.00	0.00	0.00	0.00	0.00	0.00	0.00	0.00	0.00	0.00	0.00	0.00	0.00	0.00	0.00	0.00	0.00	0.00
H3.9.1 2:00	0.00	0.00	0.00	0.00	0.00	0.00	0.00	0.00	0.00	0.00	0.00	0.00	0.00	0.00	0.00	0.00	0.00	0.00	0.00
H3.9.1 3:00	0.00	0.00	0.00	0.00	0.00	0.00	0.00	0.00	0.00	0.00	0.00	0.00	0.00	0.00	0.00	0.00	0.00	0.00	0.00
H3.9.1 4:00	0.00	0.00	0.00	0.00	0.00	0.00	0.00	0.00	0.00	0.00	0.00	0.00	0.00	0.00	0.00	0.00	0.00	0.00	0.00
H3.9.1 5:00	0.00	0.00	0.00	0.00	0.00	0.00	0.00	0.00	0.00	0.00	0.00	0.00	0.00	0.00	0.00	0.00	0.00	0.00	0.00
H3.9.1 6:00	0.00	0.00	0.00	0.00	0.00	0.00	0.00	0.00	0.00	0.00	0.00	0.00	0.00	0.00	0.00	0.00	0.00	0.00	0.00
H3.9.1 7:00	0.00	0.00	0.00	0.00	0.00	0.00	0.00	0.00	0.00	0.00	0.00	0.00	0.00	0.00	0.00	0.00	0.00	0.00	0.00
H3.9.1 8:00	0.00	0.00	0.00	0.00	0.00	0.00	0.00	0.00	0.00	0.00	0.00	0.00	0.00	0.00	0.00	0.00	0.00	0.00	0.00
H3.9.1 9:00	0.00	0.00	0.00	0.00	0.00	0.00	0.00	0.00	0.00	0.00	0.00	0.00	0.00	0.00	0.00	0.00	0.00	0.00	0.00
H3.9.1 10:00	0.00	0.00	0.00	0.00	0.00	0.00	0.00	0.00	0.00	0.00	0.00	0.00	0.00	0.00	0.00	0.00	0.00	0.00	0.00
H3.9.1 11:00	0.00	0.00	0.00	0.00	0.00	0.00	0.00	0.00	0.00	0.00	0.00	0.00	0.00	0.00	0.00	0.00	0.00	0.00	0.00
H3.9.1 12:00	0.00	0.00	0.00	0.00	0.00	0.00	0.00	0.00	0.00	0.00	0.00	0.00	0.00	0.00	0.00	0.00	0.00	0.00	0.00
H3.9.1 13:00	0.00	0.00	0.00	0.00	0.00	0.00	0.00	0.00	0.00	0.00	0.00	0.00	0.00	0.00	0.00	0.00	0.00	0.00	0.00
H3.9.1 14:00	0.00	0.00	0.00	0.00	0.00	0.00	0.00	0.00	0.00	0.00	0.00	0.00	0.00	0.00	0.00	0.00	0.00	0.00	0.00
H3.9.1 15:00	0.00	0.00	0.00	0.00	0.00	0.00	0.00	0.00	0.00	0.00	0.00	0.00	0.00	0.00	0.00	0.00	0.00	0.00	0.00
H3.9.1 16:00	0.00	0.00	0.00	0.00	0.00	0.00	0.00	0.00	0.00	0.00	0.00	0.00	0.00	0.00	0.00	0.00	0.00	0.00	0.00
H3.9.1 17:00	0.00	0.00	0.00	0.00	0.00	0.00	0.00	0.00	0.00	0.00	0.00	0.00	0.00	0.00	0.00	0.00	0.00	0.00	0.00
H3.9.1 18:00	0.00	0.00	0.00	0.00	0.00	0.00	0.00	0.00	0.00	0.00	0.00	0.00	0.00	0.00	0.00	0.00	0.00	0.00	0.00
H3.9.1 19:00	0.00	0.00	0.00	0.00	0.00	0.00	0.00	0.00	0.00	0.00	0.00	0.00	0.00	0.00	0.00	0.00	0.00	0.00	0.00
H3.9.1 20:00	0.00	0.00	0.00	0.00	0.00	0.00	0.00	0.00	0.00	0.00	0.00	0.00	0.00	0.00	0.00	0.00	0.00	0.00	0.00
H3.9.1 21:00	0.00	0.00	0.00	0.00	0.00	0.00	0.00	0.00	0.00	0.00	0.00	0.00	0.00	0.00	0.00	0.00	0.00	0.00	0.00
H3.9.1 22:00	0.00	0.00	0.00	0.00	0.00	0.00	0.00	0.00	0.00	0.00	0.00	0.00	0.00	0.00	0.00	0.00	0.00	0.00	0.00
H3.9.1 23:00	0.00	0.00	0.00	0.00	0.00	0.00	0.00	0.00	0.00	0.00	0.00	0.00	0.00	0.00	0.00	0.00	0.00	0.00	0.00
H3.9.2 0:00	0.00	0.00	0.00	0.00	0.00	0.00	0.00	0.00	0.00	0.00	0.00	0.00	0.00	0.00	0.00	0.00	0.00	0.00	0.00
H3.9.2 1:00	0.00	0.00	0.00	0.00	0.00	0.00	0.00	0.00	0.00	0.00	0.00	0.00	0.00	0.00	0.00	0.00	0.00	0.00	0.00
H3.9.2 2:00	0.00	0.00	0.00	0.00	0.00	0.00	0.00	0.00	0.00	0.00	0.00	0.00	0.00	0.00	0.00	0.00	0.00	0.00	0.00
H3.9.2 3:00	0.00	0.00	0.00	0.00	0.00	0.00	0.00	0.00	0.00	0.00	0.00	0.00	0.00	0.00	0.00	0.00	0.00	0.00	0.00
H3.9.2 4:00	0.00	0.00	0.00	0.00	0.00	0.00	0.00	0.00	0.00	0.00	0.00	0.00	0.00	0.00	0.00	0.00	0.00	0.00	0.00
H3.9.2 5:00	0.00	0.00	0.00	0.00	0.00	0.00	0.00	0.00	0.00	0.00	0.00	0.00	0.00	0.00	0.00	0.00	0.00	0.00	0.00
H3.9.2 6:00	0.00	0.00	0.00	0.00	0.00	0.00	0.00	0.00	0.00	0.00	0.00	0.00	0.00	0.00	0.00	0.00	0.00	0.00	0.00
H3.9.2 7:00	0.00	0.00	0.00	0.00	0.00	0.00	0.00	0.00	0.00	0.00	0.00	0.00	0.00	0.00	0.00	0.00	0.00	0.00	0.00
H3.9.2 8:00	0.00	0.00	0.00	0.00	0.00	0.00	0.00	0.00	0.00	0.00	0.00	0.00	0.00	0.00	0.00	0.00	0.00	0.00	0.00
H3.9.2 9:00	0.00	0.00	0.00	0.00	0.00	0.00	0.00	0.00	0.00	0.00	0.00	0.00	0.00	0.00	0.00	0.00	0.00	0.00	0.00
H3.9.2 10:00	0.00	0.00	0.00	0.00	0.00	0.00	0.00	0.00	0.00	0.00	0.00	0.00	0.00	0.00	0.00	0.00	0.00	0.00	0.00
H3.9.2 11:00	0.00	0.00	0.00	0.00	0.00	0.00	0.00	0.00	0.00	0.00	0.00	0.00	0.00	0.00	0.00	0.00	0.00	0.00	0.00
H3.9.2 12:00	0.00	0.00	0.00	0.00	0.00	0.00	0.00	0.00	0.00	0.00	0.00	0.00	0.00	0.00	0.00	0.00	0.00	0.00	0.00
H3.9.2 13:00	0.00	0.00	0.00	0.00	0.00	0.00	0.00	0.00	0.00	0.00	0.00	0.00	0.00	0.00	0.00	0.00	0.00	0.00	0.00
H3.9.2 14:00	0.00	0.00	0.00	0.00	0.00	0.00	0.00	0.00	0.00	0.00	0.00	0.00	0.00	0.00	0.00	0.00	0.00	0.00	0.00
H3.9.2 15:00	0.00	0.00	0.00	0.00	0.00	0.00	0.00	0.00	0.00	0.00	0.00	0.00	0.00	0.00	0.00	0.00	0.00	0.00	0.00
H3.9.2 16:00	0.00	0.00	0.00	0.00	0.00	0.00	0.00	0.00	0.00	0.00	0.00	0.00	0.00	0.00	0.00	0.00	0.00	0.00	0.00
H3.9.2 17:00	0.00	0.00	0.00	0.00	0.00	0.00	0.00	0.00	0.00	0.00	0.00	0.00	0.00	0.00	0.00	0.00	0.00	0.00	0.00
H3.9.2 18:00	0.00	0.00	0.00	0.00	0.00	0.00	0.00	0.00	0.00	0.00	0.00	0.00	0.00	0.00	0.00	0.00	0.00	0.00	0.00
H3.9.2 19:00	0.00	0.00	0.00	0.00	0.00	0.00	0.00	0.00	0.00	0.00	0.00	0.00	0.00	0.00	0.00	0.00	0.00	0.00	0.00
H3.9.2 20:00	0.00	0.00	0.00	0.00	0.00	0.00	0.00	0.00	0.00	0.00	0.00	0.00	0.00	0.00	0.00	0.00	0.00	0.00	0.00
H3.9.2 21:00	0.00	0.00	0.00	0.00	0.00	0.00	0.00	0.00	0.00	0.00	0.00	0.00	0.00	0.00	0.00	0.00	0.00	0.00	0.00
H3.9.2 22:00	0.00	0.00	0.00	0.00	0.00	0.00	0.00	0.00	0.00	0.00	0.00	0.00	0.00	0.00	0.00	0.00	0.00	0.00	0.00
H3.9.2 23:00	0.00	0.00	0.00	0.00	0.00	0.00	0.00	0.00	0.00	0.00	0.00	0.00	0.00	0.00	0.00	0.00	0.00	0.00	0.00
H3.9.3 0:00	0.00	0.00	0.00	0.00	0.00	0.00	0.00	0.00	0.00	0.00	0.00	0.00	0.00	0.00	0.00	0.00	0.00	0.00	0.00
H3.9.3 1:00	0.00	0.00	0.00	0.00	0.00	0.00	0.00	0.00	0.00	0.00	0.00	0.00	0.00	0.00	0.00	0.00	0.00	0.00	0.00
H3.9.3 2:00	0.00	0.00	0.00	0.00	0.00	0.00	0.00	0.00	0.00	0.00	0.00	0.00	0.00	0.00	0.00	0.00	0.00	0.00	0.00
H3.9.3 3:00	0.00	0.00	0.00	0.00	0.00	0.00	0.00	0.00	0.00	0.00	0.00	0.00	0.00	0.00	0.00	0.00	0.00	0.00	0.00
H3.9.3 4:00	0.00	0.00	0.00	0.00	0.00	0.00	0.00	0.00	0.00	0.00	0.00	0.00	0.00	0.00	0.00	0.00	0.00	0.00	0.00
H3.9.3 5:00	0.00	0.00	0.00	0.00	0.00	0.00	0.00	0.00	0.00	0.00	0.00	0.00	0.00	0.00	0.00	0.00	0.00	0.00	0.00
H3.9.3 6:00	0.00	0.00	0.00	0.00	0.00	0.00	0.00	0.00	0.00	0.00	0.00	0.00	0.00	0.00	0.00	0.00	0.00	0.00	0.00
H3.9.3 7:00	0.00	0.00	0.00	0.00	0.00	0.00	0.00	0.00	0.00	0.00	0.00	0.00	0.00	0.00	0.00	0.00	0.00	0.00	0.00
H3.9.3 8:00	0.00	0.00	0.00	0.00	0.00	0.00	0.00	0.00	0.00	0.00	0.00	0.00	0.00	0.00	0.00	0.00	0.00	0.00	0.00
H3.9.3 9:00	0.00	0.00	0.00	0.00	0.00	0.00	0.00	0.00	0.00	0.00	0.00	0.00	0.00	0.00	0.00	0.00	0.00	0.00	0.00
H3.9.3 10:00	0.00	0.00	0.00	0.00	0.00	0.00	0.00	0.00	0.00	0.00	0.00	0.00	0.00	0.00	0.00	0.00	0.00	0.00	0.00
H3.9.3 11:00	0.00	0.00	0.00	0.00	0.00	0.00	0.00	0.00	0.00	0.00	0.00	0.00	0.00	0.00	0.00	0.00	0.00	0.00	0.00
H3.9.3 12:00	0.00	0.00	0.00	0.00	0.00	0.00	0.00	0.00	0.00	0.00	0.00	0.00	0.00	0.00	0.00	0.00	0.00	0.00	0.00
H3.9.3 13:00	0.00	0.00	0.00	0.00	0.00	0.00	0.00	0.00	0.00	0.00	0.00	0.00	0.00	0.00	0.00	0.00	0.00	0.00	0.00
H3.9.3 14:00	0.00	0.00	0.00	0.00	0.00	0.00	0.00	0.00	0.00	0.00	0.00	0.00	0.00	0.00	0.00	0.00	0.00	0.00	0.00
H3.9.3 15:00	0.00	0.00	0.00	0.00	0.00	0.00	0.00	0.00	0.00	0.00	0.00	0.00	0.00	0.00	0.00	0.00	0.00	0.00	0.00
H3.9.3 16:00	0.00	0.00	0.00	0.00	0.00	0.00	0.00	0.00	0.00	0.00	0.00	0.00	0.00	0.00	0.00	0.00	0.00	0.00	0.00
H3.9.3 17:00	0.00	0.00	0.00	0.00	0.00	0.00	0.00	0.00	0.00	0.00	0.00	0.00	0.00	0.00	0.00	0.00	0.00	0.00	0.00
H3.9.3 18:00	0.00	0.00	0.00	0.00	0.00	0.00	0.00	0.00	0.00	0.00	0.00	0.00	0.00	0.00	0.00	0.00	0.00	0.00	0.00
H3.9.3 19:00	0.00	0.00	0.00	0.00	0.00	0.00	0.00	0.00	0.00	0.00	0.00	0.00	0.00	0.00	0.00	0.00	0.00	0.00	0.00
H3.9.3 20:00	0.00	0.00	0.00	0.00	0.00	0.00	0.00	0.00	0.00	0.00	0.00	0.00	0.00	0.00	0.00	0.00	0.00	0.00	0.00
H3.9.3 21:00	0.00	0.00	0.00	0.00	0.00	0.00	0.00	0.00	0.00	0.00	0.00	0.00	0.00	0.00	0.00	0.00	0.00	0.00	0.00
H3.9.3 22:00	0.00	0.00	0.00	0.00	0.00	0.00	0.00	0.00	0.00	0.00	0.00	0.00	0.00	0.00	0.00	0.00	0.00	0.00	0.00
H3.9.3 23:00	0.00	0.00	0.00	0.00	0.00	0.00	0.00	0.00	0.00	0.00	0.00	0.00	0.00	0.00	0.00	0.00	0.00	0.00	0.00
H3.9.4 0:00	0.00	0.00	0.00	0.00	0.00	0.00	0.00	0.00	0.00	0.00	0.00	0.00	0.00	0.00	0.00	0.00	0.00	0.00	0.00
合計	117.47	75.39	93.30	63.17	135.83	122.04	142.37	100.43	95.03	111.25	97.70	100.01	96.97	100.14	83.77	84.51	75.39	80.71	90.22

平成10年9月洪水の小流域ごとの流域平均雨量について

(単位:mm)

流域No.	1	2	3	4	5	6	7	8	9	10	11	12	13	14	15	16	17	18	19	20
	流域平均雨量	流域平均雨量	流域平均雨量	流域平均雨量	流域平均雨量	流域平均雨量	流域平均雨量	流域平均雨量	流域平均雨量	流域平均雨量	流域平均雨量	流域平均雨量	流域平均雨量	流域平均雨量	流域平均雨量	流域平均雨量	流域平均雨量	流域平均雨量	流域平均雨量	流域平均雨量
年月日																				
H10.9.14 0:00	0.00	0.00	0.00	0.00	0.00	0.00	0.00	0.00	0.00	0.00	0.00	0.00	0.00	0.00	0.00	0.00	0.00	0.00	0.00	0.00
H10.9.14 1:00	0.00	0.00	0.00	0.00	0.00	0.00	0.00	0.00	0.00	0.00	0.00	0.00	0.00	0.00	0.00	0.00	0.00	0.00	0.00	0.00
H10.9.14 2:00	0.00	0.00	0.00	0.00	0.00	0.00	0.00	0.00	0.00	0.00	0.00	0.00	0.00	0.00	0.00	0.00	0.00	0.00	0.00	0.00
H10.9.14 3:00	0.00	0.00	0.00	0.00	0.00	0.00	0.00	0.00	0.00	0.00	0.00	0.00	0.00	0.00	0.00	0.00	0.00	0.00	0.00	0.00
H10.9.14 4:00	0.00	0.00	0.00	0.00	0.00	0.00	0.00	0.00	0.00	0.00	0.00	0.00	0.00	0.00	0.00	0.00	0.00	0.00	0.00	0.00
H10.9.14 5:00	0.00	0.00	0.00	0.00	0.00	0.00	0.00	0.00	0.00	0.00	0.00	0.00	0.00	0.00	0.00	0.00	0.00	0.00	0.00	0.00
H10.9.14 6:00	0.00	0.00	0.00	0.00	0.00	0.00	0.00	0.00	0.00	0.00	0.00	0.00	0.00	0.00	0.00	0.00	0.00	0.00	0.00	0.00
H10.9.14 7:00	0.00	0.00	0.00	0.00	0.00	0.00	0.00	0.00	0.00	0.00	0.00	0.00	0.00	0.00	0.00	0.00	0.00	0.00	0.00	0.00
H10.9.14 8:00	0.00	0.00	0.00	0.00	0.00	0.00	0.00	0.00	0.00	0.00	0.00	0.00	0.00	0.00	0.00	0.00	0.00	0.00	0.00	0.00
H10.9.14 9:00	0.00	0.00	0.00	0.00	0.00	0.00	0.00	0.00	0.00	0.00	0.00	0.00	0.00	0.00	0.00	0.00	0.00	0.00	0.00	0.00
H10.9.14 10:00	0.00	0.00	0.00	0.00	0.00	0.00	0.00	0.00	0.00	0.00	0.00	0.00	0.00	0.00	0.00	0.00	0.00	0.00	0.00	0.00
H10.9.14 11:00	0.00	0.00	0.00	0.00	0.00	0.00	0.00	0.00	0.00	0.00	0.00	0.00	0.00	0.00	0.00	0.00	0.00	0.00	0.00	0.00
H10.9.14 12:00	0.00	0.00	0.00	0.00	0.00	0.00	0.00	0.00	0.00	0.00	0.00	0.00	0.00	0.00	0.00	0.00	0.00	0.00	0.00	0.00
H10.9.14 13:00	0.00	0.00	0.00	0.00	0.00	0.00	0.00	0.00	0.00	0.00	0.00	0.00	0.00	0.00	0.00	0.00	0.00	0.00	0.00	0.00
H10.9.14 14:00	0.00	0.00	0.00	0.00	0.00	0.00	0.00	0.00	0.00	0.00	0.00	0.00	0.00	0.00	0.00	0.00	0.00	0.00	0.00	0.00
H10.9.14 15:00	0.00	0.00	0.00	0.00	0.00	0.00	0.00	0.00	0.00	0.00	0.00	0.00	0.00	0.00	0.00	0.00	0.00	0.00	0.00	0.00
H10.9.14 16:00	0.00	0.00	0.00	0.00	0.00	0.00	0.00	0.00	0.00	0.00	0.00	0.00	0.00	0.00	0.00	0.00	0.00	0.00	0.00	0.00
H10.9.14 17:00	0.00	0.00	0.00	0.00	0.00	0.00	0.00	0.00	0.00	0.00	0.00	0.00	0.00	0.00	0.00	0.00	0.00	0.00	0.00	0.00
H10.9.14 18:00	0.00	0.00	0.00	0.00	0.00	0.00	0.00	0.00	0.00	0.00	0.00	0.00	0.00	0.00	0.00	0.00	0.00	0.00	0.00	0.00
H10.9.14 19:00	0.00	0.00	0.00	0.00	0.00	0.00	0.00	0.00	0.00	0.00	0.00	0.00	0.00	0.00	0.00	0.00	0.00	0.00	0.00	0.00
H10.9.14 20:00	0.00	0.00	0.00	0.00	0.00	0.00	0.00	0.00	0.00	0.00	0.00	0.00	0.00	0.00	0.00	0.00	0.00	0.00	0.00	0.00
H10.9.14 21:00	0.00	0.00	0.00	0.00	0.00	0.00	0.00	0.00	0.00	0.00	0.00	0.00	0.00	0.00	0.00	0.00	0.00	0.00	0.00	0.00
H10.9.14 22:00	0.00	0.00	0.00	0.00	0.00	0.00	0.00	0.00	0.00	0.00	0.00	0.00	0.00	0.00	0.00	0.00	0.00	0.00	0.00	0.00
H10.9.14 23:00	0.00	0.00	0.00	0.00	0.00	0.00	0.00	0.00	0.00	0.00	0.00	0.00	0.00	0.00	0.00	0.00	0.00	0.00	0.00	0.00
H10.9.15 0:00	0.00	0.00	0.00	0.00	0.00	0.00	0.00	0.00	0.00	0.00	0.00	0.00	0.00	0.00	0.00	0.00	0.00	0.00	0.00	0.00
H10.9.15 1:00	0.00	0.00	0.00	0.00	0.00	0.00	0.00	0.00	0.00	0.00	0.00	0.00	0.00	0.00	0.00	0.00	0.00	0.00	0.00	0.00
H10.9.15 2:00	0.00	0.00	0.00	0.00	0.00	0.00	0.00	0.00	0.00	0.00	0.00	0.00	0.00	0.00	0.00	0.00	0.00	0.00	0.00	0.00
H10.9.15 3:00	0.00	0.00	0.00	0.00	0.00	0.00	0.00	0.00	0.00	0.00	0.00	0.00	0.00	0.00	0.00	0.00	0.00	0.00	0.00	0.00
H10.9.15 4:00	0.00	0.00	0.00	0.00	0.00	0.00	0.00	0.00	0.00	0.00	0.00	0.00	0.00	0.00	0.00	0.00	0.00	0.00	0.00	0.00
H10.9.15 5:00	0.00	0.00	0.00	0.00	0.00	0.00	0.00	0.00	0.00	0.00	0.00	0.00	0.00	0.00	0.00	0.00	0.00	0.00	0.00	0.00
H10.9.15 6:00	0.00	0.00	0.00	0.00	0.07	0.19	0.01	0.00	0.00	0.00	0.00	0.00	0.00	0.00	0.00	0.00	0.00	0.00	0.00	0.00
H10.9.15 7:00	0.00	0.00	0.11	0.00	0.00	0.00	0.00	0.00	0.14	0.01	0.00	0.79	0.68	0.00	0.26	0.00	0.00	0.00	0.00	0.00
H10.9.15 8:00	0.00	0.00	0.00	0.00	0.00	0.00	0.00	0.00	0.00	0.01	0.00	0.02	0.55	1.90	0.28	0.03	0.00	0.00	0.00	0.00
H10.9.15 9:00	0.00	0.02	0.41	2.32	4.93	4.80	2.85	0.70	0.29	0.97	2.19	0.91	1.00	2.85	4.50	0.25	1.08	3.69	0.52	0.99
H10.9.15 10:00	2.49	2.70	4.32	1.08	1.05	0.06	0.72	4.53	7.20	3.04	2.43	2.73	2.16	0.44	0.15	0.00	0.00	0.03	0.10	0.95
H10.9.15 11:00	0.00	0.21	0.12	0.00	0.00	0.00	0.00	0.00	0.19	0.11	0.00	0.00	0.00	1.27	1.14	0.02	0.00	0.00	0.00	0.00
H10.9.15 12:00	1.04	0.00	0.05	0.00	0.00	0.00	0.00	0.00	0.00	0.00	0.00	0.00	0.00	0.00	0.00	0.00	0.00	0.00	0.00	0.00
H10.9.15 13:00	0.00	0.00	0.00	0.00	0.00	0.00	0.00	0.00	0.01	0.09	0.00	0.00	0.00	0.00	0.00	0.00	0.00	0.00	0.00	0.00
H10.9.15 14:00	0.00	0.00	0.00	0.00	0.00	0.00	0.00	0.00	0.00	0.00	0.00	0.00	0.55	0.00	0.00	0.00	0.00	0.00	0.00	0.00
H10.9.15 15:00	0.00	0.07	0.15	0.00	0.00	0.00	0.00	0.00	0.89	0.05	0.00	0.00	0.00	0.00	0.00	0.00	0.00	0.00	0.00	0.00
H10.9.15 16:00	0.00	0.00	0.00	0.00	0.00	0.00	0.00	0.00	0.00	0.00	0.00	0.14	0.00	0.00	0.00	0.00	0.00	0.00	0.00	0.00
H10.9.15 17:00	0.00	0.00	0.00	0.09	0.64	0.00	0.00	0.00	0.00	0.00	0.00	0.00	0.00	0.00	0.00	0.00	0.00	0.00	0.00	0.00
H10.9.15 18:00	0.00	0.00	0.00	0.00	0.00	0.00	0.00	0.00	0.00	0.00	0.00	0.00	0.00	0.00	0.00	0.00	0.00	0.00	0.00	0.00
H10.9.15 19:00	0.00	0.00	0.00	0.04	0.09	0.44	0.43	0.00	0.02	0.00	0.00	0.00	0.00	0.08	0.00	0.00	0.00	0.00	0.00	0.00
H10.9.15 20:00	0.00	0.00	0.00	0.26	0.08	0.26	0.06	0.01	0.00	0.06	0.27	0.28	0.22	0.03	0.00	0.63	0.00	0.03	0.24	0.87
H10.9.15 21:00	0.00	0.05	0.63	1.48	1.06	6.99	4.67	1.02	0.48	0.89	0.57	0.80	1.03	0.44	0.79	1.11	1.73	2.10	2.21	3.60
H10.9.15 22:00	0.51	0.98	1.12	0.77	0.99	1.00	1.52	1.39	0.81	1.23	2.45	3.78	4.01	0.99	1.98	2.40	3.78	2.93	4.42	4.42
H10.9.15 23:00	0.16	1.73	2.43	3.12	2.76	5.15	3.95	3.18	2.79	3.90	3.84	4.94	2.06	4.38	5.04	3.57	3.42	5.79	3.44	3.98
H10.9.16 0:00	1.00	1.42	1.30	1.54	2.79	3.63	4.22	2.43	2.03	2.41	2.84	3.60	8.34	4.54	5.28	5.52	6.04	5.31	7.68	12.22
H10.9.16 1:00	2.16	3.28	3.36	4.10	4.95	6.39	7.36	5.27	6.54	6.66	7.76	7.42	12.73	7.05	11.94	8.38	16.84	16.40	13.09	13.71
H10.9.16 2:00	3.10	3.27	4.03	5.26	5.23	6.37	5.45	5.20	5.60	6.11	7.36	7.39	7.98	7.10	7.70	7.97	8.25	7.15	8.24	7.34
H10.9.16 3:00	6.00	6.60	7.95	9.74	11.22	14.95	13.42	12.26	13.52	16.23	17.70	17.40	17.00	13.73	16.20	21.63	22.11	17.35	22.76	22.92
H10.9.16 4:00	14.24	15.30	16.31	18.55	18.84	31.75	21.12	17.02	21.29	25.91	27.83	21.58	15.19	23.49	28.91	41.63	34.29	27.92	31.38	25.13
H10.9.16 5:00	16.01	14.83	11.27	15.93	12.93	29.19	10.36	8.97	20.89	22.67	21.17	15.48	7.66	29.58	38.57	44.82	33.99	25.99	27.61	3.95
H10.9.16 6:00	18.89	20.85	20.67	21.22	17.63	15.31	11.02	17.57	24.88	35.17	38.79	35.82	15.46	19.54	23.63	19.48	7.33	8.64	6.93	10.44
H10.9.16 7:00	25.29	20.22	21.15	28.99	22.52	25.87	18.32	14.87	19.70	21.72	18.49	15.65	9.90	23.61	32.89	29.55	21.48	28.71	18.33	13.39
H10.9.16 8:00	14.30	9.17	11.30	20.98	17.87	22.28	14.53	11.62	14.28	16.39	19.86	20.59	25.30	12.47	18.63	24.51	30.03	22.32	34.60	22.24
H10.9.16 9:00	18.73	13.95	13.54	17.27	9.13	6.77	3.30	19.36	20.42	21.45	32.37	29.67	18.76	12.41	10.34	4.43	3.66	4.87	5.79	7.63
H10.9.16 10:00	20.33	10.82	9.87	12.72	7.60	7.98	3.92	5.58	6.40	7.28	9.39	6.49	4.28	8.54	12.60	6.41	3.93	7.59	3.19	3.68
H10.9.16 11:00	11.76	6.85	6.38	6.82	4.49	3.40	3.12	4.00	4.86	3.84	3.39	3.39	2.63	0.33	1.60	0.07	0.86	3.00	0.75	1.52
H10.9.16 12:00	6.50	1.93	1.52	1.81	0.02	0.69	0.00	0.28	0.87	0.20	0.00	0.00	0.00	0.00	0.13	0.00	0.00	0.05	0.00	0.00
H10.9.16 13:00	2.73	1.09	0.50	0.09	0.00	0.00	0.00	0.05	0.34	0.11	0.00	0.00	0.00	0.00	0.00	0.00	0.00	0.00	0.00	0.00
H10.9.16 14:00	0.49	0.00	0.00	0.00	0.00	0.07	0.00	0.00	0.15	0.00	0.00	0.00	0.00	0.00	0.00	0.00	0.00	0.00	0.00	0.00
H10.9.16 15:00	0.00	0.00	0.00	0.00	0.00	0.00	0.00	0.00	0.14	0.00	0.00	0.00	0.00	0.00	0.00	0.00	0.00	0.00	0.00	0.00
H10.9.16 16:00	0.00	0.00	0.00	0.00	0.00	0.00	0.00	0.00	0.00	0.00	0.00	0.00	0.00	0.00	0.00	0.00	0.00	0.00	0.00	0.00
H10.9.16 17:00	0.00	0.00	0.00	0.00	0.00	0.00	0.00	0.00	0.00	0.00	0.00	0.00	0.00	0.00	0.00	0.00	0.00	0.00	0.00	0.00
H10.9.16 18:00	0.00	0.00	0.00	0.00	0.00	0.00	0.00	0.00	0.00	0.00	0.00	0.00	0.00	0.00	0.00	0.00	0.00	0.00	0.00	0.00
H10.9.16 19:00	0.00	0.00	0.00	0.00	0.00	0.00	0.00	0.00	0.00	0.00	0.00	0.00	0.00	0.00	0.00	0.00	0.00	0.00	0.00	0.00
H10.9.16 20:00	0.00	0.00	0.00	0.00	0.00	0.00	0.00	0.00	0.00	0.00	0.00	0.00	0.00	0.00	0.00	0.00	0.00	0.00	0.00	0.00
H10.9.16 21:00	0.00	0.00	0.00	0.00	0.00	0.00	0.00	0.00	0.00	0.00	0.00	0.00	0.00	0.00	0.00	0.00	0.00	0.00	0.00	0.00
H10.9.16 22:00	0.00	0.00	0.00	0.00	0.00	0.00	0.00	0.00	0.00	0.00	0.00	0.00	0.00	0.00	0.00	0.00	0.00	0.00	0.00	0.00
H10.9.16 23:00	0.00	0.00	0.00	0.00	0.00	0.00	0.00	0.00	0.00	0.00	0.00	0.00	0.00	0.00	0.00	0.00	0.00	0.00	0.00	0.00
H10.9.17 0:00	0.00	0.00	0.00	0.00	0.00	0.00	0.00	0.00	0.00	0.00	0.00	0.00	0.00	0.00	0.00	0.00	0.00	0.00	0.00	0.00
H10.9.17 1:00	0.00	0.00	0.00	0.00	0.00	0.00	0.00	0.00	0.00	0.00	0.00	0.00	0.00	0.00	0.00	0.00	0.00	0.00	0.00	0.00
H10.9.17 2:00	0.00	0.00	0.00	0.00	0.00	0.00	0.00	0.00	0.00	0.00	0.00	0.00	0.00	0.00	0.00	0.00	0.00	0.00	0.00	0.00
H10.9.17 3:00	0.00	0.00	0.00	0.00	0.00	0.00	0.00	0.00	0.00	0.00	0.00	0.00	0.00	0.00	0.00	0.00	0.00	0.00	0.00	0.00
H10.9.17 4:00	0.00	0.00	0.00	0.00	0.00	0.00	0.00	0.00	0.00	0.00	0.00	0.00	0.00	0.00	0.00	0.00	0.00	0.00	0.00	0.00
H10.9.17 5:00	0.00	0.00	0.00	0.00	0.00	0.00	0.00	0.00	0.00	0.00	0.00	0.00	0.00	0.00	0.00	0.00	0.00	0.00	0.00	0.00
H10.9.17 6:00	0.00	0.00	0.00	0.00	0.00	0.00	0.00	0.00	0.00	0.00	0.00	0.00	0.00	0.00	0.00	0.00	0.00	0.00	0.00	0.00
H10.9.17 7:00	0.00	0.00	0.00	0.00	0.00	0.00	0.00	0.00	0.00	0.00	0.00	0.00	0.00	0.00	0.00	0.00	0.00	0.00	0.00	0.00
H10.9.17 8:00	0.00	0.00	0.00	0.00	0.00	0.00	0.00	0.00	0.00	0.00	0.00	0.00	0.00	0.00	0.00	0.00	0.00	0.00	0.00	0.00
H10.9.17 9:00	0.00	0.00	0.00	0.00	0.00	0.00	0.00	0.00	0.00	0.00	0.00	0.00	0.00	0.00	0.00	0.00	0.00	0.00	0.00	0.00
H10.9.17 10:00	0.00	0.00	0.00	0.00	0.00	0.00	0.00	0.00	0.00	0.00	0.00	0.00	0.00	0.00	0.00	0.00	0.00	0.00	0.00	0.00
H10.9.17 11:00	0.00	0.00	0.00	0.00	0.00	0.00	0.00	0.00	0.00	0.00	0.00	0.00	0.00	0.00	0.00	0.00	0.00	0.00	0.00	0.00
H10.9.17 12:00	0.00	0.00	0.00	0.00	0.00	0.00	0.00	0.00	0.00	0.00	0.00	0.00	0.00	0.00	0.00	0.00	0.00	0.00	0.00	0.00
H10.9.17 13:00	0.00	0.00	0.00	0.00	0.00	0.00	0.00	0.00	0.00	0.00	0.00	0.00	0.00	0.00	0.00	0.00	0.00	0.00	0.00	0.00
H10.9.17 14:00	0.00	0.00	0.00	0.00	0.00	0.00	0.00	0.00	0.00	0.00	0.00	0.00	0.00	0.00	0.00	0.00	0.00	0.00	0.00	0.00
H10.9.17 15:00	0.00	0.00	0.00	0.00	0.00	0.00	0.00	0.00	0.00	0.00	0.00	0.00	0.00	0.00	0.00	0.00	0.00	0.00	0.00	0.00
H10.9.17 16:00	0.00	0.00	0.00	0.00	0.00	0.00	0.00	0.00	0.00	0.00	0.00	0.00	0.00	0.00	0.00	0.00	0.00	0.00	0.00	0.00
H10.9.17 17:00	0.00	0.00	0.00	0.00	0.00	0.00	0.00	0.00	0.00	0.00	0.00	0.00	0.00	0.00	0.00	0.00	0.00	0.00	0.00	0.00
H10.9.17 18:00	0.00	0.00	0.00	0.00	0.00	0.00	0.00	0.00	0.00	0.00	0.00	0.00	0.00	0.00	0.00	0.00	0.00	0.00	0.00	0.00
H10.9.17 19:00	0.00	0.00	0.00	0.00	0.00	0.00	0.00	0.00	0.00	0.00	0.00	0.00	0.00	0.00	0.00	0.00	0.00	0.00	0.00	0.00
H10.9.17 20:00	0.00	0.00	0.00	0.00	0.00	0.00	0.00	0.00	0.00	0.00	0.00	0.00	0.00	0.00	0.00	0.00	0.00	0.00	0.00	0.00
H10.9.17 21:00	0.00	0.00	0.00	0.00	0.00	0.00	0.00	0.00	0.00	0.00	0.00	0.00	0.00	0.00	0.00	0.00	0.00	0.00	0.00	0.00
H10.9.17 22:00	0.00	0.00	0.00	0.00	0.00	0.00	0.00	0.00	0.00	0.00	0.00	0.00	0.00	0.00	0.00	0.00	0.00	0.00	0.00	0.00
H10.9.17 23:00	0.00	0.00	0.00	0.00	0.00	0.00	0.00	0.00	0.00	0.00	0.00	0.00	0.00	0.00	0.00	0.00	0.00	0.00	0.00	0.00
H10.9.18 0:00	0.00	0.00	0.00	0.00	0.00	0.00	0.00	0.00	0.00	0.00	0.00	0.00	0.00	0.00	0.00	0.00	0.00	0.00	0.00	0.00
H10.9.18 1:00	0.00	0.00	0.00	0.00	0.00	0.00	0.00	0.00	0.00	0.00	0.00	0.00	0.00	0.00	0.00	0.00	0.00	0.00	0.00	0.00
H10.9.18 2:00	0.00	0.00	0.00	0.00	0.00	0.00	0.00	0.00	0.00	0.00	0.00	0.00	0.00	0.00	0.00	0.00	0.00	0.00	0.00	0.00
H10.9.18 3:00	0.00	0.00	0.00	0.00	0.00	0.00	0.00	0.00	0.00	0.00	0.00	0.00	0.00	0.00	0.00	0.00	0.00	0.00	0.00	0.00
H10.9.18 4:00	0.00	0.00	0.00	0.00	0.00	0.00	0.00	0.00	0.00	0.00	0.00	0.00	0.00	0.00	0.00	0.00	0.00	0.00	0.00	0.00
H10.9.18 5:00	0.00	0.00	0.00	0.00	0.00	0.00	0.00	0.00	0.00	0.00	0.00	0.00	0.00	0.00	0.00	0.00	0.00	0.00	0.00	0.00
H10.9.18 6:00	0.00	0.00	0.00	0.00	0.00	0.00	0.00	0.00	0.00	0.00	0.00	0.00	0.00	0.00	0.00	0.00	0.00	0.00	0.00	0.00
H10.9.18 7:00	0.00	0.00	0.00	0.00	0.00	0.00	0.00	0.00	0.00	0.00	0.00	0.00	0.00	0.00	0.00	0.00	0.00	0.00	0.00	0.00
H10.9.18 8:00	0.00	0.00	0.00	0.00	0.00	0.00	0.00	0.00	0.00	0.00	0.00	0.00	0.00	0.00	0.00	0.00	0.00	0.00	0.00	0.00
H10.9.18 9:00	0.00	0.00	0.00	0.00	0.00	0.00	0.00	0.00	0.00	0.00	0.00	0.00	0.00	0.00	0.00	0.00	0.00	0.00	0.00	0.00
H10.9.18 10:00	0.00	0.00	0.00	0.00	0.00	0.00	0.00	0.00	0.00	0.00	0.00	0.00	0.00	0.00	0.00	0.00	0.00	0.00	0.00	0.00
H10.9.18 11:00	0.00	0.00	0.00	0.00	0.00	0.00	0.00	0.00	0.00	0.00	0.00	0.00	0.00	0.00	0.00	0.00	0.00	0.00	0.00	0.00
H10.9.18 12:00	0.00	0.00	0.00	0.00	0.00	0.00	0.00	0.00	0.00	0.00	0.00	0.00	0.00	0.00	0.00	0.00	0.00	0.00	0.00	0.00
H10.9.18 13:00	0.00	0.00	0.00	0.00	0.00	0.00	0.00	0.00	0.00	0.00	0.00	0.00	0.00	0.00	0.00	0.00	0.00	0.00	0.00	0.00
H10.9.18 14:00	0.00	0.00	0.00	0.00	0.00	0.00	0.00	0.00	0.00	0.00	0.00	0.00	0.00	0.00	0.00	0.00	0.00	0.00	0.00	0.00
H10.9.18 15:00	0.00	0.00	0.00	0.00	0.00	0.00	0.00	0.00	0.00	0.00	0.00	0.00	0.00	0.00	0.00	0.00	0.00	0.00	0.00	0.00
H10.9.18 16:00	0.00	0.00	0.00	0.00	0.00	0.00	0.00	0.00	0.00	0.00	0.00	0.00	0.00	0.00	0.00	0.00	0.00	0.00	0.00	0.00
H10.9.18 17:00	0.00	0.00	0.00	0.00	0.00	0.00	0.00	0.00	0.00	0.00	0.00	0.00	0.00	0.00	0.00	0.00	0.00	0.00	0.00	0.00
H10.9.18 18:00	0.00	0.00	0.00	0.00	0.00	0.00	0.00	0.00	0.00	0.00	0.00	0.00	0.00	0.00	0.00	0.00	0.00	0.00	0.00	0.00
H10.9.18 19:00	0.00	0.00	0.00	0.00	0.00	0.00	0.00	0.00	0.00	0.00	0.00	0.00	0.00	0.00	0.00	0.00	0.00	0.00	0.00	0.00
H10.9.18 20:00	0.00	0.00	0.00	0.00	0.00	0.00	0.00	0.00	0.00	0.00	0.00	0.00	0.00	0.00	0.00	0.00	0.00	0.00	0.00	0.00
H10.9.18 21:00	0.00	0.00	0.00	0.00	0.00	0.00	0.00	0.00	0.00	0.00	0.00	0.00	0.00	0.00	0.00	0.00	0.00	0.00	0.00	0.00
H10.9.18 22:00	0.00	0.00	0.00	0.00	0.00	0.00	0.00	0.00	0.00	0.00	0.00	0.00	0.00	0.00	0.00	0.00	0.00	0.00	0.00	0.00
H10.9.18 23:00	0.00	0.00	0.00	0.00	0.00	0.00	0.00	0.00	0.00	0.00	0.00	0.00	0.00	0.00	0.00	0.00	0.00	0.00	0.00	0.00
H10.9.19 0:00	0.00	0.00	0.00	0.00	0.00	0.00	0.00	0.00	0.00	0.00	0.00	0.00	0.00	0.00	0.00	0.00	0.00	0.00	0.00	0.00
H10.9.19 1:00	0.00	0.00	0.00	0.00	0.00	0.00	0.00	0.00	0.00	0.00	0.00	0.00	0.00	0.00	0.00	0.00	0.00	0.00	0.00	0.00
H10.9.19 2:00	0.00	0.00	0.00	0.00	0.00	0.00	0.00	0.00	0.00	0.00	0.00	0.00	0.00	0.00	0.00	0.00	0.00	0.00	0.00	0.00
H10.9.19 3:00	0.00	0.00	0.00	0.00	0.00	0.00	0.00	0.00	0.00	0.00	0.00	0.00	0.00	0.00	0.00	0.00	0.00	0.00	0.00	0.00
H10.9.19 4:00	0.00	0.00	0.00	0.00	0.00	0.00	0.00	0.00	0.00	0.00	0.00	0.00	0.00	0.00	0.00	0.00	0.00	0.00	0.00	0.00
H10.9.19 5:00	0.00	0.00	0.00	0.00	0.00	0.00	0.00	0.00	0.00	0.00	0.00	0.00	0.00	0.00	0.00	0.00	0.00	0.00	0.00	0.00
H10.9.19 6:00	0.00	0.00	0.00	0.00	0.00	0.00	0.00	0.00	0.00	0.00	0.00	0.00	0.00	0.00	0.00	0.00	0.00	0.00	0.00	0.00
H10.9.19 7:00	0.00	0.00	0.00	0.00	0.00	0.00	0.00	0.00	0.00	0.00	0.00	0.00	0.00	0.00	0.00	0.00	0.00	0.00	0.00	0.00
H10.9.19 8:00	0.00	0.00	0.00	0.00	0.00	0.00	0.00	0.00	0.00	0.00	0.00	0.00	0.00	0.00	0.00	0.00	0.00	0.00	0.00	0.00
H10.9.19 9:00	0.00	0.00	0.00	0.00	0.00	0.00	0.00	0.00	0.00	0.00	0.00	0.00	0.00	0.00	0.00	0.00	0.00	0.00	0.00	0.00
H10.9.19 10:00	0.00	0.00	0.00	0.00	0.00	0.00	0.00	0.00	0.00	0.00	0.00	0.00	0.00	0.00	0.00	0.00	0.00	0.00	0.00	0.00
H10.9.19 11:00	0.00	0.00	0.00	0.00	0.00	0.00	0.00	0.00	0.00	0.00	0.00	0.00	0.00	0.00	0.00	0.00	0.00	0.00	0.00	0.00
H10.9.19 12:00	0.00	0.00	0.00	0.00	0.00	0.00	0.00	0.00	0.00	0.00	0.00	0.00	0.00	0.00	0.00	0.00	0.00	0.00	0.00	0.00
H10.9.19 13:00	0.00	0.00	0.00	0.00	0.00	0.00	0.00	0.00	0.00	0.00	0.00	0.00	0.00	0.00	0.00	0.00	0.00	0.00	0.00	0.00
H10.9.19 14:00	0.00	0.00	0.00	0.00	0.00	0.00	0.00	0.00	0.00	0.00	0.00	0.00	0.00	0.00	0.00	0.00	0.00	0.00	0.00	0.00
H10.9.19 15:00	0.00	0.00	0.00	0.00	0.00	0.00	0.00	0.00	0.00	0.00	0.00	0.00	0.00	0.00	0.00	0.00	0.00	0.00	0.00	0.00
H10.9.19 16:00	0.00	0.00	0.00	0.00	0.00	0.00	0.00	0.00	0.00	0.00	0.00	0.00	0.00	0.00	0.00	0.00	0.00	0.00	0.00	0.00
H10.9.19 17:00	0.00	0.00	0.00	0.00	0.00	0.00	0.00	0.00	0.00	0.00	0.00	0.00	0.00	0.00	0.00	0.00	0.00	0.00	0.00	0.00
H10.9.19 18:00	0.00	0.00	0.00	0.00	0.00	0.00	0.00	0.00	0.00	0.00	0.00	0.00	0.00	0.00	0.00	0.00	0.00	0.00	0.00	0.00
H10.9.19 19:00	0.00	0.00	0.00	0.00	0.00	0.00	0.00	0.00	0.00	0.00	0.00	0.00	0.00	0.00	0.00	0.00	0.00	0.00	0.00	0.00
H10.9.19 20:00	0.00	0.00	0.00	0.00	0.00	0.00	0.00	0.00	0.00	0.00	0.00	0.00	0.00	0.00	0.00	0.00	0.00	0.00	0.00	0.00
H10.9.19 21:00	0.00	0.00	0.00	0.00	0.00	0.00	0.00	0.00	0.00	0.00	0.00	0.00	0.00	0.00	0.00	0.00	0.00	0.00	0.00	0.00
H10.9.19 22:00	0.00	0.00	0.00	0.00	0.00	0.00	0.00	0.00	0.00	0.00	0.00	0.00	0.00	0.00	0.00	0.00	0.00	0.00	0.00	0.00
H10.9.19 23:00	0.00	0.00	0.00	0.00	0.00	0.00	0.00	0.00	0.00	0.00	0.00	0.00	0.00	0.00	0.00	0.00	0.00	0.00	0.00	0.00
H10.9.20 0:00	0.00	0.00	0.00	0.00	0.00	0.00	0.00	0.00	0.00	0.00	0.00	0.00	0.00	0.00	0.00	0.00	0.00	0.00	0.00	0.00
合計	165.73	135.34	138.49	174.16	147.09	193.54	128.37	135.29	174.73	155.53	218.70	198.67	157.53	174.77	222.53	222.41	198.82	189.87	191.28	159.15

(単位:mm)

21 流域平均雨量	22 流域平均雨量	23 流域平均雨量	24 流域平均雨量	25 流域平均雨量	26 流域平均雨量	27 流域平均雨量	28 流域平均雨量	29 流域平均雨量	30 流域平均雨量	31 流域平均雨量	32 流域平均雨量	33 流域平均雨量	34 流域平均雨量	35 流域平均雨量	36 流域平均雨量	37 流域平均雨量	38 流域平均雨量	39 流域平均雨量
0.00	0.00	0.00	0.00	0.00	0.00	0.00	0.00	0.00	0.00	0.00	0.00	0.00	0.00	0.00	0.00	0.00	0.00	0.00
0.00	0.00	0.00	0.00	0.00	0.00	0.00	0.00	0.00	0.00	0.00	0.00	0.00	0.00	0.00	0.00	0.00	0.00	0.00
0.00	0.00	0.00	0.00	0.00	0.00	0.00	0.00	0.00	0.00	0.00	0.00	0.00	0.00	0.00	0.00	0.00	0.00	0.00
0.00	0.00	0.00	0.00	0.00	0.00	0.00	0.00	0.00	0.00	0.00	0.00	0.00	0.00	0.00	0.00	0.00	0.00	0.00
0.00	0.00	0.00	0.00	0.00	0.00	0.00	0.00	0.00	0.00	0.00	0.00	0.00	0.00	0.00	0.00	0.00	0.00	0.00
0.00	0.00	0.00	0.00	0.00	0.00	0.00	0.00	0.00	0.00	0.00	0.00	0.00	0.00	0.00	0.00	0.00	0.00	0.00
0.00	0.00	0.00	0.00	0.00	0.00	0.00	0.00	0.00	0.00	0.00	0.00	0.00	0.00	0.00	0.00	0.00	0.00	0.00
0.00	0.00	0.00	0.00	0.00	0.00	0.00	0.00	0.00	0.00	0.00	0.00	0.00	0.00	0.00	0.00	0.00	0.00	0.00
0.00	0.00	0.00	0.00	0.00	0.00	0.00	0.00	0.00	0.00	0.00	0.00	0.00	0.00	0.00	0.00	0.00	0.00	0.00
0.00	0.00	0.00	0.00	0.00	0.00	0.00	0.00	0.00	0.00	0.00	0.00	0.00	0.00	0.00	0.00	0.00	0.00	0.00
0.00	0.00	0.00	0.00	0.00	0.00	0.00	0.00	0.00	0.00	0.00	0.00	0.00	0.00	0.00	0.00	0.00	0.00	0.00
0.00	0.00	0.00	0.00	0.00	0.00	0.00	0.00	0.00	0.00	0.00	0.00	0.00	0.00	0.00	0.00	0.00	0.00	0.00
0.00	0.00	0.00	0.00	0.00	0.00	0.00	0.00	0.00	0.00	0.00	0.00	0.00	0.00	0.00	0.00	0.00	0.00	0.00
0.00	0.00	0.00	0.00	0.00	0.00	0.00	0.00	0.00	0.00	0.00	0.00	0.00	0.00	0.00	0.00	0.00	0.00	0.00
0.00	0.00	0.00	0.00	0.00	0.00	0.00	0.00	0.00	0.00	0.00	0.00	0.00	0.00	0.00	0.00	0.00	0.00	0.00
0.00	0.00	0.00	0.00	0.00	0.00	0.00	0.00	0.00	0.00	0.00	0.00	0.00	0.00	0.00	0.00	0.00	0.00	0.00
0.00	0.00	0.00	0.00	0.00	0.00	0.00	0.00	0.00	0.00	0.00	0.00	0.00	0.00	0.00	0.00	0.00	0.00	0.00
0.00	0.00	0.00	0.00	0.00	0.00	0.00	0.00	0.00	0.00	0.00	0.00	0.00	0.00	0.00	0.00	0.00	0.00	0.00
0.00	0.00	0.00	0.00	0.00	0.00	0.00	0.00	0.00	0.00	0.00	0.00	0.00	0.00	0.00	0.00	0.00	0.00	0.00
0.00	0.00	0.00	0.00	0.00	0.00	0.00	0.00	0.00	0.00	0.00	0.00	0.00	0.00	0.00	0.00	0.00	0.00	0.00
0.00	0.00	0.00	0.00	0.00	0.00	0.00	0.00	0.00	0.00	0.00	0.00	0.00	0.00	0.00	0.00	0.00	0.00	0.00
0.00	0.00	0.00	0.00	0.00	0.00	0.00	0.00	0.00	0.00	0.00	0.00	0.00	0.00	0.00	0.00	0.00	0.00	0.00
0.00	0.00	0.00	0.00	0.00	0.00	0.00	0.00	0.00	0.00	0.00	0.00	0.00	0.00	0.00	0.00	0.00	0.00	0.00
0.00	0.00	0.00	0.00	0.00	0.00	0.00	0.00	0.00	0.00	0.00	0.00	0.00	0.00	0.00	0.00	0.00	0.00	0.00
0.00	0.00	0.00	0.00	0.00	0.00	0.00	0.00	0.00	0.00	0.00	0.00	0.00	0.00	0.00	0.00	0.00	0.00	0.00
0.00	0.00	0.00	0.00	0.00	0.00	0.00	0.00	0.00	0.00	0.00	0.00	0.00	0.00	0.00	0.00	0.00	0.00	0.00
0.00	0.00	0.00	0.00	0.00	0.00	0.00	0.00	0.00	0.00	0.00	0.00	0.00	0.00	0.00	0.00	0.00	0.00	0.00
0.00	0.00	0.00	0.00	0.00	0.00	0.00	0.00	0.00	0.00	0.00	0.00	0.00	0.00	0.00	0.00	0.00	0.00	0.00
0.00	0.00	0.00	0.00	0.00	0.00	0.00	0.00	0.00	0.00	0.00	0.00	0.00	0.00	0.00	0.00	0.00	0.00	0.00
0.00	0.00	0.00	0.00	0.00	0.00	0.00	0.00	0.00	0.08	0.54	0.11	0.29	0.00	0.00	0.30	0.00	0.00	0.00
0.00	0.00	0.00	0.10	0.00	0.00	0.00	0.00	0.06	0.00	0.05	0.12	0.66	0.00	0.27	0.05	0.02	0.31	0.84
0.00	0.00	0.00	0.00	0.00	0.02	0.00	0.03	0.30	0.24	0.19	0.06	0.00	0.09	0.00	0.00	0.00	0.00	0.00
0.01	0.07	0.00	0.00	0.00	0.00	0.00	0.00	0.00	0.00	0.07	0.00	0.00	0.00	0.00	0.12	0.00	0.00	0.00
0.01	0.88	0.34	0.84	0.35	3.00	0.60	1.80	0.47	1.12	1.98	0.99	0.52	1.34	0.67	1.03	0.12	0.31	0.22
1.01	0.83	0.07	0.00	0.08	0.33	0.00	0.05	0.30	0.00	0.00	0.03	0.00	0.17	0.05	0.00	0.00	0.00	0.00
0.00	0.00	0.00	0.00	0.00	0.00	0.00	0.00	0.00	0.00	0.04	0.00	0.00	0.00	0.00	0.05	0.00	0.00	0.00
0.00	0.00	0.00	0.00	0.00	0.00	0.00	0.00	0.00	0.00	0.00	0.00	0.00	0.00	0.00	0.00	0.00	0.00	0.00
0.00	0.00	0.00	0.00	0.00	0.00	0.00	0.00	0.00	0.00	0.00	0.00	0.00	0.00	0.00	0.00	0.00	0.00	0.00
0.01	0.07	0.00	0.00	0.00	0.00	0.00	0.00	0.00	0.00	0.00	0.00	0.00	0.00	0.00	0.00	0.00	0.00	0.00
0.00	0.00	0.00	0.00	0.00	0.00	0.00	0.00	0.00	0.00	0.00	0.00	0.00	0.00	0.00	0.00	0.00	0.00	0.00
0.00	0.00	0.00	0.00	0.00	0.00	0.00	0.00	0.00	0.00	0.00	0.00	0.00	0.00	0.00	0.00	0.00	0.00	0.00
0.00	0.00	0.00	0.00	0.00	0.00	0.00	0.00	0.00	0.00	0.00	0.00	0.00	0.00	0.00	0.00	0.00	0.00	0.00
0.00	0.00	0.00	0.00	0.00	0.00	0.00	0.00	0.00	0.00	0.00	0.00	0.00	0.00	0.00	0.00	0.00	0.00	0.00
0.00	0.00	0.00	0.00	0.00	0.00	0.00	0.00	0.00	0.00	0.00	0.00	0.00	0.00	0.00	0.00	0.00	0.00	0.00
1.08	2.27	1.71	0.13	0.08	2.84	0.03	0.88	6.22	0.17	0.02	1.33	1.37	5.09	2.85	0.17	2.72	3.07	2.68
3.90	1.97	0.89	2.19	1.15	3.07	0.60	1.00	1.23	0.98	1.06	2.32	3.79	0.91	1.44	2.19	3.10	3.62	2.72
3.89	4.56	4.36	2.09	4.57	5.24	3.51	4.60	4.05	3.51	3.58	4.58	1.52	5.38	4.16	2.09	0.86	1.69	1.88
2.06	1.97	1.16	3.48	2.15	1.93	1.93	1.44	1.30	1.68	2.30	2.39	2.95	1.29	1.42	5.14	4.10	3.00	1.66
15.42	19.75	20.19	21.78	6.66	11.76	5.89	7.67	13.58	5.31	5.31	8.17	10.82	18.85	21.19	6.12	8.47	9.00	17.55
17.22	16.36	12.03	17.93	9.17	10.13	7.28	8.59	8.59	7.15	8.22	7.49	8.36	10.81	11.17	8.82	8.06	8.00	9.30
8.38	9.54	14.90	17.03	7.88	9.92	10.13	11.29	15.68	16.48	18.37	22.56	23.52	13.07	17.00	17.82	24.41	27.38	22.81
22.63	18.82	32.67	22.33	20.40	25.55	23.49	30.55	43.38	29.11	26.95	40.50	39.19	31.42	37.00	27.50	35.48	40.30	44.25
14.53	11.73	14.17	12.61	23.07	21.80	35.20	44.47	19.47	30.87	25.05	42.89	35.40	16.83	16.16	26.95	35.22	38.30	27.84
3.04	2.44	3.93	7.98	36.18	12.45	16.55	21.88	4.95	15.43	14.31	12.60	10.45	3.89	4.33	15.44	11.91	12.69	7.40
7.12	6.26	5.48	9.50	4.71	4.41	13.79	9.39	3.29	12.83	12.83	14.89	12.33	4.25	4.91	13.26	11.98	13.31	7.79
9.51	7.32	7.17	5.24	11.88	10.04	14.93	10.92	8.42	18.70	18.78	19.09	16.70	8.28	7.83	17.11	16.05	15.62	10.69
34.33	33.02	13.96	6.49	40.99	40.47	38.85	42.62	14.85	45.26	35.15	42.71	34.54	23.31	16.98	25.51	26.28	24.02	21.56
14.89	15.39	29.69	30.13	9.43	18.15	8.49	16.77	39.65	14.47	11.37	26.25	27.36	25.50	29.95	12.55	16.93	20.40	31.45
4.67	5.08	4.54	5.10	3.95	4.02	4.55	3.84	4.82	3.88	4.53	3.54	3.97	4.18	4.83	3.77	3.46	4.00	4.05
1.82	1.67	1.62	2.77	0.01	0.29	0.00	0.00	0.75	0.00	0.00	0.05	0.19	0.81	1.49	0.00	0.00	0.00	0.71
0.00	0.00	0.00	0.00	0.00	0.00	0.00	0.00	0.00	0.00	0.00	0.00	0.00	0.00	0.00	0.00	0.00	0.00	0.00
0.00	0.00	0.00	0.00	0.00	0.00	0.00	0.00	0.00	0.00	0.00	0.00	0.00	0.00	0.00	0.00	0.00	0.00	0.00
0.00	0.00	0.00	0.00	0.00	0.00	0.00	0.00	0.00	0.00	0.00	0.00	0.00	0.00	0.00	0.00	0.00	0.00	0.00
0.00	0.00	0.00	0.00	0.00	0.00	0.00	0.00	0.00	0.00	0.00	0.00	0.00	0.00	0.00	0.00	0.00	0.00	0.00
0.00	0.00	0.00	0.00	0.00	0.00	0.00	0.00	0.00	0.00	0.00	0.00	0.00	0.00	0.00	0.00	0.00	0.00	0.00
0.00	0.00	0.00	0.00	0.00	0.00	0.00	0.00	0.00	0.00	0.00	0.00	0.00	0.00	0.00	0.00	0.00	0.00	0.00
0.00	0.00	0.00	0.00	0.00	0.00	0.00	0.00	0.00	0.00	0.00	0.00	0.00	0.00	0.00	0.00	0.00	0.00	0.00
0.00	0.00	0.00	0.00	0.00	0.00	0.00	0.00	0.00	0.00	0.00	0.00	0.00	0.00	0.00	0.00	0.00	0.00	0.00
0.00	0.00	0.00	0.00	0.00	0.00	0.00	0.00	0.00	0.00	0.00	0.00	0.00	0.00	0.00	0.00	0.00	0.00	0.00
0.00	0.00	0.00	0.00	0.00	0.00	0.00	0.00	0.00	0.00	0.00	0.00	0.00	0.00	0.00	0.00	0.00	0.00	0.00
0.00	0.00	0.00	0.00	0.00	0.00	0.00	0.00	0.00	0.00	0.00	0.00	0.00	0.00	0.00	0.00	0.00	0.00	0.00
0.00	0.00	0.00	0.00	0.00	0.00	0.00	0.00	0.00	0.00	0.00	0.00	0.00	0.00	0.00	0.00	0.00	0.00	0.00
0.00	0.00	0.00	0.00	0.00	0.00	0.00	0.00	0.00	0.00	0.00	0.00	0.00	0.00	0.00	0.00	0.00	0.00	0.00
0.00	0.00	0.00	0.00	0.00	0.00	0.00	0.00	0.00	0.00	0.00	0.00	0.00	0.00	0.00	0.00	0.00	0.00	0.00
0.00	0.00	0.00	0.00	0.00	0.00	0.00	0.00	0.00	0.00	0.00	0.00	0.00	0.00	0.00	0.00	0.00	0.00	0.00
0.00	0.00	0.00	0.00	0.00	0.00	0.00	0.00	0.00	0.00	0.00	0.00	0.00	0.00	0.00	0.00	0.00	0.00	0.00
0.00	0.00	0.00	0.00	0.00	0.00	0.00	0.00	0.00	0.00	0.00	0.00	0.00	0.00	0.00	0.00	0.00	0.00	0.00
0.00	0.00	0.00	0.00	0.00	0.00	0.00	0.00	0.00	0.00	0.00	0.00	0.00	0.00	0.00	0.00	0.00	0.00	0.00
0.00	0.00	0.00	0.00	0.00	0.00	0.00	0.00	0.00	0.00	0.00	0.00	0.00	0.00	0.00	0.00	0.00	0.00	0.00
0.00	0.00	0.00	0.00	0.00	0.00	0.00	0.00	0.00	0.00	0.00	0.00	0.00	0.00	0.00	0.00	0.00	0.00	0.00
0.00	0.00	0.00	0.00	0.00	0.00	0.00	0.00	0.00	0.00	0.00	0.00	0.00	0.00	0.00	0.00	0.00	0.00	0.00
0.00	0.00	0.00	0.00	0.00	0.00	0.00	0.00	0.00	0.00	0.00	0.00	0.00	0.00	0.00	0.00	0.00	0.00	0.00
0.00	0.00	0.00	0.00	0.00	0.00	0.00	0.00	0.00	0.00	0.00	0.00	0.00	0.00	0.00	0.00	0.00	0.00	0.00
0.00	0.00	0.00	0.00	0.00	0.00	0.00	0.00	0.00	0.00	0.00	0.00	0.00	0.00	0.00	0.00	0.00	0.00	0.00
0.00	0.00	0.00	0.00	0.00	0.00	0.00	0.00	0.00	0.00	0.00	0.00	0.00	0.00	0.00	0.00	0.00	0.00	0.00
0.00	0.00	0.00	0.00	0.00	0.00	0.00	0.00	0.00	0.00	0.00	0.00	0.00	0.00	0.00	0.00	0.00	0.00	0.00
0.00	0.00	0.00	0.00	0.00	0.00	0.00	0.00	0.00	0.00	0.00	0.00	0.00	0.00	0.00	0.00	0.00	0.00	0.00
0.00	0.00	0.00	0.00	0.00	0.00	0.00	0.00	0.00	0.00	0.00	0.00	0.00	0.00	0.00	0.00	0.00	0.00	0.00
0.00	0.00	0.00	0.00	0.00	0.00	0.00	0.00	0.00	0.00	0.00	0.00	0.00	0.00	0.00	0.00	0.00	0.00	0.00
0.00	0.00	0.00	0.00	0.00	0.00	0.00	0.00	0.00	0.00	0.00	0.00	0.00	0.00	0.00	0.00	0.00	0.00	0.00
0.00	0.00	0.00	0.00	0.00	0.00	0.00	0.00	0.00	0.00	0.00	0.00	0.00	0.00	0.00	0.00	0.00	0.00	0.00
0.00	0.00	0.00	0.00	0.00	0.00	0.00	0.00	0.00	0.00	0.00	0.00	0.00	0.00	0.00	0.00	0.00	0.00	0.00
0.00	0.00	0.00	0.00	0.00	0.00	0.00	0.00	0.00	0.00	0.00	0.00	0.00	0.00	0.00	0.00	0.00	0.00	0.00
0.00	0.00	0.00	0.00	0.00	0.00	0.00	0.00	0.00	0.00	0.00	0.00	0.00	0.00	0.00	0.00	0.00	0.00	0.00
0.00	0.00	0.00	0.00	0.00	0.00	0.00	0.00	0.00	0.00	0.00	0.00	0.00	0.00	0.00	0.00	0.00	0.00	0.00
0.00	0.00	0.00	0.00	0.00	0.00	0.00	0.00	0.00	0.00	0.00	0.00	0.00	0.00	0.00	0.00	0.00	0.00	0.00
0.00	0.00	0.00	0.00	0.00	0.00	0.00	0.00	0.00	0.00	0.00	0.00	0.00	0.00	0.00	0.00	0.00	0.00	0.00
0.00	0.00	0.00	0.00	0.00	0.00	0.00	0.00	0.00	0.00	0.00	0.00	0.00	0.00	0.00	0.00	0.00	0.00	0.00
0.00	0.00	0.00	0.00	0.00	0.00	0.00	0.00	0.00	0.00	0.00	0.00	0.00	0.00	0.00	0.00	0.00	0.00	0.00
0.00	0.00	0.00	0.00	0.00	0.00	0.00	0.00	0.00	0.00	0.00	0.00	0.00	0.00	0.00	0.00	0.00	0.00	0.00
0.00	0.00	0.00	0.00	0.00	0.00	0.00	0.00	0.00	0.00	0.00	0.00	0.00	0.00	0.00	0.00	0.00	0.00	0.00
0.00	0.00	0.00	0.00	0.00	0.00	0.00	0.00	0.00	0.00	0.00	0.00	0.00	0.00	0.00	0.00	0.00	0.00	0.00
0.00	0.00	0.00	0.00	0.00	0.00	0.00	0.00	0.00	0.00	0.00	0.00	0.00	0.00	0.00	0.00	0.00	0.00	0.00
0.00	0.00	0.00	0.00	0.00	0.00	0.00	0.00	0.00	0.00	0.00	0.00	0.00	0.00	0.00	0.00	0.00	0.00	0.00
0.00	0.00	0.00	0.00	0.00	0.00	0.00	0.00	0.00	0.00	0.00	0.00	0.00	0.00	0.00	0.00	0.00	0.00	0.00
0.00	0.00	0.00	0.00	0.00	0.00	0.00	0.00	0.00	0.00	0.00	0.00	0.00	0.00	0.00	0.00	0.00	0.00	0.00
0.00	0.00	0.00	0.00	0.00	0.00	0.00	0.00	0.00	0.00	0.00	0.00	0.00	0.00	0.00	0.00	0.00	0.00	0.00
0.00	0.00	0.00	0.00	0.00	0.00	0.00	0.00	0.00	0.00	0.00	0.00	0.00	0.00	0.00	0.00	0.00	0.00	0.00
0.00	0.00	0.00	0.00	0.00	0.00	0.00	0.00	0.00	0.00	0.00	0.00	0.00	0.00	0.00	0.00	0.00	0.00	0.00
0.00	0.00	0.00	0.00	0.00	0.00	0.00	0.00	0.00	0.00	0.00	0.00	0.00	0.00	0.00	0.00	0.00	0.00	0.00
0.00	0.00	0.00	0.00	0.00	0.00	0.00	0.00	0.00	0.00	0.00	0.00	0.00	0.00	0.00	0.00	0.00	0.00	0.00
0.00	0.00	0.00	0.00	0.00	0.00	0.00	0.00	0.00	0.00	0.00	0.00	0.00	0.00	0.00	0.00	0.00	0.00	0.00
0.00	0.00	0.00	0.00	0.00	0.00	0.00	0.00	0.00	0.00	0.00	0.00	0.00	0.00	0.00	0.00	0.00	0.00	0.00
0.00	0.00	0.00	0.00	0.00	0.00	0.00	0.00	0.00	0.00	0.00	0.00	0.00	0.00	0.00	0.00	0.00	0.00	0.00
0.00	0.00	0.00	0.00	0.00	0.00	0.00	0.00	0.00	0.00	0.00	0.00	0.00	0.00	0.00	0.00	0.00	0.00	0.00
0.00	0.00	0.00	0.00	0.00	0.00	0.00	0.00	0.00	0.00	0.00	0.00	0.00	0.00	0.00	0.00	0.00	0.00	0.00
0.00	0.00	0.00	0.00	0.00	0.00	0.00	0.00	0.00	0.00	0.00	0.00	0.00	0.00	0.00	0.00	0.00	0.00	0.00
0.00	0.00	0.00	0.00	0.00	0.00	0.00	0.00	0.00	0.00	0.00	0.00	0.00	0.00	0.00	0.00	0.00	0.00	0.00
0.00	0.00	0.00	0.00	0.00	0.00	0.00	0.00	0.00	0.00	0.00	0.00	0.00	0.00	0.00	0.00	0.00	0.00	0.00
0.00	0.00	0.00	0.00	0.00	0.00	0.00	0.00	0.00	0.00	0.00	0.00	0.00	0.00	0.00	0.00	0.00	0.00	0.00
0.00	0.00	0.00	0.00	0.00	0.00	0.00	0.00	0.00	0.00	0.00	0.00	0.00	0.00	0.00	0.00	0.00	0.00	0.00
0.00	0.00	0.00	0.00	0.00	0.00	0.00	0.00	0.00	0.00	0.00	0.00	0.00	0.00	0.00	0.00	0.00	0.00	0.00
0.00	0.00	0.00	0.00	0.00	0.00	0.00	0.00	0.00	0.00	0.00	0.00	0.00	0.00	0.00	0.00	0.00	0.00	0.00
0.00	0.00	0.00	0.00	0.00	0.00	0.00	0.00	0.00	0.00	0.00	0.00	0.00	0.00	0.00	0.00	0.00	0.00	0.00
0.00	0.00	0.00	0.00	0.00	0.00	0.00	0.00	0.00	0.00	0.00	0.00	0.00	0.00	0.00	0.00	0.00	0.00	0.00
0.00	0.00	0.00	0.00	0.00	0.00	0.00	0.00	0.00	0.00	0.00	0.00	0.00	0.00	0.00	0.00	0.00	0.00	0.00
0.00	0.00	0.00	0.00	0.00	0.00	0.00	0.00	0.00	0.00	0.00	0.00	0.00	0.00	0.00	0.00	0.00	0.00	0.00
0.00	0.00	0.00	0.00	0.00	0.00	0.00	0.00	0.00	0.00	0.00	0.00	0.00	0.00	0.00	0.00	0.00	0.00	0.00
0.00	0.00	0.00	0.00	0.00	0.00	0.00	0.00	0.00	0.00	0.00	0.00	0.00	0.00	0.00	0.00	0.00	0.00	0.00
0.00	0.00	0.00	0.00	0.00	0.00	0.00	0.00	0.00	0.00	0.00	0.00	0.00	0.00	0.00	0.00	0.00	0.00	0.00
0.00	0.00	0.00	0.00	0.00	0.00	0.00	0.00	0.00	0.00	0.00	0.00	0.00	0.00	0.00	0.00	0.00	0.00	0.00
0.00	0.00	0.00	0.00	0.00	0.00	0.00	0.00	0.00	0.00	0.00	0.00	0.00	0.00	0.00	0.00	0.00	0.00	0.00
0.00	0.00	0.00	0.00	0.00	0.00	0.00	0.00	0.00	0.00	0.00	0.00	0.00	0.00	0.00	0.00	0.00	0.00	0.00
0.00	0.00	0.00	0.00	0.00	0.00	0.00	0.00	0.00	0.00	0.00	0.00	0.00	0.00	0.00	0.00	0.00	0.00	0.00
0.00	0.00	0.00	0.00	0.00	0.00	0.00	0.00	0.00	0.00	0.00	0.00	0.00	0.00	0.00	0.00	0.00	0.00	0.00
0.00	0.00	0.00	0.00	0.00	0.00	0.00	0.00	0.00	0.00	0.00	0.00	0.00	0.00	0.00	0.00	0.00	0.00	0.00
0.00	0.00	0.00	0.00	0.00	0.00	0.00	0.00	0.00	0.00	0.00	0.00	0.00	0.00	0.00	0.00	0.00	0.00	0.00
0.00	0.00	0.00	0.00	0.00	0.00	0.00	0.00	0.00	0.00	0.00	0.00	0.00	0.00	0.00	0.00	0.00	0.00	0.00
0.00	0.00	0.00	0.00	0.00	0.00	0.00	0.00	0.00	0.00	0.00	0.00	0.00	0.00	0.00	0.00	0.00	0.00	0.00
0.00	0.00	0.00	0.00	0.00	0.00	0.00	0.00	0.00	0.00	0.00	0.00	0.00	0.00	0.00	0.00	0.00	0.00	0.00
0.00	0.00	0.00	0.00	0.00	0.00	0.00	0.00	0.00	0.00	0.00	0.00	0.00	0.00	0.00	0.00	0.00	0.00	0.00
0.00	0.00	0.00	0.00	0.00	0.00	0.00	0.00	0.00	0.00	0.00	0.00	0.00	0.00	0.00	0.00	0.00	0.00	0.00
0.00	0.00	0.00	0.00	0.00	0.00	0.00	0.00	0.00	0.00	0.00	0.00	0.00	0.00	0.00	0.00	0.00	0.00	0.00
0.00	0.00	0.00	0.00	0.00	0.00	0.00	0.00	0.00	0.00	0.00	0.00	0.00	0.00	0.00	0.00	0.00	0.00	0.00
0.00	0.00	0.00	0.00	0.00	0.00	0.00	0.00	0.00	0.00	0.00	0.00	0.00	0.00	0.00	0.00	0.00	0.00	0.00
0.00	0.00	0.00	0.00	0.00	0.00	0.00	0.00	0.00	0.00	0.00	0.00	0.00	0.00	0.00	0.00	0.00	0.00	0.00
0.00	0.00	0.00	0.00	0.00	0.00	0.00	0.00	0.00	0.00	0.00	0.00	0.00	0.00	0.00	0.00	0.00	0.00	0.00
0.00	0.00	0.00	0.00	0.00	0.00	0.00	0.00	0.00	0.00	0.00	0.00	0.00	0.00	0.00	0.00	0.00	0.00	0.00
0.00	0.00	0.00	0.00	0.00	0.00	0.00	0.00	0.00	0.00	0.00	0.00	0.00	0.00	0.00	0.00	0.00	0.00	0.00
0.00	0.00	0.00	0.00	0.00	0.00	0.00	0.00	0.00	0.00	0.00	0.00	0.00	0.00	0.00	0.00	0.00	0.00	0.00
0.00	0.00	0.00	0.00	0.00	0.00	0.00	0.00	0.00	0.00	0.00	0.00	0.00	0.00	0.00	0.00	0.00	0.00	0.00
0.00	0.00	0.00	0.00	0.00	0.00	0.00	0.00	0.00	0.00	0.00	0.00	0.00	0.00	0.00	0.00	0.00	0.00	0.00
0.00	0.00	0.00	0.00	0.00	0.00	0.00	0.00	0.00	0.00	0.00	0.00	0.00	0.00	0.00	0.00	0.00	0.00	0.00
0.00	0.00	0.00	0.00	0.00	0.00	0.00	0.00	0.00	0.00	0.00	0.00	0.00	0.00	0.00	0.00	0.00	0.00	0.00
0.00	0.00	0.00	0.00	0.00	0.00	0.00	0.00	0.00	0.00	0.00	0.00	0.00	0.00	0.00	0.00	0.00	0.00	0.00
0.00	0.00	0.00	0.00	0.00	0.00	0.00	0.00	0.00	0.00	0.00	0.00	0.00	0.00	0.00	0.00	0.00	0.00	0.00
0.00	0.00	0.00	0.00	0.00	0.00	0.00	0.00	0.00	0.00	0.00	0.00	0.00	0.00	0.00	0.00	0.00	0.00	0.00
0.00	0.00	0.00	0.00	0.00	0.00	0.00	0.00	0.00	0.00	0.00	0.00	0.00	0.00	0.00	0.00	0.00	0.00	0.00
0.00	0.00	0.00	0.00	0.00	0.00	0.00	0.00	0.00	0.00	0.00	0.00	0.00	0.00	0.00	0.00	0.00	0.00	0.00
0.00	0.00	0.00	0.00	0.00	0.00	0.00	0.00	0.00	0.00	0.00	0.00	0.00	0.00	0.00	0.00	0.00	0.00	0.00
0.00	0.00	0.00	0.00	0.00	0.00	0.00	0.00	0.00	0.00	0.00	0.00	0.00	0.00	0.00	0.00	0.00	0.00	0.00
0.00	0.00	0.00	0.00	0.00	0.00	0.00	0.00	0.00	0.00	0.00	0.00	0.00	0.00	0.00	0.00	0.00	0.00	0.00
0.00	0.00	0.00	0.00	0.00	0.00	0.00	0.00	0.00	0.00	0.00	0.00	0.00	0.00	0.00	0.00	0.00	0.00	0.00
0.00	0.00	0.00	0.00	0.00	0.00	0.00	0.00	0.00	0.00	0.00	0.00	0.00	0.00	0.00	0.00	0.00	0.00	0.00
0.00	0.00	0.00	0.00	0.00	0.00	0.00	0.00	0.00	0.00	0.00	0.00	0.00	0.00	0.00	0.00	0.00	0.00	0.00
0.00	0.00	0.00	0.00	0.00	0.00	0.00	0.00	0.00	0.00	0.00	0.00	0.00	0.00	0.00	0.00	0.00	0.00	0.00
0.00	0.00	0.00	0.00	0.00	0.00	0.00	0.00	0.00	0.00	0.00	0.00	0.00	0.00	0.00	0.00	0.00	0.00	0.00
0.00	0.00	0.00	0.00	0.00	0.00	0.00	0.00	0.00	0.00	0.00	0.00	0.00	0.00	0.00	0.00	0.00	0.00	0.00
0.00	0.00	0.00	0.00	0.00	0.00	0.00	0.00	0.00	0.00	0.00	0.00	0.00	0.00	0.00	0.00	0.00	0.00	0.00
0.00	0.00	0.00	0.00	0.00	0.00	0.00	0.00	0.00	0.00	0.00	0.00	0.00	0.00	0.00	0.00	0.00	0.00	0.00
0.00	0.00	0.00	0.00	0.00	0.00	0.00	0.00	0.00	0.00	0.00	0.00	0.00	0.00	0.00	0.00	0.00	0.00	0.00
0.00	0.00	0.00	0.00	0.00	0.00	0.00	0.00	0.00	0.00	0.00	0.00	0.00	0.00	0.00	0.00	0.00	0.00	0.00
0.00	0.00	0.00	0.00	0.00	0.00	0.00	0.00	0.00	0.00	0.00	0.00	0.00	0.00	0.00	0.00	0.00	0.00	0.00
0.00	0.00	0.00	0.00	0.00	0.00	0.00	0.00	0.00	0.00	0.00	0.00	0.00	0.00	0.00	0.00	0.00	0.00	0.00
0.00	0.00	0.00	0.00	0.00	0.00	0.00	0.00	0.00	0.00	0.00	0.00	0.00	0.00	0.00	0.00	0.00	0.00	0.00
0.00	0.00	0.00	0.00	0.00	0.00	0.00	0.00	0.00	0.00	0.00	0.00	0.00	0.00	0.00	0.00	0.00	0.00	0.00
0.00	0.00	0.00	0.00	0.00	0.00	0.00	0.00	0.00	0.00	0.00	0.00	0.00	0.00	0.00	0.00	0.00	0.00	0.00
0.00	0.00	0.00	0.00	0.00	0.00	0.00	0.00	0.00	0.00	0.00	0.00	0.00	0.00	0.00	0.00	0.00	0.00	0.00
0.00	0.00	0.00	0.00	0.00	0.00	0.00	0.00	0.00	0.00	0.00	0.00	0.00	0.00	0.00	0.00	0.00	0.00	0.00
0.00	0.00	0.00	0.00	0.00	0.00	0.00	0.00	0.00	0.00	0.00	0.00	0.00	0.00	0.00	0.00	0.00	0.00	0.00
0.00	0.00	0.00	0.00	0.00	0.00	0.00	0.00	0.00	0.00	0.00	0.00	0.00	0.00	0.00	0.00	0.00	0.00	0.00
0.00	0.00	0.00	0.00	0.00	0.00	0.00	0.00	0.00	0.00	0.00	0.00	0.00	0.00	0.00	0.00	0.00	0.00	0.00
0.00	0.00	0.00	0.00	0.00	0.00	0.00	0.00	0.00	0.00	0.00	0.00	0.00	0.00	0.00	0.00	0.00	0.00	0.00
0.00	0.00	0.00	0.00	0.00	0.00	0.00	0.00	0.00	0.00	0.00	0.00	0.00	0.00	0.00	0.00	0.00	0.00	0.00
0.00	0.00	0.00	0.00	0.00	0.00	0.00	0.00	0.00	0.00	0.00	0.00	0.00	0.00	0.00	0.00	0.00	0.00	0.00
0.00	0.00	0.00	0.00	0.00	0.00	0.00	0.00	0.00	0.00	0.00	0.00	0.00	0.00	0.00	0.00	0.00	0.00	0.00
0.00	0.00	0.00	0.00	0.00	0.00	0.00	0.00	0.00	0.00	0.00	0.00	0.00	0.00	0.00	0.00	0.00	0.00	0.00
0.00	0.00	0.00	0.00	0.00	0.00	0.00	0.00	0.00	0.00	0.00	0.00	0.00	0.00	0.00	0.00	0.00	0.00	0.00
165.33	160.00	186.56	167.72	182.69	185.42	183.92	217.79	191.34	207.25	188.50	252.67	233.94	175.47	183.70	166.00	213.15	225.02	215.40

平成11年8月洪水の小流域ごとの流域平均雨量について

(単位:mm)

流域No	1	2	3	4	5	6	7	8	9	10	11	12	13	14	15	16	17	18	19	20
	流域平均雨量	流域平均雨量	流域平均雨量	流域平均雨量	流域平均雨量	流域平均雨量	流域平均雨量	流域平均雨量	流域平均雨量	流域平均雨量	流域平均雨量	流域平均雨量	流域平均雨量	流域平均雨量	流域平均雨量	流域平均雨量	流域平均雨量	流域平均雨量	流域平均雨量	流域平均雨量
年月日																				
H11.8.13 0:00	0.00	0.00	0.00	0.00	0.00	0.00	0.00	0.00	0.00	0.00	0.00	0.00	0.00	0.00	0.00	0.00	0.00	0.00	0.00	0.00
H11.8.13 1:00	0.00	0.00	0.05	0.00	0.00	0.00	0.03	0.34	0.00	0.01	0.00	0.16	0.16	0.07	0.00	0.06	0.00	0.00	0.04	0.00
H11.8.13 2:00	0.00	0.00	0.14	0.03	0.00	0.00	0.15	0.02	0.00	0.00	0.00	0.05	0.71	0.00	0.05	0.11	0.14	0.00	0.58	0.32
H11.8.13 3:00	0.00	0.00	0.00	0.00	0.00	0.00	0.00	0.00	0.00	0.00	0.00	0.00	1.64	0.44	0.20	0.15	0.00	0.00	0.11	0.00
H11.8.13 4:00	0.00	0.19	0.00	0.16	1.47	0.07	0.22	0.50	0.04	0.01	0.05	1.02	0.95	0.00	0.61	0.05	0.21	0.03	0.08	0.32
H11.8.13 5:00	0.00	0.00	0.31	3.29	2.15	0.50	0.44	0.04	0.00	0.01	0.77	5.25	11.37	0.00	0.16	0.11	0.25	0.09	0.10	0.06
H11.8.13 6:00	0.00	0.00	1.01	9.12	2.69	0.71	0.26	4.93	0.00	0.64	11.95	22.97	11.03	0.00	0.13	0.07	0.62	0.06	0.17	0.61
H11.8.13 7:00	0.00	0.07	0.40	1.08	3.23	0.02	3.72	6.54	0.37	4.45	11.55	13.27	6.01	0.00	0.30	0.00	0.21	0.49	0.70	7.72
H11.8.13 8:00	0.06	0.99	0.70	0.68	0.64	0.06	0.53	0.87	1.33	3.27	4.41	1.66	0.07	0.19	0.47	0.12	0.66	0.81	0.31	0.44
H11.8.13 9:00	0.00	0.02	0.23	0.00	0.00	0.00	0.00	0.24	0.24	1.27	1.07	1.60	0.24	0.19	0.26	0.02	0.00	0.35	0.11	0.28
H11.8.13 10:00	0.00	0.00	0.00	0.00	0.00	0.00	0.00	0.06	0.03	0.17	0.60	0.39	1.19	0.00	0.16	0.00	0.00	0.00	0.01	0.18
H11.8.13 11:00	0.00	0.00	0.00	0.26	0.01	0.00	0.00	0.00	0.00	0.00	0.00	0.00	0.00	0.08	0.00	0.00	0.00	0.00	0.01	0.14
H11.8.13 12:00	0.00	0.00	0.00	0.00	0.00	0.00	0.00	0.00	0.00	0.00	0.00	0.01	0.02	1.05	0.00	0.00	0.00	0.00	0.00	0.00
H11.8.13 13:00	0.37	2.68	0.00	0.00	0.00	0.00	0.00	0.19	0.18	0.00	0.28	0.07	0.00	0.07	0.00	0.00	0.31	0.04	0.43	0.00
H11.8.13 14:00	2.40	7.02	0.76	0.26	0.01	0.00	0.46	0.05	1.19	0.03	0.00	0.15	1.05	0.65	0.07	0.00	0.10	0.01	0.50	0.99
H11.8.13 15:00	3.23	12.00	4.27	0.00	0.00	0.00	0.03	0.45	3.89	0.98	0.72	0.37	0.98	0.37	0.54	0.12	0.68	0.00	0.14	0.00
H11.8.13 16:00	6.71	16.32	12.64	1.42	0.95	10.44	0.80	0.72	6.56	3.47	2.86	0.34	0.03	0.42	1.07	0.00	0.35	0.33	0.00	0.20
H11.8.13 17:00	2.18	2.27	4.91	2.34	0.00	1.05	0.00	0.20	3.27	0.24	0.08	0.00	0.00	0.00	0.39	0.19	1.29	0.03	0.22	0.00
H11.8.13 18:00	1.78	0.43	0.40	0.53	0.00	0.01	0.00	0.06	0.12	0.01	0.00	0.14	0.10	0.03	0.44	0.00	0.00	0.00	0.00	0.04
H11.8.13 19:00	0.56	0.45	0.00	0.00	0.00	0.00	0.15	0.02	0.00	0.01	0.00	0.30	0.90	0.07	0.79	0.84	8.32	0.63	0.88	1.45
H11.8.13 20:00	0.00	0.00	0.00	0.00	0.08	0.08	0.43	0.01	0.00	0.06	0.29	0.70	2.84	0.75	3.35	2.69	3.69	6.97	6.12	1.05
H11.8.13 21:00	0.00	0.00	0.00	0.00	0.00	0.06	0.56	0.17	0.00	0.01	0.00	0.43	2.13	1.14	1.19	0.96	0.44	0.14	2.21	1.80
H11.8.13 22:00	0.00	0.00	0.07	0.50	0.00	0.01	0.00	0.00	0.27	0.01	0.00	0.06	0.28	0.56	0.10	1.09	1.77	0.18	1.33	0.76
H11.8.13 23:00	1.17	1.53	0.05	0.00	0.00	0.00	0.00	0.13	0.31	0.01	0.00	0.00	0.00	0.81	0.52	0.11	0.69	0.20	0.79	0.05
H11.8.14 0:00	0.41	0.45	0.02	0.00	0.00	0.00	0.00	0.00	0.00	0.00	0.00	0.00	0.00	0.55	0.27	2.49	0.10	0.01	0.67	0.00
H11.8.14 1:00	0.00	0.00	0.00	0.00	0.00	0.00	0.00	0.00	0.00	0.00	0.00	0.00	0.00	0.15	0.16	0.94	0.48	0.03	0.28	0.00
H11.8.14 2:00	0.00	0.00	0.00	0.00	0.00	0.00	0.15	0.02	0.09	0.15	0.26	0.00	0.67	0.65	0.19	0.06	0.21	0.44	0.25	0.78
H11.8.14 3:00	0.00	0.21	0.44	0.66	0.36	0.87	0.47	0.42	0.41	0.27	0.00	0.46	0.64	0.61	0.66	1.85	3.75	0.81	0.47	0.15
H11.8.14 4:00	0.10	0.32	0.38	0.13	1.32	0.56	1.84	1.39	0.24	0.74	3.61	4.32	6.79	0.95	1.49	2.71	5.42	2.82	6.22	6.02
H11.8.14 5:00	0.16	1.09	1.94	4.88	3.99	2.60	2.19	3.38	3.09	2.71	2.47	3.00	1.28	2.89	5.19	2.90	2.25	5.66	4.20	3.07
H11.8.14 6:00	1.15	1.51	1.31	1.00	1.00	0.93	0.82	0.68	2.82	2.58	2.43	1.31	1.17	0.86	1.07	1.38	1.10	1.35	1.34	0.68
H11.8.14 7:00	0.71	1.43	0.77	0.37	0.00	0.06	0.53	0.41	1.56	0.95	1.74	1.60	1.50	2.54	0.86	3.18	1.14	0.25	1.44	0.97
H11.8.14 8:00	0.49	0.28	0.66	0.60	1.59	0.76	1.79	4.79	2.95	6.52	8.42	9.01	7.23	2.07	1.90	3.95	7.19	1.60	3.46	2.96
H11.8.14 9:00	2.45	4.14	5.93	6.95	9.14	6.38	8.57	8.89	8.98	7.72	7.09	7.70	9.67	6.76	7.48	10.53	7.44	7.45	9.79	10.42
H11.8.14 10:00	3.57	4.87	3.68	3.79	3.29	4.22	3.90	4.31	3.80	4.76	5.58	5.21	6.77	7.69	5.98	7.07	4.21	5.03	7.50	5.82
H11.8.14 11:00	4.06	4.66	4.68	5.82	7.04	6.70	5.25	7.15	6.88	6.68	8.73	5.18	4.19	2.10	2.47	4.61	3.79	3.08	4.25	4.62
H11.8.14 12:00	2.00	1.98	1.68	1.56	1.23	2.69	2.19	1.23	2.08	1.50	1.68	1.84	2.87	4.57	3.39	5.21	3.19	3.04	3.86	2.79
H11.8.14 13:00	0.35	0.53	1.09	1.34	1.33	0.81	1.49	3.01	1.02	2.70	4.56	4.79	4.35	3.79	2.95	5.42	6.00	2.02	3.98	3.64
H11.8.14 14:00	1.43	0.12	0.99	1.58	1.80	3.55	4.24	2.35	2.84	3.14	3.86	4.52	6.49	6.78	6.90	9.36	7.02	5.72	8.01	5.29
H11.8.14 15:00	0.75	0.88	0.53	0.40	0.78	1.88	3.57	2.00	2.29	2.12	2.12	2.32	5.49	11.19	6.77	11.83	4.79	4.32	8.65	5.05
H11.8.14 16:00	0.00	0.28	0.71	0.25	1.47	1.11	2.80	4.08	6.14	6.53	11.57	7.97	5.70	7.21	3.23	8.97	4.98	2.35	6.67	4.46
H11.8.14 17:00	0.87	3.27	3.24	3.97	4.42	5.28	4.51	3.75	7.01	5.08	3.57	3.41	2.38	8.64	6.78	8.46	2.67	5.10	6.31	4.92
H11.8.14 18:00	3.56	4.43	3.89	2.49	1.29	1.30	1.47	1.95	7.81	4.48	2.23	1.53	1.28	1.81	1.67	1.81	3.19	1.83	1.55	1.01
H11.8.14 19:00	1.33	0.44	0.31	0.13	1.47	1.07	1.81	2.84	2.36	3.95	6.65	5.28	4.41	6.57	3.22	14.53	10.86	2.20	10.10	4.43
H11.8.14 20:00	0.16	1.37	1.79	1.20	2.00	3.58	3.89	2.65	5.00	3.35	5.87	4.87	5.76	14.79	6.07	25.94	10.11	5.41	21.54	9.50
H11.8.14 21:00	1.22	3.59	4.55	5.09	6.65	7.50	4.80	5.32	5.90	7.30	11.78	6.68	4.48	13.42	8.90	21.83	12.98	6.48	14.43	6.19
H11.8.14 22:00	0.10	0.73	1.88	2.83	4.68	7.56	11.10	3.88	2.30	1.78	2.52	3.64	8.07	21.79	14.66	26.04	10.59	12.80	16.31	13.95
H11.8.14 23:00	1.05	1.17	1.24	3.30	6.47	13.22	14.01	3.00	1.63	2.55	2.79	2.90	7.89	11.63	16.73	14.23	18.85	17.37	12.57	14.22
H11.8.15 0:00	0.57	1.36	0.81	2.80	2.63	6.20	6.83	0.20	1.16	1.45	1.73	1.61	1.73	2.62	18.09	2.10	11.87	16.12	12.90	10.38
H11.8.15 1:00	0.00	0.09	0.15	0.11	0.25	3.85	2.46	0.18	0.70	1.53	1.78	1.49	0.26	1.46	11.12	1.96	6.92	37.87	9.45	7.24
H11.8.15 2:00	0.00	0.03	0.03	0.00	0.00	0.30	0.15	0.09	1.15	2.10	2.25	1.25	0.19	0.68	7.11	6.20	3.67	37.97	5.92	1.82
H11.8.15 3:00	0.00	0.05	0.14	0.04	0.01	0.72	0.37	0.00	1.08	0.92	1.32	1.16	0.53	1.88	13.21	7.07	2.18	2.06	3.35	0.25
H11.8.15 4:00	0.00	0.14	0.37	0.43	0.20	0.30	0.01	0.39	1.02	1.01	1.91	1.03	0.50	1.60	15.22	5.32	5.21	8.77	3.27	1.19
H11.8.15 5:00	0.06	0.55	0.00	0.26	0.01	1.04	0.00	0.00	0.71	0.04	0.00	0.01	0.00	1.80	8.06	6.07	2.70	6.10	2.23	0.65
H11.8.15 6:00	0.00	0.00	0.04	0.51	0.08	0.23	0.43	0.00	0.23	0.63	0.60	0.79	0.17	0.74	8.74	3.06	2.45	8.29	3.36	1.05
H11.8.15 7:00	0.00	0.00	0.15	0.34	0.00	1.92	0.37	0.04	0.36	0.39	0.58	0.31	0.02	0.10	4.44	1.11	0.86	6.47	1.64	2.05
H11.8.15 8:00	0.00	0.00	0.00	0.00	0.00	1.10	0.37	0.00	0.04	0.29	0.55	0.12	0.00	0.07	1.90	0.53	0.00	4.34	0.73	3.57
H11.8.15 9:00	0.00	0.00	0.00	0.00	0.07	3.56	2.99	0.00	0.38	0.59	0.76	0.14	0.02	0.25	0.91	0.09	0.12	1.68	0.93	3.42
H11.8.15 10:00	0.00	0.00	0.05	0.22	0.43	6.96	5.79	0.82	1.25	0.93	1.70	0.94	0.51	0.16	1.33	0.25	0.35	1.10	0.92	3.45
H11.8.15 11:00	0.00	0.29	0.07	0.11	0.17	3.51	1.13	0.30	2.08	1.41	1.25	0.75	0.90	0.00	0.49	0.26	0.56	1.13	0.71	1.42
H11.8.15 12:00	0.00	0.25	1.20	1.91	0.48	3.64	2.81	0.28	0.90	0.65	1.66	2.72	0.49	0.00	1.01	0.06	0.21	2.02	0.87	1.37
H11.8.15 13:00	0.00	0.24	0.87	0.71	0.79	2.69	2.58	0.93	1.03	0.83	0.59	0.13	0.19	0.00	0.07	0.18	0.00	0.54	1.70	3.92
H11.8.15 14:00	0.00	0.00	0.04	0.69	0.20	7.15	5.66	0.00	0.20	0.02	0.00	0.55	1.01	0.23	0.55	0.97	1.62	3.06	3.19	12.88
H11.8.15 15:00	0.00	0.09	0.24	0.41	0.65	5.32	0.75	0.14	0.00	0.18	0.00	0.11	0.00	0.08	6.07	3.26	2.91	4.77	3.39	0.69
H11.8.15 16:00	0.00	0.00	0.00	0.00	0.00	0.00	0.00	0.00	0.15	0.01	0.00	0.00	0.00	0.19	6.91	8.83	1.43	1.12	2.43	0.00
H11.8.15 17:00	0.00	0.00	0.00	0.00	0.00	0.00	0.00	0.00	0.00	0.02	0.00	0.03	0.00	0.66	14.84	9.17	5.11	2.97	5.17	0.01
H11.8.15 18:00	0.00	0.00	0.00	0.00	0.00	0.00	0.00	0.00	0.03	0.26	0.53	0.45	0.02	1.80	13.82	14.74	1.46	2.25	3.92	0.05
H11.8.15 19:00	0.00	0.00	0.00	0.00	0.00	0.00	0.00	0.00	0.00	0.09	0.48	0.15	0.00	0.44	14.13	10.23	11.05	2.27	9.59	0.00
H11.8.15 20:00	0.00	0.00	0.00	0.00	0.00	0.00	0.00	0.00	0.00	0.37	0.24	0.40	1.18	0.50	14.85	6.61	8.36	3.84	13.43	0.04
H11.8.15 21:00	0.00	0.00	0.00	0.00	0.00	0.00	0.00	0.00	0.03	0.07	0.24	0.26	0.00	0.39	3.83	3.39	4.84	2.07	3.17	0.01
H11.8.15 22:00	0.00	0.00	0.00	0.00	0.00	0.00	0.00	0.00	0.00	0.25	0.24	0.05	0.15	0.00	2.93	1.52	5.46	1.77	6.85	0.01
H11.8.15 23:00	0.00	0.00	0.00	0.00	0.00	0.00	0.00	0.00	0.00	0.02	0.00	0.03	0.00	0.02	3.06	1.56	0.87	0.56	3.04	0.02
H11.8.16 0:00	0.00	0.00	0.00	0.00	0.00	0.07	0.00	0.00	0.03	0.04	0.24	0.01	0.02	0.03	1.90	3.32	0.12	0.81	1.39	0.26
H11.8.16 1:00	0.00	0.00	0.00	0.00	0.00	0.00	0.00	0.00	0.00	0.00	0.00	0.00	0.00	0.00	0.00	0.00	0.00	0.00	0.00	0.00
H11.8.16 2:00	0.00	0.00	0.00	0.00	0.00	0.00	0.00	0.00	0.00	0.00	0.00	0.00	0.00	0.00	0.00	0.00	0.00	0.00	0.00	0.00
H11.8.16 3:00	0.00	0.00	0.00	0.00	0.00	0.00	0.00	0.00	0.00	0.00	0.00	0.00	0.00	0.00	0.00	0.00	0.00	0.00	0.00	0.00
H11.8.16 4:00	0.00	0.00	0.00	0.00	0.00	0.00	0.00	0.00	0.00	0.00	0.00	0.00	0.00	0.00	0.00	0.00	0.00	0.00	0.00	0.00
H11.8.16 5:00	0.00	0.00	0.00	0.00	0.00	0.00	0.00	0.00	0.00	0.00	0.00	0.00	0.00	0.00	0.00	0.00	0.00	0.00	0.00	0.00
H11.8.16 6:00	0.00	0.00	0.00	0.00	0.00	0.00	0.00	0.00	0.00	0.00	0.00	0.00	0.00	0.00	0.00	0.00	0.00	0.00	0.00	0.00
H11.8.16 7:00	0.00	0.00	0.00	0.00	0.00	0.00	0.00	0.00	0.00	0.00	0.00	0.00	0.00	0.00	0.00	0.00	0.00	0.00	0.00	0.00
H11.8.16 8:00	0.00	0.00	0.00	0.00	0.00	0.00	0.00	0.00	0.00	0.00	0.00	0.00	0.00	0.00	0.00	0.00	0.00	0.00	0.00	0.00
H11.8.16 9:00	0.00	0.00	0.00	0.00	0.00	0.00	0.00	0.00	0.00	0.00	0.00	0.00	0.00	0.00	0.00	0.00	0.00	0.00	0.00	0.00
H11.8.16 10:00	0.00	0.00	0.00	0.00	0.00	0.00	0.00	0.00	0.00	0.00	0.00	0.00	0.00	0.00	0.00	0.00	0.00	0.00	0.00	0.00
H11.8.16 11:00	0.00	0.00	0.00	0.00	0.00	0.00	0.00	0.00	0.00	0.00	0.00	0.00	0.00	0.00	0.00	0.00	0.00	0.00	0.00	0.00
H11.8.16 12:00	0.00	0.00	0.00	0.00	0.00	0.00	0.00	0.00	0.00	0.00	0.00	0.00	0.00	0.00	0.00	0.00	0.00	0.00	0.00	0.00
H11.8.16 13:00	0.00	0.00	0.00	0.00	0.00	0.00	0.00	0.00	0.00	0.00	0.00	0.00	0.00	0.00	0.00	0.00	0.00	0.00	0.00	0.00
H11.8.16 14:00	0.00	0.00	0.00	0.00	0.00	0.00	0.00	0.00	0.00	0.00	0.00	0.00	0.00	0.00	0.00	0.00	0.00	0.00	0.00	0.00
H11.8.16 15:00	0.00	0.00	0.00	0.00	0.00	0.00	0.00	0.00	0.00	0.00	0.00	0.00	0.00	0.00	0.00	0.00	0.00	0.00	0.00	0.00
H11.8.16 16:00	0.00	0.00	0.00	0.00	0.00	0.00	0.00	0.00	0.00	0.00	0.00	0.00	0.00	0.00	0.00	0.00	0.00	0.00	0.00	0.00
H11.8.16 17:00	0.00	0.00	0.00	0.00	0.00	0.00	0.00	0.00	0.00	0.00	0.00	0.00	0.00	0.00	0.00	0.00	0.00	0.00	0.00	0.00
H11.8.16 18:00	0.00	0.00	0.00	0.00	0.00	0.00	0.00	0.00	0.00	0.00	0.00	0.00	0.00	0.00	0.00	0.00	0.00	0.00	0.00	0.00
H11.8.16 19:00	0.00	0.00	0.00	0.00	0.00	0.00	0.00	0.00	0.00	0.00	0.00	0.00	0.00	0.00	0.00	0.00	0.00	0.00	0.00	0.00
H11.8.16 20:00	0.00	0.00	0.00	0.00	0.00	0.00	0.00	0.00	0.00	0.00	0.00	0.00	0.00	0.00	0.00	0.00	0.00	0.00	0.00	0.00
H11.8.16 21:00	0.00	0.00	0.00	0.00	0.00	0.00	0.00	0.00	0.00	0.00	0.00	0.00	0.00	0.00	0.00	0.00	0.00	0.00	0.00	0.00
H11.8.16 22:00	0.00	0.00	0.00	0.00	0.00	0.00	0.00	0.00	0.00	0.00	0.00	0.00	0.00	0.00	0.00	0.00	0.00	0.00	0.00	0.00
H11.8.16 23:00	0.00	0.00	0.00	0.00	0.00	0.00	0.00	0.00	0.00	0.00	0.00	0.00	0.00	0.00	0.00	0.00	0.00	0.00	0.00	0.00
H11.8.17 0:00	0.00	0.00	0.00	0.00	0.00	0.00	0.00	0.00	0.00	0.00	0.00	0.00	0.00	0.00	0.00	0.00	0.00	0.00	0.00	0.00
H11.8.17 1:00	0.00	0.00	0.00	0.00	0.00	0.00	0.00	0.00	0.00	0.00	0.00	0.00	0.00	0.00	0.00	0.00	0.00	0.00	0.00	0.00
H11.8.17 2:00	0.00	0.00	0.00	0.00	0.00	0.00	0.00	0.00	0.00	0.00	0.00	0.00	0.00	0.00	0.00	0.00	0.00	0.00	0.00	0.00
H11.8.17 3:00	0.00	0.00	0.00	0.00	0.00	0.00	0.00	0.00	0.00	0.00	0.00	0.00	0.00	0.00	0.00	0.00	0.00	0.00	0.00	0.00
H11.8.17 4:00	0.00	0.00	0.00	0.00	0.00	0.00	0.00	0.00	0.00	0.00	0.00	0.00	0.00	0.00	0.00	0.00	0.00	0.00	0.00	0.00
H11.8.17 5:00	0.00	0.00	0.00	0.00	0.00	0.00	0.00	0.00	0.00	0.00	0.00	0.00	0.00	0.00	0.00	0.00	0.00	0.00	0.00	0.00
H11.8.17 6:00	0.00	0.00	0.00	0.00	0.00	0.00	0.00	0.00	0.00	0.00	0.00	0.00	0.00	0.00	0.00	0.00	0.00	0.00	0.00	0.00
H11.8.17 7:00	0.00	0.00	0.00	0.00	0.00	0.00	0.00	0.00	0.00	0.00	0.00	0.00	0.00	0.00	0.00	0.00	0.00	0.00	0.00	0.00
H11.8.17 8:00	0.00	0.00	0.00	0.00	0.00	0.00	0.00	0.00	0.00	0.00	0.00	0.00	0.00	0.00	0.00	0.00	0.00	0.00	0.00	0.00
H11.8.17 9:00	0.00	0.00	0.00	0.00	0.00	0.00	0.00	0.00	0.00	0.00	0.00	0.00	0.00	0.00	0.00	0.00	0.00	0.00	0.00	0.00
H11.8.17 10:00	0.00	0.00	0.00	0.00	0.00	0.00	0.00	0.00	0.00	0.00	0.00	0.00	0.00	0.00	0.00	0.00	0.00	0.00	0.00	0.00
H11.8.17 11:00	0.00	0.00	0.00	0.00	0.00	0.00	0.00	0.00	0.00	0.00	0.00	0.00	0.00	0.00	0.00	0.00	0.00	0.00	0.00	0.00
H11.8.17 12:00	0.00	0.00	0.00	0.00	0.00	0.00	0.00	0.00	0.00	0.00	0.00	0.00	0.00	0.00	0.00	0.00	0.00	0.00	0.00	0.00
H11.8.17 13:00	0.00	0.00	0.00	0.00	0.00	0.00	0.00	0.00	0.00	0.00	0.00	0.00	0.00	0.00	0.00	0.00	0.00	0.00	0.00	0.00
H11.8.17 14:00	0.00	0.00	0.00	0.00	0.00	0.00	0.00	0.00	0.00	0.00	0.00	0.00	0.00	0.00	0.00	0.00	0.00	0.00	0.00	0.00
H11.8.17 15:00	0.00	0.00	0.00	0.00	0.00	0.00	0.00	0.00	0.00	0.00	0.00	0.00	0.00	0.00	0.00	0.00	0.00	0.00	0.00	0.00
H11.8.17 16:00	0.00	0.00	0.00	0.00	0.00	0.00	0.00	0.00	0.00	0.00	0.00	0.00	0.00	0.00	0.00	0.00	0.00	0.00	0.00	0.00
H11.8.17 17:00	0.00	0.00	0.00	0.00	0.00	0.00	0.00	0.00	0.00	0.00	0.00	0.00	0.00	0.00	0.00	0.00	0.00	0.00	0.00	0.00
H11.8.17 18:00	0.00	0.00	0.00	0.00	0.00	0.00	0.00	0.00	0.00	0.00	0.00	0.00	0.00	0.00	0.00	0.00	0.00	0.00	0.00	0.00
H11.8.17 19:00	0.00	0.00	0.00	0.00	0.00	0.00	0.00	0.00	0.00	0.00	0.00	0.00	0.00	0.00	0.00	0.00	0.00	0.00	0.00	0.00
H11.8.17 20:00	0.00	0.00	0.00	0.00	0.00	0.00	0.00	0.00	0.00	0.00	0.00	0.00	0.00	0.00	0.00	0.00	0.00	0.00	0.00	0.00
H11.8.17 21:00	0.00	0.00	0.00	0.00	0.00	0.00	0.00	0.00	0.00	0.00	0.00	0.00	0.00	0.00	0.00	0.00	0.00	0.00	0.00	0.00
H11.8.17 22:00	0.00	0.00	0.00	0.00	0.00	0.00	0.00	0.00	0.00	0.00	0.00	0.00	0.00	0.00	0.00	0.00	0.00	0.00	0.00	0.00
H11.8.17 23:00	0.00	0.00	0.00	0.00	0.00	0.00	0.00	0.00	0.00	0.00	0.00	0.00	0.00	0.00	0.00	0.00	0.00	0.00	0.00	0.00
H11.8.18 0:00	0.00	0.00	0.00	0.00	0.00	0.00	0.00	0.00	0.00	0.00	0.00	0.00	0.00	0.00	0.00	0.00	0.00	0.00	0.00	0.00
H11.8.18 1:00	0.00	0.00	0.00	0.00	0.00	0.00	0.00	0.00	0.00	0.00	0.00	0.00	0.00	0.00	0.00	0.00	0.00	0.00	0.00	0.00
H11.8.18 2:00	0.00	0.00	0.00	0.00	0.00	0.00	0.00	0.00	0.00	0.00	0.00	0.00	0.00	0.00	0.00	0.00	0.00	0.00	0.00	0.00
H11.8.18 3:00	0.00	0.00	0.00	0.00	0.00	0.00	0.00	0.00	0.00	0.00	0.00	0.00	0.00	0.00	0.00	0.00	0.00	0.00	0.00	0.00
H11.8.18 4:00	0.00	0.00	0.00	0.00	0.00	0.00	0.00	0.00	0.00	0.00	0.00	0.00	0.00	0.00	0.00	0.00	0.00	0.00	0.00	0.00
H11.8.18 5:00	0.00	0.00	0.00	0.00	0.00	0.00	0.00	0.00	0.00	0.00	0.00	0.00	0.00	0.00	0.00	0.00	0.00	0.00	0.00	0.00
H11.8.18 6:00	0.00	0.00	0.00	0.00	0.00	0.00	0.00	0.00	0.00	0.00	0.00	0.00	0.00	0.00	0.00	0.00	0.00	0.00	0.00	0.00
H11.8.18 7:00	0.00	0.00	0.00	0.00	0.00	0.00	0.00	0.00	0.00	0.00	0.00	0.00	0.00	0.00	0.00	0.00	0.00	0.00	0.00	0.00
H11.8.18 8:00	0.00	0.00	0.00	0.00	0.00	0.00	0.00	0.00	0.00	0.00	0.00	0.00	0.00	0.00	0.00	0.00	0.00	0.00	0.00	0.00
H11.8.18 9:00	0.00	0.00	0.00	0.00	0.00	0.00	0.00	0.00	0.00	0.00	0.00	0.00	0.00	0.00	0.00	0.00	0.00	0.00	0.00	0.00
H11.8.18 10:00	0.00	0.00	0.00	0.00	0.00	0.00	0.00	0.00	0.00	0.00	0.00	0.00	0.00	0.00	0.00	0.00	0.00	0.00	0.00	0.00
H11.8.18 11:00	0.00	0.00	0.00	0.00	0.00	0.00	0.00	0.00	0.00	0.00	0.00	0.00	0.00	0.00	0.00	0.00	0.00	0.00	0.00	0.00
H11.8.18 12:00	0.00	0.00	0.00	0.00	0.00	0.00	0.00	0.00	0.00	0.00	0.00	0.00	0.00	0.00	0.00	0.00	0.00	0.00	0.00	0.00
H11.8.18 13:00	0.00	0.00	0.00	0.00	0.00	0.00	0.00	0.00	0.00	0.00	0.00	0.00	0.00	0.00	0.00	0.00	0.00	0.00	0.00	0.00
H11.8.18 14:00	0.00	0.00	0.00	0.00	0.00	0.00	0.00	0.00	0.00	0.00	0.00	0.00	0.00	0.00	0.00	0.00	0.00	0.00	0.00	0.00
H11.8.18 15:00	0.00	0.00	0.00	0.00	0.00	0.00	0.00	0.00	0.00	0.00	0.00	0.00	0.00	0.00	0.00	0.00	0.00	0.00	0.00	0.00
H11.8.18 16:00	0.00	0.00	0.00	0.00	0.00	0.00	0.00	0.00	0.00	0.00	0.00	0.00	0.00	0.00	0.00	0.00	0.00	0.00	0.00	0.00
H11.8.18 17:00	0.00	0.00	0.00	0.00	0.00	0.00	0.00	0.00	0.00	0.00	0.00	0.00	0.00	0.00	0.00	0.00	0.00	0.00	0.00	0.00
H11.8.18 18:00	0.00	0.00	0.00	0.00	0.00	0.00	0.00	0.00	0.00	0.00	0.00	0.00	0.00	0.00	0.00	0.00	0.00	0.00	0.00	0.00
H11.8.18 19:00	0.00	0.00	0.00	0.00	0.00	0.00	0.00	0.00	0.00	0.00	0.00	0.00	0.00	0.00	0.00	0.00	0.00	0.00	0.00	0.00
H11.8.18 20:00	0.00	0.00	0.00	0.00	0.00	0.00	0.00	0.00	0.00	0.00	0.00	0.00	0.00	0.00	0.00	0.00	0.00	0.00	0.00	0.00
H11.8.18 21:00	0.00	0.00	0.00	0.00	0.00	0.00	0.00	0.00	0.00	0.00	0.00	0.00	0.00	0.00	0.00	0.00	0.00	0.00	0.00	0.00
H11.8.18 22:00	0.00	0.00	0.00	0.00	0.00	0.00	0.00	0.00	0.00	0.00	0.00	0.00	0.00	0.00	0.00	0.00	0.00	0.00	0.00	0.00
H11.8.18 23:00	0.00	0.00	0.00	0.00	0.00	0.00	0.00	0.00	0.00	0.00	0.00	0.00	0.00	0.00	0.00	0.00	0.00	0.00	0.00	0.00
H11.8.19 0:00	0.00	0.00	0.00	0.00	0.00	0.00	0.00	0.00	0.00	0.00	0.00	0.00	0.00	0.00	0.00	0.00	0.00	0.00	0.00	0.00
合計	45.02	86.81	71.60	78.55	78.53	134.20	122.00	86.37	107.57	105.40	152.79	151.00	148.84	163.02	298.38	259.90	230.15	257.44	272.32	182.95

(単位:mm)

流域 No	21	22	23	24	25	26	27	28	29	30	31	32	33	34	35	36	37	38	39
	流域平均雨量	流域平均雨量	流域平均雨量	流域平均雨量	流域平均雨量	流域平均雨量	流域平均雨量	流域平均雨量	流域平均雨量	流域平均雨量	流域平均雨量	流域平均雨量	流域平均雨量	流域平均雨量	流域平均雨量	流域平均雨量	流域平均雨量	流域平均雨量	流域平均雨量
年月日																			
H11.8.13 0:00	0.00	0.00	0.00	0.00	0.00	0.00	0.00	0.00	0.00	0.00	0.00	0.00	0.00	0.00	0.00	0.00	0.00	0.00	0.00
H11.8.13 1:00	0.00	0.00	0.00	0.00	0.49	0.02	0.07	0.13	0.00	0.00	0.00	0.00	0.00	0.00	0.00	0.00	0.00	0.00	0.00
H11.8.13 2:00	0.01	0.14	0.07	0.00	1.32	0.19	0.00	0.18	0.00	0.00	0.00	0.00	0.00	0.00	0.04	0.00	0.00	0.00	0.00
H11.8.13 3:00	0.02	0.21	0.16	1.76	0.01	0.00	0.07	0.04	0.00	0.00	0.05	0.00	0.00	0.00	0.10	0.05	0.00	0.00	0.00
H11.8.13 4:00	0.01	0.20	0.29	1.66	0.14	0.09	0.00	0.02	0.00	0.00	0.00	0.00	0.00	0.06	0.17	0.00	0.00	0.00	0.00
H11.8.13 5:00	1.02	2.91	0.75	1.61	0.02	0.75	0.00	0.02	0.00	0.00	0.00	0.00	0.00	0.74	0.58	0.00	0.00	0.00	0.00
H11.8.13 6:00	1.25	1.87	0.00	0.00	0.00	0.00	0.00	0.00	0.00	0.00	0.00	0.00	0.00	0.00	0.00	0.00	0.00	0.00	0.00
H11.8.13 7:00	5.97	0.55	0.07	0.00	0.43	0.30	0.00	0.00	0.00	0.00	0.00	0.00	0.00	0.00	0.05	0.00	0.00	0.00	0.00
H11.8.13 8:00	0.17	0.71	0.16	1.46	0.33	0.14	0.14	0.04	0.00	0.55	0.17	0.00	0.00	0.21	0.16	0.00	0.00	0.00	0.00
H11.8.13 9:00	0.29	0.55	0.46	0.01	0.14	0.30	0.30	0.00	0.41	0.00	0.04	0.05	0.19	0.14	0.64	0.04	0.00	0.00	0.67
H11.8.13 10:00	0.72	0.52	0.46	0.06	0.00	0.14	0.06	0.00	0.00	0.32	0.05	0.01	0.00	0.53	0.30	0.00	0.00	0.00	0.00
H11.8.13 11:00	0.27	0.07	0.00	0.00	0.07	0.32	0.00	0.22	0.06	0.00	0.00	0.05	0.19	0.00	0.24	0.00	0.00	0.00	0.64
H11.8.13 12:00	0.00	0.00	0.00	0.00	0.00	0.00	0.00	0.00	0.00	0.00	0.00	0.00	0.00	0.00	0.00	0.00	0.00	0.00	0.00
H11.8.13 13:00	0.00	0.00	0.00	0.00	0.00	0.00	0.00	0.00	0.00	0.00	0.00	0.00	0.00	0.00	0.00	0.01	0.00	0.00	0.00
H11.8.13 14:00	0.12	0.09	0.00	0.00	0.01	0.15	0.00	0.00	0.00	0.00	0.02	0.00	0.00	0.00	0.00	0.35	0.00	0.00	0.00
H11.8.13 15:00	0.01	0.07	0.00	0.00	0.00	0.00	0.00	0.00	0.00	0.00	0.94	0.00	0.00	0.00	0.00	1.21	0.00	0.00	0.00
H11.8.13 16:00	0.00	0.00	0.00	0.00	0.00	0.00	0.00	0.00	0.00	0.00	0.23	0.00	0.00	0.00	0.00	0.82	0.00	0.00	0.00
H11.8.13 17:00	0.00	0.00	0.00	0.00	0.00	0.00	0.00	0.00	0.00	0.00	0.05	0.00	0.00	0.00	0.00	0.05	0.00	0.00	0.00
H11.8.13 18:00	0.44	0.00	4.85	40.77	0.00	0.04	0.00	0.05	2.17	0.00	0.04	0.49	1.68	0.58	5.78	0.04	0.03	0.00	5.88
H11.8.13 19:00	3.98	7.57	13.57	29.17	3.15	9.86	4.40	11.59	17.32	3.10	0.98	9.63	5.46	14.31	10.41	3.04	10.81	5.46	7.35
H11.8.13 20:00	2.82	8.59	10.27	7.49	8.70	8.21	5.12	7.70	11.94	6.05	13.13	6.26	5.51	12.02	8.10	10.95	7.97	8.07	8.37
H11.8.13 21:00	3.64	4.89	4.55	3.95	5.67	5.87	5.89	5.95	4.00	3.99	5.58	5.63	5.88	4.77	4.41	7.21	5.54	5.31	4.53
H11.8.13 22:00	1.91	1.99	0.98	0.07	3.16	1.87	3.36	2.27	0.94	1.59	3.11	2.67	3.03	1.29	0.88	4.37	5.58	4.69	1.47
H11.8.13 23:00	0.23	0.04	0.40	0.52	0.96	0.64	1.14	0.53	0.47	1.25	1.36	1.52	2.67	0.14	0.96	3.00	3.27	2.00	1.97
H11.8.14 0:00	0.00	0.00	0.08	0.73	0.61	0.45	2.51	1.26	0.65	3.24	1.79	1.99	2.14	0.25	0.26	1.53	2.98	2.69	1.42
H11.8.14 1:00	0.00	0.13	1.71	0.19	1.20	0.30	1.12	0.77	1.81	1.41	1.89	0.40	1.07	0.99	2.00	2.17	2.15	3.07	2.72
H11.8.14 2:00	1.00	1.07	1.38	0.23	0.20	0.83	0.95	0.46	1.06	0.34	0.81	0.82	1.66	1.32	1.37	1.71	1.40	2.00	1.97
H11.8.14 3:00	0.79	2.38	11.28	11.59	0.40	2.07	0.28	1.59	11.68	0.85	1.79	4.05	9.94	8.08	11.45	4.22	10.58	13.00	14.31
H11.8.14 4:00	8.52	8.48	8.79	8.13	8.33	8.92	4.21	6.70	7.53	11.63	12.61	10.93	15.15	7.65	8.38	17.17	18.02	11.32	10.46
H11.8.14 5:00	2.75	2.59	3.41	3.84	5.03	5.01	6.16	5.76	4.00	10.92	10.33	7.58	6.25	3.84	3.72	9.24	5.19	5.31	4.53
H11.8.14 6:00	1.00	0.89	2.48	2.94	2.19	1.36	3.25	2.83	3.06	4.53	8.37	2.81	3.57	1.81	2.62	8.66	5.25	3.89	3.76
H11.8.14 7:00	0.69	1.54	3.10	5.58	2.22	1.89	2.13	2.24	3.12	5.63	5.37	6.16	6.60	2.63	3.61	7.52	6.62	7.69	5.72
H11.8.14 8:00	5.64	8.12	14.47	18.68	5.34	9.77	5.94	9.58	17.71	10.76	13.77	14.03	15.64	13.23	15.79	14.93	16.10	15.38	17.55
H11.8.14 9:00	10.85	9.73	12.05	10.26	10.92	11.43	13.30	10.87	12.86	15.01	15.47	13.20	15.96	10.61	11.31	19.82	17.55	16.38	11.42
H11.8.14 10:00	7.70	8.18	7.59	7.36	10.12	8.35	12.78	9.45	7.30	13.70	16.72	15.58	22.60	7.40	8.55	21.68	21.58	24.31	15.98
H11.8.14 11:00	5.11	5.43	6.92	6.13	4.90	5.26	6.61	5.67	6.75	11.16	12.70	9.61	10.99	5.78	6.78	11.90	8.42	9.62	8.10
H11.8.14 12:00	3.50	4.00	5.05	4.58	5.29	4.70	6.50	5.23	5.00	8.16	7.68	8.92	12.06	5.00	5.15	12.60	14.29	15.07	8.01
H11.8.14 13:00	4.98	6.84	14.05	15.68	4.75	7.63	8.16	8.73	15.46	13.78	13.69	15.44	19.60	11.88	15.42	16.78	11.46	14.16	19.33
H11.8.14 14:00	5.77	9.77	16.06	14.98	9.12	10.96	14.00	13.19	16.93	18.53	17.12	20.98	25.09	14.03	16.77	21.15	17.88	20.23	20.41
H11.8.14 15:00	6.03	6.67	8.68	9.32	8.35	7.87	10.65	10.29	10.35	20.15	19.59	21.14	28.00	7.84	11.60	17.36	21.44	23.54	21.36
H11.8.14 16:00	7.43	10.03	10.72	11.58	8.66	11.08	9.07	10.50	12.25	19.14	21.69	17.60	23.19	11.17	9.51	20.36	20.83	20.54	12.69
H11.8.14 17:00	2.56	1.47	0.86	0.53	8.24	2.97	8.73	4.74	1.53	9.54	10.08	7.31	11.06	1.10	2.12	7.76	8.43	12.00	6.56
H11.8.14 18:00	0.97	2.44	5.62	2.54	2.57	4.40	4.43	5.62	8.54	14.71	17.57	20.31	35.76	6.04	8.49	25.05	39.75	39.93	24.52
H11.8.14 19:00	7.49	11.42	15.44	16.90	15.18	20.99	13.36	16.34	15.07	20.30	25.42	24.98	22.10	20.14	11.82	32.82	20.48	23.00	12.29
H11.8.14 20:00	16.62	22.99	18.45	12.88	29.85	27.06	18.48	13.47	3.61	23.69	29.45	19.49	19.40	20.93	15.16	25.34	10.48	16.24	12.87
H11.8.14 21:00	8.35	7.13	7.72	4.01	23.98	18.99	32.43	23.98	11.33	28.03	14.69	16.14	7.73	11.52	7.08	5.50	4.93	9.61	6.19
H11.8.14 22:00	13.82	11.28	10.99	11.79	20.44	13.79	15.86	9.85	7.19	3.40	1.06	2.93	1.42	11.38	9.30	0.45	0.38	0.69	4.16
H11.8.14 23:00	15.67	11.64	6.19	2.81	12.79	13.46	4.22	3.81	4.19	0.91	0.95	0.98	0.88	6.48	5.20	1.22	0.58	0.00	2.01
H11.8.15 0:00	12.59	5.23	1.38	0.12	11.45	20.92	3.24	3.66	2.84	1.38	1.09	0.53	0.37	5.08	2.20	0.56	0.38	0.69	1.43
H11.8.15 1:00	8.89	2.01	0.46	0.06	7.98	13.92	4.19	1.46	0.00	0.33	0.15	0.17	0.00	0.40	0.22	0.51	0.00	0.00	0.00
H11.8.15 2:00	1.67	0.53	0.40	0.01	6.84	4.08	1.92	0.74	0.41	0.28	0.12	0.13	0.19	0.35	0.74	0.24	0.00	0.00	0.67
H11.8.15 3:00	0.12	0.02	0.00	0.00	2.80	0.15	4.20	0.34	0.00	0.00	0.00	0.00	0.00	0.00	0.00	0.01	0.00	0.00	0.00
H11.8.15 4:00	0.47	0.07	0.00	0.00	2.81	0.90	2.70	0.54	0.00	0.61	0.76	0.11	0.29	0.00	0.00	0.17	0.00	0.00	0.00
H11.8.15 5:00	0.82	0.12	0.00	0.00	1.40	1.32	5.48	0.23	0.00	0.00	0.00	0.00	0.00	0.00	0.01	0.00	0.00	0.00	0.00
H11.8.15 6:00	0.50	0.10	0.00	0.00	3.89	1.20	2.97	1.10	0.00	0.00	0.00	0.00	0.00	0.00	0.00	0.00	0.00	0.00	0.00
H11.8.15 7:00	0.62	0.12	0.00	0.00	1.86	0.59	1.60	0.53	0.00	0.00	0.00	0.00	0.00	0.00	0.00	0.00	0.00	0.00	0.00
H11.8.15 8:00	2.39	0.61	0.00	0.00	0.35	0.00	0.37	0.04	0.00	0.00	0.00	0.00	0.00	0.00	0.00	0.11	0.00	0.00	0.00
H11.8.15 9:00	1.79	0.41	0.00	0.00	0.51	0.58	0.51	0.11	0.00	0.00	0.00	0.00	0.00	0.00	0.00	0.00	0.00	0.00	0.00
H11.8.15 10:00	0.35	0.05	0.08	0.93	0.34	0.59	3.11	1.74	0.00	0.04	0.00	0.56	0.00	0.00	0.07	0.02	0.00	0.00	0.00
H11.8.15 11:00	1.57	0.69	0.00	0.51	1.19	1.40	4.11	2.20	0.00	0.05	0.00	0.64	0.00	0.37	0.26	0.03	0.00	0.00	0.00
H11.8.15 12:00	1.03	0.55	0.15	0.73	0.48	0.59	0.37	0.04	0.00	0.00	0.00	0.00	0.00	0.21	0.20	0.00	0.00	0.00	0.00
H11.8.15 13:00	4.27	1.36	0.00	0.00	1.41	4.20	0.00	0.14	0.00	0.00	0.00	0.00	0.00	0.21	0.15	0.00	0.00	0.00	0.00
H11.8.15 14:00	3.53	0.88	0.00	0.00	0.21	0.44	0.07	0.04	0.00	0.00	0.00	0.00	0.00	0.00	0.00	0.00	0.00	0.00	0.00
H11.8.15 15:00	0.00	0.00	0.00	0.00	3.94	0.00	0.99	0.53	0.00	0.00	0.00	0.00	0.00	0.00	0.00	0.00	0.00	0.00	0.00
H11.8.15 16:00	0.00	0.00	0.00	0.00	3.05	0.00	0.53	0.27	0.00	0.01	0.00	0.08	0.00	0.00	0.00	0.19	0.00	0.00	0.00
H11.8.15 17:00	0.00	0.00	0.00	0.00	4.02	0.04	18.51	10.19	0.00	0.27	0.00	3.38	0.00	0.00	0.00	0.00	0.00	0.00	0.00
H11.8.15 18:00	0.00	0.00	0.00	0.00	4.20	0.00	4.93	2.20	0.00	0.60	0.17	0.64	0.00	0.00	0.00	0.00	0.00	0.00	0.00
H11.8.15 19:00	0.00	0.00	0.00	0.00	9.39	0.00	6.98	1.93	0.00	0.32	0.05	0.01	0.00	0.00	0.00	0.00	0.00	0.00	0.00
H11.8.15 20:00	0.00	0.00	0.00	0.00	16.64	0.00	21.97	11.98	0.00	0.27	0.00	3.38	0.00	0.00	0.00	0.00	0.00	0.00	0.00
H11.8.15 21:00	0.00	0.00	0.00	0.00	6.77	0.05	18.65	10.71	0.00	0.23	0.00	2.97	0.00	0.00	0.00	0.00	0.00	0.00	0.00
H11.8.15 22:00	0.00	0.00	0.00	0.00	10.54	0.00	1.55	0.84	0.00	0.01	0.05	0.16	0.00	0.00	0.00	0.05	0.00	0.00	0.00
H11.8.15 23:00	0.12	0.02	0.00	0.00	5.50	0.15	1.62	0.88	0.00	0.01	0.00	0.06	0.00	0.00	0.00	0.00	0.00	0.00	0.00
H11.8.16 0:00	0.00	0.00	0.00	0.00	2.29	0.30	1.83	0.49	0.00	0.00	0.00	0.00	0.00	0.00	0.00	0.00	0.00	0.00	0.00
H11.8.16 1:00	0.00	0.00	0.00	0.00	0.00	0.00	0.00	0.00	0.00	0.00	0.00	0.00	0.00	0.00	0.00	0.00	0.00	0.00	0.00
H11.8.16 2:00	0.00	0.00	0.00	0.00	0.00	0.00	0.00	0.00	0.00	0.00	0.00	0.00	0.00	0.00	0.00	0.00	0.00	0.00	0.00
H11.8.16 3:00	0.00	0.00	0.00	0.00	0.00	0.00	0.00	0.00	0.00	0.00	0.00	0.00	0.00	0.00	0.00	0.00	0.00	0.00	0.00
H11.8.16 4:00	0.00	0.00	0.00	0.00	0.00	0.00	0.00	0.00	0.00	0.00	0.00	0.00	0.00	0.00	0.00	0.00	0.00	0.00	0.00
H11.8.16 5:00	0.00	0.00	0.00	0.00	0.00	0.00	0.00	0.00	0.00	0.00	0.00	0.00	0.00	0.00	0.00	0.00	0.00	0.00	0.00
H11.8.16 6:00	0.00	0.00	0.00	0.00	0.00	0.00	0.00	0.00	0.00	0.00	0.00	0.00	0.00	0.00	0.00	0.00	0.00	0.00	0.00
H11.8.16 7:00	0.00	0.00	0.00	0.00	0.00	0.00	0.00	0.00	0.00	0.00	0.00	0.00	0.00	0.00	0.00	0.00	0.00	0.00	0.00
H11.8.16 8:00	0.00	0.00	0.00	0.00	0.00	0.00	0.00	0.00	0.00	0.00	0.00	0.00	0.00	0.00	0.00	0.00	0.00	0.00	0.00
H11.8.16 9:00	0.00	0.00	0.00	0.00	0.00	0.00	0.00	0.00	0.00	0.00	0.00	0.00	0.00	0.00	0.00	0.00	0.00	0.00	0.00
H11.8.16 10:00	0.00	0.00	0.00	0.00	0.00	0.00	0.00	0.00	0.00	0.00	0.00	0.00	0.00	0.00	0.00	0.00	0.00	0.00	0.00
H11.8.16 11:00	0.00	0.00	0.00	0.00	0.00	0.00	0.00	0.00	0.00	0.00	0.00	0.00	0.00	0.00	0.00	0.00	0.00	0.00	0.00
H11.8.16 12:00	0.00	0.00	0.00	0.00	0.00	0.00	0.00	0.00	0.00	0.00	0.00	0.00	0.00	0.00	0.00	0.00	0.00	0.00	0.00
H11.8.16 13:00	0.00	0.00	0.00	0.00	0.00	0.00	0.00	0.00	0.00	0.00	0.00	0.00	0.00	0.00	0.00	0.00	0.00	0.00	0.00
H11.8.16 14:00	0.00	0.00	0.00	0.00	0.00	0.00	0.00	0.00	0.00	0.00	0.00	0.00	0.00	0.00	0.00	0.00	0.00	0.00	0.00
H11.8.16 15:00	0.00	0.00	0.00	0.00	0.00	0.00	0.00	0.00	0.00	0.00	0.00	0.00	0.00	0.00	0.00	0.00	0.00	0.00	0.00
H11.8.16 16:00	0.00	0.00	0.00	0.00	0.00	0.00	0.00	0.00	0.00	0.00	0.00	0.00	0.00	0.00	0.00	0.00	0.00	0.00	0.00
H11.8.16 17:00	0.00	0.00	0.00	0.00	0.00	0.00	0.00	0.00	0.00	0.00	0.00	0.00	0.00	0.00	0.00	0.00	0.00	0.00	0.00
H11.8.16 18:00	0.00	0.00	0.00	0.00	0.00	0.00	0.00	0.00	0.00	0.00	0.00	0.00	0.00	0.00	0.00	0.00	0.00	0.00	0.00
H11.8.16 19:00	0.00	0.00	0.00	0.00	0.00	0.00	0.00	0.00	0.00	0.00	0.00	0.00	0.00	0.00	0.00	0.00	0.00	0.00	0.00
H11.8.16 20:00	0.00	0.00	0.00	0.00	0.00	0.00	0.00	0.00	0.00	0.00	0.00	0.00	0.00	0.00	0.00	0.00	0.00	0.00	0.00
H11.8.16 21:00	0.00	0.00	0.00	0.00	0.00	0.00	0.00	0.00	0.00	0.00	0.00	0.00	0.00	0.00	0.00	0.00	0.00	0.00	0.00
H11.8.16 22:00	0.00	0.00	0.00	0.00	0.00	0.00	0.00	0.00	0.00	0.00	0.00	0.00	0.00	0.00	0.00	0.00	0.00	0.00	0.00
H11.8.16 23:00	0.00	0.00	0.00	0.00	0.00	0.00	0.00	0.00	0.00	0.00	0.00	0.00	0.00	0.00	0.00	0.00	0.00	0.00	0.00
H11.8.17 0:00	0.00	0.00	0.00	0.00	0.00	0.00	0.00	0.00	0.00	0.00	0.00	0.00	0.00	0.00	0.00	0.00	0.00	0.00	0.00
H11.8.17 1:00	0.00	0.00	0.00	0.00	0.00	0.00	0.00	0.00	0.00	0.00	0.00	0.00	0.00	0.00	0.00	0.00	0.00	0.00	0.00
H11.8.17 2:00	0.00	0.00	0.00	0.00	0.00	0.00	0.00	0.00	0.00	0.00	0.00	0.00	0.00	0.00	0.00	0.00	0.00	0.00	0.00
H11.8.17 3:00	0.00	0.00	0.00	0.00	0.00	0.00	0.00	0.00	0.00	0.00	0.00	0.00	0.00	0.00	0.00	0.00	0.00	0.00	0.00
H11.8.17 4:00	0.00	0.00	0.00	0.00	0.00	0.00	0.00	0.00	0.00	0.00	0.00	0.00	0.00	0.00	0.00	0.00	0.00	0.00	0.00
H11.8.17 5:00	0.00	0.00	0.00	0.00	0.00	0.00	0.00	0.00	0.00	0.00	0.00	0.00	0.00	0.00	0.00	0.00	0.00	0.00	0.00
H11.8.17 6:00	0.00	0.00	0.00	0.00	0.00	0.00	0.00	0.00	0.00	0.00	0.00	0.00	0.00	0.00	0.00	0.00	0.00	0.00	0.00
H11.8.17 7:00	0.00	0.00	0.00	0.00	0.00	0.00	0.00	0.00	0.00	0.00	0.00	0.00	0.00	0.00	0.00	0.00	0.00	0.00	0.00
H11.8.17 8:00	0.00	0.00	0.00	0.00	0.00	0.00	0.00	0.00	0.00	0.00	0.00	0.00	0.00	0.00	0.00	0.00	0.00	0.00	0.00
H11.8.17 9:00	0.00	0.00	0.00	0.00	0.00	0.00	0.00	0.00	0.00	0.00	0.00	0.00	0.00	0.00	0.00	0.00	0.00	0.00	0.00
H11.8.17 10:00	0.00	0.00	0.00	0.00	0.00	0.00	0.00	0.00	0.00	0.00	0.00	0.00	0.00	0.00	0.00	0.00	0.00	0.00	0.00
H11.8.17 11:00	0.00	0.00	0.00	0.00	0.00	0.00	0.00	0.00	0.00	0.00	0.00	0.00	0.00	0.00	0.00	0.00	0.00	0.00	0.00
H11.8.17 12:00	0.00	0.00	0.00	0.00	0.00	0.00	0.00	0.00	0.00	0.00	0.00	0.00	0.00	0.00	0.00	0.00	0.00	0.00	0.00
H11.8.17 13:00	0.00	0.00	0.00	0.00	0.00	0.00	0.00	0.00	0.00	0.00	0.00	0.00	0.00	0.00	0.00	0.00	0.00	0.00	0.00
H11.8.17 14:00	0.00	0.00	0.00	0.00	0.00	0.00	0.00	0.00	0.00	0.00	0.00	0.00	0.00	0.00	0.00	0.00	0.00	0.00	0.00
H11.8.17 15:00	0.00	0.00	0.00	0.00	0.00	0.00	0.00	0.00	0.00	0.00	0.00	0.00	0.00	0.00	0.00	0.00	0.00	0.00	0.00
H11.8.17 16:00	0.00	0.00	0.00	0.00	0.00	0.00	0.00	0.00	0.00	0.00	0.00	0.00	0.00	0.00	0.00	0.00	0.00	0.00	0.00
H11.8.17 17:00	0.00	0.00	0.00	0.00	0.00	0.00	0.00	0.00	0.00	0.00	0.00	0.00	0.00	0.00	0.00	0.00	0.00	0.00	0.00
H11.8.17 18:00	0.00	0.00	0.00	0.00	0.00	0.00	0.00	0.00	0.00	0.00	0.00	0.00	0.00	0.00	0.00	0.00	0.00	0.00	0.00
H11.8.17 19:00	0.00	0.00	0.00	0.00	0.00	0.00	0.00	0.00	0.00	0.00	0.00	0.00	0.00	0.00	0.00	0.00	0.00	0.00	0.00
H11.8.17 20:00	0.00	0.00	0.00	0.00	0.00	0.00	0.00	0.00	0.00	0.00	0.00	0.00	0.00	0.00	0.00	0.00	0.00	0.00	0.00
H11.8.17 21:00	0.00	0.00	0.00	0.00	0.00	0.00	0.00	0.00	0.00	0.00	0.00	0.00	0.00	0.00	0.00	0.00	0.00	0.00	0.00
H11.8.17 22:00	0.00	0.00	0.00	0.00	0.00	0.00	0.00	0.00	0.00	0.00	0.00	0.00	0.00	0.00	0.00	0.00	0.00	0.00	0.00
H11.8.17 23:00	0.00	0.00	0.00	0.00	0.00	0.00	0.00	0.00	0.00	0.00	0.00	0.00	0.00	0.00	0.00	0.00	0.00	0.00	0.00
H11.8.18 0:00	0.00	0.00	0.00	0.00	0.00	0.00	0.00	0.00	0.00	0.00	0.00	0.00	0.00	0.00	0.00	0.00	0.00	0.00	0.00
H11.8.18 1:00	0.00	0.00	0.00	0.00	0.00	0.00	0.00	0.00	0.00	0.00	0.00	0.00	0.00	0.00	0.00	0.00	0.00	0.00	0.00
H11.8.18 2:00	0.00	0.00	0.00	0.00	0.00	0.00	0.00	0.00	0.00	0.00	0.00	0.00	0.00	0.00	0.00	0.00	0.00	0.00	0.00
H11.8.18 3:00	0.00	0.00	0.00	0.00	0.00	0.00	0.00	0.00	0.00	0.00	0.00	0.00	0.00	0.00	0.00	0.00	0.00	0.00	0.00
H11.8.18 4:00	0.00	0.00	0.00	0.00	0.00	0.00	0.00	0.00	0.00	0.00	0.00	0.00	0.00	0.00	0.00	0.00	0.00	0.00	0.00
H11.8.18 5:00	0.00	0.00	0.00	0.00	0.00	0.00	0.00	0.00	0.00	0.00	0.00	0.00	0.00	0.00	0.00	0.00	0.00	0.00	0.00
H11.8.18 6:00	0.00	0.00	0.00	0.00	0.00	0.00	0.00	0.00	0.00	0.00	0.00	0.00	0.00	0.00	0.00	0.00	0.00	0.00	0.00
H11.8.18 7:00	0.00	0.00	0.00	0.00	0.00	0.00	0.00	0.00	0.00	0.00	0.00	0.00	0.00	0.00	0.00	0.00	0.00	0.00	0.00
H11.8.18 8:00	0.00	0.00	0.00	0.00	0.00	0.00	0.00	0.00	0.00	0.00	0.00	0.00	0.00	0.00	0.00	0.00	0.00	0.00	0.00
H11.8.18 9:00	0.00	0.00	0.00	0.00	0.00	0.00	0.00	0.00	0.00	0.00	0.00	0.00	0.00	0.00	0.00	0.00	0.00	0.00	0.00
H11.8.18 10:00	0.00	0.00	0.00	0.00	0.00	0.00	0.00	0.00	0.00	0.00	0.00	0.00	0.00	0.00	0.00	0.00	0.00	0.00	0.00
H11.8.18 11:00	0.00	0.00	0.00	0.00	0.00	0.00	0.00	0.00	0.00	0.00	0.00	0.00	0.00	0.00	0.00	0.00	0.00	0.00	0.00
H11.8.18 12:00	0.00	0.00	0.00	0.00	0.00	0.00	0.00	0.00	0.00	0.00	0.00	0.00	0.00	0.00	0.00	0.00	0.00	0.00	0.00
H11.8.18 13:00	0.00	0.00	0.00	0.00	0.00	0.00	0.00	0.00	0.00	0.00	0.00	0.00	0.00	0.00	0.00	0.00	0.00	0.00	0.00
H11.8.18 14:00	0.00	0.00	0.00	0.00	0.00	0.00	0.00	0.00	0.00	0.00	0.00	0.00	0.00	0.00	0.00	0.00	0.00	0.00	0.00
H11.8.18 15:00	0.00	0.00	0.00	0.00	0.00	0.00	0.00	0.00	0.00	0.00	0.00	0.00	0.00	0.00	0.00	0.00	0.00	0.00	0.00
H11.8.18 16:00	0.00	0.00	0.00	0.00	0.00	0.00	0.00	0.00	0.00	0.00	0.00	0.00	0.00	0.00	0.00	0.00	0.00	0.00	0.00
H11.8.18 17:00	0.00	0.00	0.00	0.00	0.00	0.00	0.00	0.00	0.00	0.00	0.00	0.00	0.00	0.00	0.00	0.00	0.00	0.00	0.00
H11.8.18 18:00	0.00	0.00	0.00	0.00	0.00	0.00	0.00	0.00	0.00	0.00	0.00	0.00	0.00	0.00	0.00	0.00	0.00	0.00	0.00
H11.8.18 19:00	0.00	0.00	0.00	0.00	0.00	0.00	0.00	0.00	0.00	0.00	0.00	0.00	0.00	0.00	0.00	0.00	0.00	0.00	0.00
H11.8.18 20:00	0.00	0.00	0.00	0.00	0.00	0.00	0.00	0.00	0.00	0.00	0.00	0.00	0.00	0.00	0.00	0.00	0.00	0.00	0.00
H11.8.18 21:00	0.00	0.00	0.00	0.00	0.00	0.00	0.00	0.00	0.00	0.00	0.00	0.00	0.00	0.00	0.00	0.00	0.00	0.00	0.00
H11.8.18 22:00	0.00	0.00	0.00	0.00	0.00	0.00	0.00	0.00	0.00	0.00	0.00	0.00	0.00	0.00	0.00	0.00	0.00	0.00	0.00
H11.8.18 23:00	0.00	0.00	0.00	0.00	0.00	0.00	0.00	0.00	0.00	0.00	0.00	0.00	0.00	0.00	0.00	0.00	0.00	0.00	0.00
H11.8.19 0:00	0.00	0.00	0.00	0.00	0.00	0.00	0.00	0.00	0.00	0.00	0.00	0.00	0.00	0.00	0.00	0.00	0.00	0.00	0.00
合計	200.79	195.69	230.70	272.19	331.16	270.60	336.27	264.58	229.53	288.75	306.84	302.56	344.31	232.52	229.92	339.98	320.55	335.70	279.32

平成12年9月洪水の小流域ごとの流域平均雨量について

(単位:mm)

流域No	1	2	3	4	5	6	7	8	9	10	11	12	13	14	15	16	17	18	19	20
	流域平均雨量	流域平均雨量	流域平均雨量	流域平均雨量	流域平均雨量	流域平均雨量	流域平均雨量	流域平均雨量	流域平均雨量	流域平均雨量	流域平均雨量	流域平均雨量	流域平均雨量	流域平均雨量	流域平均雨量	流域平均雨量	流域平均雨量	流域平均雨量	流域平均雨量	流域平均雨量
年月日																				
H12.9.10 0:00	0.00	0.00	0.00	0.00	0.00	0.00	0.00	0.00	0.00	0.00	0.00	0.00	0.00	0.00	0.00	0.00	0.00	0.00	0.00	0.00
H12.9.10 1:00	0.00	0.00	0.00	0.00	0.00	0.00	0.00	0.00	0.00	0.00	0.00	0.00	0.00	0.00	0.00	0.00	0.00	0.00	0.00	0.00
H12.9.10 2:00	0.00	0.00	0.04	0.25	0.00	0.01	0.00	0.00	0.00	0.00	0.00	0.00	0.00	0.00	0.00	0.00	0.00	0.00	0.00	0.00
H12.9.10 3:00	0.00	0.00	0.00	0.00	0.00	0.00	0.00	0.00	0.00	0.00	0.00	0.00	0.00	0.00	0.00	0.00	0.00	0.00	0.00	0.00
H12.9.10 4:00	0.49	0.00	0.00	0.00	0.00	0.00	0.00	0.00	0.00	0.00	0.00	0.00	0.00	0.00	0.00	0.00	0.00	0.00	0.00	0.00
H12.9.10 5:00	0.00	0.00	0.00	0.00	0.00	0.00	0.00	0.00	0.00	0.00	0.00	0.00	0.00	0.00	0.00	0.00	0.00	0.00	0.00	0.00
H12.9.10 6:00	0.00	0.00	0.00	0.00	0.00	0.00	0.00	0.00	0.04	0.00	0.00	0.00	0.00	0.00	0.00	0.00	0.00	0.00	0.00	0.00
H12.9.10 7:00	0.00	0.00	0.00	0.00	0.00	0.00	0.00	0.00	0.00	0.00	0.00	0.00	0.00	0.00	0.00	0.00	0.00	0.00	0.00	0.00
H12.9.10 8:00	0.00	0.00	0.00	0.00	0.00	0.00	0.00	0.00	0.00	0.00	0.00	0.00	0.00	0.00	0.00	0.00	0.00	0.00	0.00	0.00
H12.9.10 9:00	0.00	0.00	0.00	0.00	0.00	0.00	0.00	0.00	0.00	0.00	0.00	0.00	0.00	0.00	0.00	0.00	0.00	0.00	0.00	0.00
H12.9.10 10:00	0.00	0.00	0.00	0.00	0.00	0.00	0.00	0.00	0.00	0.00	0.00	0.00	0.00	0.00	0.00	0.00	0.00	0.00	0.00	0.00
H12.9.10 11:00	0.00	0.03	0.03	0.00	0.00	0.00	0.00	0.00	0.00	0.00	0.00	0.00	0.00	0.00	0.00	0.00	0.00	0.00	0.00	0.00
H12.9.10 12:00	0.00	0.00	0.00	0.00	0.00	0.00	0.00	0.00	0.00	0.00	0.00	0.00	0.00	0.00	0.00	0.00	0.00	0.00	0.00	0.00
H12.9.10 13:00	0.00	0.00	0.00	0.00	0.00	0.00	0.00	0.00	0.00	0.00	0.00	0.00	0.00	0.00	0.01	0.02	0.14	0.00	0.03	0.00
H12.9.10 14:00	0.00	0.00	0.00	0.00	0.00	0.00	0.00	0.00	0.00	0.00	0.00	0.00	0.00	0.00	0.00	0.01	0.00	0.00	0.00	0.00
H12.9.10 15:00	4.94	0.44	2.79	0.99	0.00	0.02	0.00	0.00	0.00	0.00	0.00	0.00	0.00	0.00	0.00	0.00	0.00	0.00	0.00	0.00
H12.9.10 16:00	1.09	0.03	0.18	0.25	0.00	0.01	0.00	0.00	0.00	0.00	0.00	0.00	0.00	0.00	0.00	0.00	0.00	0.00	0.00	0.00
H12.9.10 17:00	0.00	0.00	0.00	0.00	0.00	0.00	0.00	0.00	0.00	0.00	0.00	0.00	0.00	0.00	0.00	0.00	0.00	0.00	0.00	0.00
H12.9.10 18:00	0.00	0.00	0.00	0.00	0.00	0.00	0.00	0.00	0.00	0.00	0.00	0.07	2.35	0.00	0.00	0.00	0.00	0.00	0.00	0.00
H12.9.10 19:00	0.74	0.10	0.61	0.00	0.00	0.00	0.00	0.24	0.01	0.39	2.21	9.49	28.18	0.41	0.47	0.12	0.00	0.00	0.00	0.00
H12.9.10 20:00	0.00	0.00	0.00	0.00	0.00	0.00	0.46	0.29	0.12	0.68	2.22	6.59	6.48	1.69	0.45	3.01	6.04	0.34	1.21	3.69
H12.9.10 21:00	0.00	0.46	4.05	8.03	13.82	0.00	3.05	7.55	0.13	1.38	0.09	1.61	2.09	0.01	1.08	6.65	0.87	2.59	3.56	8.01
H12.9.10 22:00	9.06	6.43	8.08	1.05	3.51	1.64	10.52	10.00	1.93	2.30	0.51	2.36	5.79	0.00	0.53	0.05	0.73	1.54	3.63	19.12
H12.9.10 23:00	0.12	2.49	2.50	1.84	4.41	0.45	7.46	9.39	14.33	11.09	2.53	1.41	2.25	0.92	0.24	0.25	0.10	0.11	3.81	19.41
H12.9.11 0:00	1.25	1.50	2.08	2.17	3.39	0.00	1.66	6.56	3.37	11.41	14.73	11.38	24.79	0.47	0.50	5.77	0.35	0.34	1.96	7.56
H12.9.11 1:00	2.58	1.17	1.62	1.40	1.93	0.00	0.00	1.21	7.02	9.00	13.61	13.84	6.25	0.00	0.29	0.09	0.54	0.17	0.35	1.07
H12.9.11 2:00	1.34	1.17	0.86	0.38	0.64	0.00	0.00	0.01	0.95	1.68	2.31	0.67	0.72	0.09	0.23	0.06	0.00	0.10	0.09	0.43
H12.9.11 3:00	0.06	0.73	0.41	0.12	0.64	0.00	0.00	0.06	0.48	0.01	0.00	0.15	0.03	0.43	0.45	0.56	0.00	0.00	0.04	0.00
H12.9.11 4:00	0.18	2.00	1.16	0.09	2.21	0.00	0.82	10.82	0.26	1.70	0.25	4.65	3.99	0.84	0.79	0.84	0.00	0.00	0.01	0.31
H12.9.11 5:00	0.18	3.02	2.75	0.09	1.80	0.00	0.15	8.19	2.44	4.80	8.92	7.94	3.90	0.44	0.00	0.00	0.00	0.00	0.06	0.00
H12.9.11 6:00	0.18	2.27	0.52	0.25	0.00	0.01	0.15	0.17	1.80	1.58	0.90	0.28	0.02	0.55	0.22	0.19	0.71	0.04	0.18	0.32
H12.9.11 7:00	0.00	0.19	0.00	0.00	0.15	0.32	2.02	0.15	0.17	0.00	0.00	0.16	0.14	3.18	1.77	3.04	3.17	1.00	1.92	0.86
H12.9.11 8:00	2.04	0.67	1.15	4.93	3.01	6.01	3.23	1.08	0.40	1.04	1.41	1.49	2.38	3.53	4.70	2.76	2.39	3.55	3.44	2.89
H12.9.11 9:00	2.38	1.52	2.35	2.59	2.00	1.95	1.44	1.82	2.11	1.76	1.25	1.46	1.08	2.90	2.72	3.02	2.73	1.63	1.94	1.14
H12.9.11 10:00	1.00	0.93	0.89	1.25	1.09	1.14	1.96	1.00	0.95	1.15	0.95	0.83	1.65	3.58	2.85	2.93	3.13	1.39	3.51	2.47
H12.9.11 11:00	2.00	2.12	1.89	2.32	2.04	3.91	3.18	1.59	2.07	1.82	1.11	1.29	1.35	3.70	4.44	4.40	4.10	5.46	4.28	3.37
H12.9.11 12:00	2.59	2.65	3.60	4.92	4.84	3.96	4.00	4.89	3.24	4.21	5.52	4.72	5.22	4.37	4.46	3.98	3.42	4.26	5.41	5.23
H12.9.11 13:00	2.29	1.41	2.08	4.17	3.26	2.04	2.18	2.14	1.62	2.31	2.54	2.35	3.84	6.44	5.32	6.51	4.63	3.05	3.65	3.19
H12.9.11 14:00	0.22	2.11	1.62	1.37	2.97	6.78	7.16	3.05	4.30	5.21	5.48	6.50	5.50	5.36	8.00	5.15	5.86	6.12	7.49	6.37
H12.9.11 15:00	4.72	3.52	5.24	8.08	8.29	9.43	8.76	5.03	5.51	4.06	4.49	4.39	6.05	5.07	5.03	5.95	4.23	6.49	5.55	7.56
H12.9.11 16:00	6.47	5.16	5.35	7.59	6.24	6.03	5.44	3.58	3.40	3.28	3.01	3.37	3.29	3.21	5.02	2.69	1.90	4.02	4.70	4.04
H12.9.11 17:00	2.64	3.03	3.47	3.30	2.34	1.52	2.19	3.21	3.45	2.28	1.67	2.71	2.60	2.16	1.97	1.65	2.46	1.22	1.57	2.64
H12.9.11 18:00	1.00	1.86	2.34	2.71	2.59	2.94	2.26	1.84	2.58	2.04	1.42	1.77	1.98	3.44	3.46	3.34	2.33	2.99	2.55	2.24
H12.9.11 19:00	2.88	2.15	2.79	4.20	2.89	4.30	3.01	1.49	2.41	1.91	0.91	1.09	0.45	2.84	3.16	2.44	1.88	2.87	2.06	1.92
H12.9.11 20:00	1.94	1.88	2.34	3.31	2.45	2.38	1.99	1.51	1.08	1.12	0.23	1.04	1.29	2.11	1.91	1.43	3.19	2.41	2.09	2.11
H12.9.11 21:00	1.10	1.45	1.87	2.66	2.95	4.23	3.40	2.02	1.90	1.65	1.70	1.92	1.92	6.70	5.83	6.39	3.04	4.76	4.34	3.40
H12.9.11 22:00	2.00	2.36	2.67	3.41	2.94	4.01	2.76	2.77	2.24	2.11	1.47	2.26	2.91	8.22	5.27	4.73	4.58	3.05	3.55	3.14
H12.9.11 23:00	1.84	1.63	2.15	4.11	3.06	6.13	4.43	2.10	2.56	2.19	2.80	3.06	2.41	7.97	8.47	6.67	7.29	6.40	4.95	3.42
H12.9.12 0:00	2.38	2.59	3.87	4.70	4.74	7.17	6.78	4.56	2.98	3.22	1.95	3.12	4.15	7.36	6.05	7.53	7.87	8.35	7.08	5.84
H12.9.12 1:00	3.54	3.13	4.57	11.62	8.56	7.58	9.58	3.97	3.81	4.82	4.14	4.93	4.99	7.22	5.55	7.87	6.81	6.31	8.01	6.76
H12.9.12 2:00	3.94	3.57	4.39	7.22	6.42	5.25	7.18	5.68	5.32	5.30	5.62	5.29	5.63	5.53	3.96	7.31	5.04	5.11	7.97	9.34
H12.9.12 3:00	3.10	4.62	4.61	5.71	6.55	5.57	5.47	6.06	4.93	5.99	5.69	5.94	6.76	5.61	5.10	4.69	5.62	4.78	6.51	7.35
H12.9.12 4:00	1.84	1.35	1.60	2.20	1.66	3.47	3.02	3.33	4.06	4.15	4.68	5.29	4.71	3.20	2.51	5.72	6.27	4.09	5.69	3.97
H12.9.12 5:00	0.81	2.85	3.21	3.74	5.82	4.61	5.99	5.73	5.00	5.39	5.80	6.00	5.43	6.77	5.80	6.19	6.71	6.48	6.55	4.90
H12.9.12 6:00	4.54	5.61	5.59	6.53	6.16	7.06	7.37	5.90	4.45	5.52	5.56	6.58	8.12	11.26	10.59	10.60	9.87	9.53	9.58	7.87
H12.9.12 7:00	2.41	2.66	3.00	4.10	5.82	5.81	7.70	8.62	3.63	5.64	6.13	6.68	7.39	8.21	7.40	9.48	9.13	7.61	11.11	9.28
H12.9.12 8:00	4.78	3.98	4.04	5.26	5.63	6.37	6.80	6.92	5.30	7.44	6.90	7.98	9.04	7.35	7.04	7.87	5.17	7.41	11.16	9.86
H12.9.12 9:00	4.59	3.82	3.60	4.62	5.85	4.56	3.95	10.49	7.21	8.00	6.04	9.38	15.71	2.58	3.22	3.02	2.15	3.96	5.54	7.31
H12.9.12 10:00	3.99	3.78	3.79	2.71	3.63	1.28	2.26	7.84	5.16	6.35	6.83	10.54	15.61	0.76	0.54	0.74	0.71	1.02	2.21	3.94
H12.9.12 11:00	0.96	2.07	0.87	0.37	0.68	0.86	0.24	3.19	4.74	9.26	10.40	6.65	3.36	0.41	0.74	0.50	0.10	0.81	0.74	0.90
H12.9.12 12:00	0.00	0.02	0.39	0.12	0.71	0.13	0.61	0.08	3.46	2.77	6.77	6.11	1.05	0.00	0.02	0.00	0.00	0.03	0.00	0.10
H12.9.12 13:00	0.00	0.00	0.04	0.25	0.00	0.01	0.00	0.00	0.13	0.10	0.29	0.12	0.00	0.18	0.00	0.06	0.00	0.00	0.00	0.00
H12.9.12 14:00	0.00	0.00	0.00	0.00	0.00	0.00	0.00	0.00	0.00	0.00	0.00	0.00	0.00	0.09	0.03	0.04	0.14	0.00	0.03	0.00
H12.9.12 15:00	0.00	0.00	0.00	0.00	0.00	0.00	0.00	0.00	0.00	0.00	0.00	0.02	0.00	0.00	0.05	0.37	0.12	0.12	0.15	0.11
H12.9.12 16:00	0.00	0.00	0.00	0.00	0.00	0.00	0.00	0.00	0.04	0.00	0.00	0.00	0.00	0.26	0.23	0.00	0.21	0.03	0.00	0.00
H12.9.12 17:00	0.00	0.00	0.00	0.04	0.01	0.36	0.00	0.00	0.00	0.00	0.00	0.00	0.00	0.22	0.01	0.20	0.00	0.00	0.31	0.00
H12.9.12 18:00	0.10	0.03	0.15	0.00	0.00	0.00	0.00	0.00	0.00	0.15	0.00	0.00	0.00	0.45	0.26	0.11	0.35	0.03	0.03	0.00
H12.9.12 19:00	0.00	0.00	0.00	0.00	0.00	0.30	0.00	0.04	0.05	0.00	0.28	0.06	0.00	1.29	1.35	0.89	0.21	0.55	0.25	0.25
H12.9.12 20:00	1.84	0.91	0.36	0.53	0.08	0.57	0.01	0.34	0.33	0.01	0.10	0.00	0.00	0.33	0.63	0.00	0.00	0.03	0.00	0.00
H12.9.12 21:00	0.00	0.00	0.23	0.35	0.01	0.30	0.03	0.19	0.04	0.00	0.00	0.02	0.12	0.17	0.19	0.00	0.00	0.05	0.01	0.14
H12.9.12 22:00	0.41	0.48	0.22	0.28	0.00	0.01	0.00	0.00	0.00	0.00	0.00	0.00	0.00	0.00	0.00	0.02	0.00	0.32	0.05	0.01
H12.9.12 23:00	0.00	0.00	0.00	0.00	0.00	0.00	0.00	0.00	0.00	0.00	0.00	0.00	0.00	0.00	0.21	0.00	0.00	0.00	0.04	0.00
H12.9.13 0:00	0.00	0.19	0.00	0.00	0.00	0.00	0.15	0.02	0.02	0.00	0.00	0.00	0.07	0.00	0.11	0.01	0.00	0.03	0.00	0.36
H12.9.13 1:00	0.00	0.00	0.00	0.00	0.00	0.00	0.00	0.00	0.00	0.00	0.00	0.00	0.00	0.00	0.00	0.00	0.00	0.00	0.00	0.00
H12.9.13 2:00	0.00	0.00	0.00	0.00	0.00	0.00	0.00	0.00	0.00	0.00	0.00	0.00	0.00	0.00	0.00	0.00	0.00	0.00	0.00	0.00
H12.9.13 3:00	0.00	0.00	0.00	0.00	0.00	0.00	0.00	0.00	0.00	0.00	0.00	0.00	0.00	0.00	0.00	0.00	0.00	0.00	0.00	0.00
H12.9.13 4:00	0.00	0.00	0.00	0.00	0.00	0.00	0.00	0.00	0.00	0.00	0.00	0.00	0.00	0.00	0.00	0.00	0.00	0.00	0.00	0.00
H12.9.13 5:00	0.00	0.00	0.00	0.00	0.00	0.00	0.00	0.00	0.00	0.00	0.00	0.00	0.00	0.00	0.00	0.00	0.00	0.00	0.00	0.00
H12.9.13 6:00	0.00	0.00	0.00	0.00	0.00	0.00	0.00	0.00	0.00	0.00	0.00	0.00	0.00	0.00	0.00	0.00	0.00	0.00	0.00	0.00
H12.9.13 7:00	0.00	0.00	0.00	0.00	0.00	0.00	0.00	0.00	0.00	0.00	0.00	0.00	0.00	0.00	0.00	0.00	0.00	0.00	0.00	0.00
H12.9.13 8:00	0.00	0.00	0.00	0.00	0.00	0.00	0.00	0.00	0.00	0.00	0.00	0.00	0.00	0.00	0.00	0.00	0.00	0.00	0.00	0.00
H12.9.13 9:00	0.00	0.00	0.00	0.00	0.00	0.00	0.00	0.00	0.00	0.00	0.00	0.00	0.00	0.00	0.00	0.00	0.00	0.00	0.00	0.00
H12.9.13 10:00	0.00	0.00	0.00	0.00	0.00	0.00	0.00	0.00	0.00	0.00	0.00	0.00	0.00	0.00	0.00	0.00	0.00	0.00	0.00	0.00
H12.9.13 11:00	0.00	0.00	0.00	0.00	0.00	0.00	0.00	0.00	0.00	0.00	0.00	0.00	0.00	0.00	0.00	0.00	0.00	0.00	0.00	0.00
H12.9.13 12:00	0.00	0.00	0.00	0.00	0.00	0.00	0.00	0.00	0.00	0.00	0.00	0.00	0.00	0.00	0.00	0.00	0.00	0.00	0.00	0.00
H12.9.13 13:00	0.00	0.00	0.00	0.00	0.00	0.00	0.00	0.00	0.00	0.00	0.00	0.00	0.00	0.00	0.00	0.00	0.00	0.00	0.00	0.00
H12.9.13 14:00	0.00	0.00	0.00	0.00	0.00	0.00	0.00	0.00	0.00	0.00	0.00	0.00	0.00	0.00	0.00	0.00	0.00	0.00	0.00	0.00
H12.9.13 15:00	0.00	0.00	0.00	0.00	0.00	0.00	0.00	0.00	0.00	0.00	0.00	0.00	0.00	0.00	0.00	0.00	0.00	0.00	0.00	0.00
H12.9.13 16:00	0.00	0.00	0.00	0.00	0.00	0.00	0.00	0.00	0.00	0.00	0.00	0.00	0.00	0.00	0.00	0.00	0.00	0.00	0.00	0.00
H12.9.13 17:00	0.00	0.00	0.00	0.00	0.00	0.00	0.00	0.00	0.00	0.00	0.00	0.00	0.00	0.00	0.00	0.00	0.00	0.00	0.00	0.00
H12.9.13 18:00	0.00	0.00	0.00	0.00	0.00	0.00	0.00	0.00	0.00	0.00	0.00	0.00	0.00	0.00	0.00	0.00	0.00	0.00	0.00	0.00
H12.9.13 19:00	0.00	0.00	0.00	0.00	0.00	0.00	0.00	0.00	0.00	0.00	0.00	0.00	0.00	0.00	0.00	0.00	0.00	0.00	0.00	0.00
H12.9.13 20:00	0.00	0.00	0.00	0.00	0.00	0.00	0.00	0.00	0.00	0.00	0.00	0.00	0.00	0.00	0.00	0.00	0.00	0.00	0.00	0.00
H12.9.13 21:00	0.00	0.00	0.00	0.00	0.00	0.00	0.00	0.00	0.00	0.00	0.00	0.00	0.00	0.00	0.00	0.00	0.00	0.00	0.00	0.00
H12.9.13 22:00	0.00	0.00	0.00	0.00	0.00	0.00	0.00	0.00	0.00	0.00	0.00	0.00	0.00	0.00	0.00	0.00	0.00	0.00	0.00	0.00
H12.9.13 23:00	0.00	0.00	0.00	0.00	0.00	0.00	0.00	0.00	0.00	0.00	0.00	0.00	0.00	0.00	0.00	0.00	0.00	0.00	0.00	0.00
H12.9.14 0:00	0.00	0.00	0.00	0.00	0.00	0.00	0.00	0.00	0.00	0.00	0.00	0.00	0.00	0.00	0.00	0.00	0.00	0.00	0.00	0.00
H12.9.14 1:00	0.00	0.00	0.00	0.00	0.00	0.00	0.00	0.00	0.00	0.00	0.00	0.00	0.00	0.00	0.00	0.00	0.00	0.00	0.00	0.00
H12.9.14 2:00	0.00	0.00	0.00	0.00	0.00	0.00	0.00	0.00	0.00	0.00	0.00	0.00	0.00	0.00	0.00	0.00	0.00	0.00	0.00	0.00
H12.9.14 3:00	0.00	0.00	0.00	0.00	0.00	0.00	0.00	0.00	0.00	0.00	0.00	0.00	0.00	0.00	0.00	0.00	0.00	0.00	0.00	0.00
H12.9.14 4:00	0.00	0.00	0.00	0.00	0.00	0.00	0.00	0.00	0.00	0.00	0.00	0.00	0.00	0.00	0.00	0.00	0.00	0.00	0.00	0.00
H12.9.14 5:00	0.00	0.00	0.00	0.00	0.00	0.00	0.00	0.00	0.00	0.00	0.00	0.00	0.00	0.00	0.00	0.00	0.00	0.00	0.00	0.00
H12.9.14 6:00	0.00	0.00	0.00	0.00	0.00	0.00	0.00	0.00	0.00	0.00	0.00	0.00	0.00	0.00	0.00	0.00	0.00	0.00	0.00	0.00
H12.9.14 7:00	0.00	0.00	0.00	0.00	0.00	0.00	0.00	0.00	0.00	0.00	0.00	0.00	0.00	0.00	0.00	0.00	0.00	0.00	0.00	0.00
H12.9.14 8:00	0.00	0.00	0.00	0.00	0.00	0.00	0.00	0.00	0.00	0.00	0.00	0.00	0.00	0.00	0.00	0.00	0.00	0.00	0.00	0.00
H12.9.14 9:00	0.00	0.00	0.00	0.00	0.00	0.00	0.00	0.00	0.00	0.00	0.00	0.00	0.00	0.00	0.00	0.00	0.00	0.00	0.00	0.00
H12.9.14 10:00	0.00	0.00	0.00	0.00	0.00	0.00	0.00	0.00	0.00	0.00	0.00	0.00	0.00	0.00	0.00	0.00	0.00	0.00	0.00	0.00
H12.9.14 11:00	0.00	0.00	0.00	0.00	0.00	0.00	0.00	0.00	0.00	0.00	0.00	0.00	0.00	0.00	0.00	0.00	0.00	0.00	0.00	0.00
H12.9.14 12:00	0.00	0.00	0.00	0.00	0.00	0.00	0.00	0.00	0.00	0.00	0.00	0.00	0.00	0.00	0.00	0.00	0.00	0.00	0.00	0.00
H12.9.14 13:00	0.00	0.00	0.00	0.00	0.00	0.00	0.00	0.00	0.00	0.00	0.00	0.00	0.00	0.00	0.00	0.00	0.00	0.00	0.00	0.00
H12.9.14 14:00	0.00	0.00	0.00	0.00	0.00	0.00	0.00	0.00	0.00	0.00	0.00	0.00	0.00	0.00	0.00	0.00	0.00	0.00	0.00	0.00
H12.9.14 15:00	0.00	0.00	0.00	0.00	0.00	0.00	0.00	0.00	0.00	0.00	0.00	0.00	0.00	0.00	0.00	0.00	0.00	0.00	0.00	0.00
H12.9.14 16:00	0.00	0.00	0.00	0.00	0.00	0.00	0.00	0.00	0.00	0.00	0.00	0.00	0.00	0.00	0.00	0.00	0.00	0.00	0.00	0.00
H12.9.14 17:00	0.00	0.00	0.00	0.00	0.00	0.00	0.00	0.00	0.00	0.00	0.00	0.00	0.00	0.00	0.00	0.00	0.00	0.00	0.00	0.00
H12.9.14 18:00	0.00	0.00	0.00	0.00	0.00	0.00	0.00	0.00	0.00	0.00	0.00	0.00	0.00	0.00	0.00	0.00	0.00	0.00	0.00	0.00
H12.9.14 19:00	0.00	0.00	0.00	0.00	0.00	0.00	0.00	0.00	0.00	0.00	0.00	0.00	0.00	0.00	0.00	0.00	0.00	0.00	0.00	0.00
H12.9.14 20:00	0.00	0.00	0.00	0.00	0.00	0.00	0.00	0.00	0.00	0.00	0.00	0.00	0.00	0.00	0.00	0.00	0.00	0.00	0.00	0.00
H12.9.14 21:00	0.00	0.00	0.00	0.00	0.00	0.00	0.00	0.00	0.00	0.00	0.00	0.00	0.00	0.00	0.00	0.00	0.00	0.00	0.00	0.00
H12.9.14 22:00	0.00	0.00	0.00	0.00	0.00	0.00	0.00	0.00	0.00	0.00	0.00	0.00	0.00	0.00	0.00	0.00	0.00	0.00	0.00	0.00
H12.9.14 23:00	0.00	0.00	0.00	0.00	0.00	0.00	0.00	0.00	0.00	0.00	0.00	0.00	0.00	0.00	0.00	0.00	0.00	0.00	0.00	0.00
H12.9.15 0:00	0.00	0.00	0.00	0.00	0.00	0.00	0.00	0.00	0.00	0.00	0.00	0.00	0.00	0.00	0.00	0.00	0.00	0.00	0.00	0.00
H12.9.15 1:00	0.00	0.00	0.00	0.00	0.00	0.00	0.00	0.00	0.00	0.00	0.00	0.00	0.00	0.00	0.00	0.00	0.00	0.00	0.00	0.00
H12.9.15 2:00	0.00	0.00	0.00	0.00	0.00	0.00	0.00	0.00	0.00	0.00	0.00	0.00	0.00	0.00	0.00	0.00	0.00	0.00	0.00	0.00
H12.9.15 3:00	0.00	0.00	0.00	0.00	0.00	0.00	0.00	0.00	0.00	0.00	0.00	0.00	0.00	0.00	0.00	0.00	0.00	0.00	0.00	0.00
H12.9.15 4:00	0.00	0.00	0.00	0.00	0.00	0.00	0.00	0.00	0.00	0.00	0.00	0.00	0.00	0.00	0.00	0.00	0.00	0.00	0.00	0.00
H12.9.15 5:00	0.00	0.00	0.00	0.00	0.00	0.00	0.00	0.00	0.00	0.00	0.00	0.00	0.00	0.00	0.00	0.00	0.00	0.00	0.00	0.00
H12.9.15 6:00	0.00	0.00	0.00	0.00	0.00	0.00	0.00	0.00	0.00	0.00	0.00	0.00	0.00	0.00	0.00	0.00	0.00	0.00	0.00	0.00
H12.9.15 7:00	0.00	0.00	0.00	0.00	0.00	0.00	0.00	0.00	0.00	0.00	0.00	0.00	0.00	0.00	0.00	0.00	0.00	0.00	0.00	0.00
H12.9.15 8:00	0.00	0.00	0.00	0.00	0.00	0.00	0.00	0.00	0.00	0.00	0.00	0.00	0.00	0.00	0.00	0.00	0.00	0.00	0.00	0.00
H12.9.15 9:00	0.00	0.00	0.00	0.00	0.00	0.00	0.00	0.00	0.00	0.00	0.00	0.00	0.00	0.00	0.00	0.00	0.00	0.00	0.00	0.00
H12.9.15 10:00	0.00	0.00	0.00	0.00	0.00	0.00	0.00	0.00	0.00	0.00	0.00	0.00	0.00	0.00	0.00	0.00	0.00	0.00	0.00	0.00
H12.9.15 11:00	0.00	0.00	0.00	0.00	0.00	0.00	0.00	0.00	0.00	0.00	0.00	0.00	0.00	0.00	0.00	0.00	0.00	0.00	0.00	0.00
H12.9.15 12:00	0.00	0.00	0.00	0.00	0.00	0.00	0.00	0.00	0.00	0.00	0.00	0.00	0.00	0.00	0.00	0.00	0.00	0.00	0.00	0.00
H12.9.15 13:00	0.00	0.00	0.00	0.00	0.00	0.00	0.00	0.00	0.00	0.00	0.00	0.00	0.00	0.00	0.00	0.00	0.00	0.00	0.00	0.00
H12.9.15 14:00	0.00	0.00	0.00	0.00	0.00	0.00	0.00	0.00	0.00	0.00	0.00	0.00	0.00	0.00	0.00	0.00	0.00	0.00	0.00	0.00
H12.9.15 15:00	0.00	0.00	0.00	0.00	0.00	0.00	0.00	0.00	0.00	0.00	0.00	0.00	0.00	0.00	0.00	0.00	0.00	0.00	0.00	0.00
H12.9.15 16:00	0.00	0.00	0.00	0.00	0.00	0.00	0.00	0.00	0.00	0.00	0.00	0.00	0.00	0.00	0.00	0.00	0.00	0.00	0.00	0.00
H12.9.15 17:00	0.00	0.00	0.00	0.00	0.00	0.00	0.00	0.00	0.00	0.00	0.00	0.00	0.00	0.00	0.00	0.00	0.00	0.00	0.00	0.00
H12.9.15 18:00	0.00	0.00	0.00	0.00	0.00	0.00	0.00	0.00	0.00	0.00	0.00	0.00	0.00	0.00	0.00	0.00	0.00	0.00	0.00	0.00
H12.9.15 19:00	0.00	0.00	0.00	0.00	0.00	0.00	0.00	0.00	0.00	0.00	0.00	0.00	0.00	0.00	0.00	0.00	0.00	0.00	0.00	0.00
H12.9.15 20:00	0.00	0.00	0.00	0.00	0.00	0.00	0.00	0.00	0.00	0.00	0.00	0.00	0.00	0.00	0.00	0.00	0.00	0.00	0.00	0.00
H12.9.15 21:00	0.00	0.00	0.00	0.00	0.00	0.00	0.00	0.00	0.00	0.00	0.00	0.00	0.00	0.00	0.00	0.00	0.00	0.00	0.00	0.00
H12.9.15 22:00	0.00	0.00	0.00	0.00	0.00	0.00	0.00	0.00	0.00	0.00	0.00	0.00	0.00	0.00	0.00	0.00	0.00	0.00	0.00	0.00
H12.9.15 23:00	0.00	0.00	0.00	0.00	0.00	0.00	0.00	0.00	0.00	0.00	0.00	0.00	0.00	0.00	0.00	0.00	0.00	0.00	0.00	0.00
H12.9.16 0:00	0.00	0.00	0.00	0.00	0.00	0.00	0.00	0.00	0.00	0.00	0.00	0.00	0.00	0.00	0.00	0.00	0.00	0.00	0.00	0.00
合計	98.55	98.14	114.01	138.18	147.20	130.67	151.04	164.76	133.57	153.05	161.42	165.76	223.02	147.88	139.23	159.92	137.93	150.55	160.05	196.35

(単位:mm)

流域 No	21	22	23	24	25	26	27	28	29	30	31	32	33	34	35	36	37	38	39
	流域平均雨量	流域平均雨量	流域平均雨量	流域平均雨量	流域平均雨量	流域平均雨量	流域平均雨量	流域平均雨量	流域平均雨量	流域平均雨量	流域平均雨量	流域平均雨量	流域平均雨量	流域平均雨量	流域平均雨量	流域平均雨量	流域平均雨量	流域平均雨量	流域平均雨量
年月日																			
H12.9.10 0:00	0.00	0.00	0.00	0.00	0.00	0.00	0.00	0.00	0.00	0.00	0.00	0.00	0.00	0.00	0.00	0.00	0.00	0.00	0.00
H12.9.10 1:00	0.00	0.00	0.00	0.00	0.00	0.00	0.00	0.00	0.00	0.00	0.00	0.00	0.00	0.00	0.00	0.00	0.00	0.00	0.00
H12.9.10 2:00	0.00	0.00	0.00	0.00	0.00	0.00	0.00	0.00	0.00	0.00	0.00	0.00	0.00	0.00	0.00	0.00	0.00	0.00	0.00
H12.9.10 3:00	0.00	0.00	0.00	0.00	0.00	0.00	0.00	0.00	0.00	0.00	0.00	0.00	0.00	0.00	0.00	0.00	0.00	0.00	0.00
H12.9.10 4:00	0.00	0.00	0.00	0.00	0.00	0.00	0.00	0.00	0.00	0.00	0.00	0.00	0.00	0.00	0.00	0.00	0.00	0.00	0.00
H12.9.10 5:00	0.00	0.00	0.00	0.00	0.00	0.00	0.00	0.00	0.00	0.00	0.00	0.00	0.00	0.00	0.00	0.00	0.00	0.00	0.00
H12.9.10 6:00	0.00	0.00	0.00	0.00	0.00	0.00	0.00	0.00	0.00	0.00	0.00	0.00	0.00	0.00	0.00	0.00	0.00	0.00	0.00
H12.9.10 7:00	0.00	0.00	0.00	0.00	0.00	0.00	0.00	0.00	0.00	0.00	0.00	0.00	0.00	0.00	0.00	0.00	0.00	0.00	0.00
H12.9.10 8:00	0.00	0.00	0.00	0.00	0.00	0.00	0.00	0.00	0.00	0.00	0.00	0.00	0.00	0.00	0.00	0.00	0.00	0.00	0.00
H12.9.10 9:00	0.00	0.00	0.00	0.00	0.00	0.00	0.00	0.00	0.00	0.00	0.00	0.00	0.00	0.00	0.00	0.00	0.00	0.00	0.00
H12.9.10 10:00	0.00	0.00	0.00	0.00	0.00	0.00	0.00	0.00	0.00	0.00	0.00	0.00	0.00	0.00	0.00	0.00	0.00	0.00	0.00
H12.9.10 11:00	0.00	0.00	0.00	0.00	0.00	0.00	0.00	0.00	0.00	0.00	0.00	0.00	0.00	0.00	0.00	0.00	0.00	0.00	0.00
H12.9.10 12:00	0.00	0.00	0.00	0.00	0.00	0.00	0.00	0.00	0.00	0.00	0.00	0.00	0.00	0.00	0.00	0.00	0.00	0.00	0.00
H12.9.10 13:00	0.00	0.00	0.00	0.00	0.00	0.00	0.00	0.00	0.00	0.00	0.00	0.00	0.00	0.00	0.00	0.00	0.00	0.00	0.00
H12.9.10 14:00	0.00	0.00	0.00	0.00	0.03	0.00	0.25	0.02	0.00	0.00	0.00	0.00	0.00	0.00	0.00	0.00	0.00	0.00	0.00
H12.9.10 15:00	0.00	0.00	0.00	0.00	0.00	0.00	0.00	0.00	0.00	0.00	0.00	0.00	0.00	0.00	0.00	0.00	0.00	0.00	0.00
H12.9.10 16:00	0.00	0.00	0.00	0.00	0.00	0.00	0.00	0.00	0.00	0.00	0.00	0.00	0.00	0.00	0.00	0.00	0.00	0.00	0.00
H12.9.10 17:00	0.00	0.00	0.00	0.00	0.00	0.00	0.00	0.00	0.00	0.00	0.00	0.00	0.00	0.00	0.00	0.00	0.00	0.00	0.00
H12.9.10 18:00	0.03	0.28	0.00	0.00	0.00	0.00	0.00	0.00	0.00	0.00	0.00	0.00	0.00	0.00	0.00	0.00	0.00	0.00	0.00
H12.9.10 19:00	0.24	2.54	0.00	0.00	0.00	0.00	0.00	0.00	0.00	0.00	0.00	0.00	0.00	0.00	0.00	0.00	0.00	0.00	0.00
H12.9.10 20:00	9.03	1.84	0.00	0.00	0.03	0.43	0.00	0.00	0.00	0.00	0.00	0.00	0.00	0.00	0.00	0.00	0.00	0.00	0.00
H12.9.10 21:00	4.42	0.63	0.00	0.00	1.41	2.83	0.08	0.00	0.00	0.82	0.25	0.00	0.00	0.00	0.01	0.00	0.00	0.00	0.00
H12.9.10 22:00	33.06	3.53	0.00	0.00	6.23	4.28	3.40	1.65	0.00	0.51	0.27	0.03	0.00	0.00	0.01	0.00	0.00	0.00	0.00
H12.9.10 23:00	12.20	2.00	0.00	0.00	6.24	7.82	0.18	1.00	0.00	0.00	0.00	0.02	0.00	0.00	0.02	0.00	0.00	0.00	0.00
H12.9.11 0:00	19.68	5.97	1.05	2.92	1.26	2.98	1.55	5.32	2.19	0.01	0.00	1.12	0.19	1.28	1.28	0.00	0.00	0.00	0.67
H12.9.11 1:00	0.17	0.53	2.02	17.67	0.00	0.00	0.00	0.00	0.00	0.00	0.00	0.00	0.00	0.00	0.41	0.00	0.00	0.00	0.00
H12.9.11 2:00	0.97	0.13	0.08	0.93	0.00	0.09	0.00	0.02	0.00	0.00	0.00	0.00	0.00	0.08	0.08	0.00	0.00	0.00	0.00
H12.9.11 3:00	0.00	0.00	0.00	2.05	0.14	0.46	0.14	0.03	0.00	0.24	0.07	0.42	1.14	0.00	0.50	0.12	0.39	0.69	0.14
H12.9.11 4:00	3.49	0.31	4.46	11.42	0.00	0.37	0.09	0.57	3.13	0.46	0.11	5.18	2.42	1.30	4.71	0.27	0.01	0.00	4.09
H12.9.11 5:00	0.18	1.27	1.98	1.06	0.37	0.60	0.04	0.52	0.35	0.05	0.02	0.24	0.79	1.02	1.14	0.36	0.50	1.00	0.36
H12.9.11 6:00	0.00	0.07	0.07	0.00	0.09	0.17	0.24	0.03	0.00	0.01	0.04	0.08	0.00	0.00	0.04	0.16	0.00	0.00	0.00
H12.9.11 7:00	0.50	0.35	0.00	0.00	2.59	1.06	2.92	2.02	0.65	2.97	2.55	1.89	1.59	0.54	0.38	2.09	1.88	1.69	1.09
H12.9.11 8:00	2.24	2.11	1.92	1.07	3.83	2.47	4.13	2.64	2.00	3.12	2.76	2.28	2.00	2.08	1.94	1.55	2.01	2.00	2.00
H12.9.11 9:00	1.27	1.07	0.61	1.15	1.68	0.91	1.93	1.09	1.00	2.16	1.48	1.55	1.84	0.60	0.93	2.59	2.08	2.00	1.33
H12.9.11 10:00	2.58	1.89	0.93	0.80	5.14	3.68	5.91	4.01	1.00	4.72	4.65	2.73	2.21	1.29	1.05	3.78	4.19	2.69	1.45
H12.9.11 11:00	2.93	1.94	3.75	3.91	5.63	5.20	5.83	5.95	4.34	7.26	5.68	7.70	7.79	3.17	5.12	6.99	8.58	9.07	7.98
H12.9.11 12:00	5.98	7.31	10.20	5.71	5.43	7.90	5.25	7.12	10.41	5.52	4.66	9.16	9.19	10.37	8.93	7.53	9.42	7.93	7.71
H12.9.11 13:00	4.94	5.41	7.37	5.72	5.30	6.11	5.07	5.72	9.00	5.34	4.81	6.05	7.04	6.72	7.90	6.21	6.78	7.69	6.47
H12.9.11 14:00	7.28	6.20	4.98	7.17	8.36	9.11	6.38	7.38	4.06	4.47	3.70	4.96	4.19	4.98	4.93	3.77	3.59	3.31	4.51
H12.9.11 15:00	7.08	5.04	2.67	3.19	5.46	5.11	4.90	4.32	2.53	4.08	4.05	2.43	1.30	3.36	2.54	3.37	0.99	1.00	1.04
H12.9.11 16:00	4.38	3.50	1.60	1.99	4.64	3.30	4.25	3.19	0.94	2.46	2.41	1.78	1.11	2.06	1.31	2.36	0.63	0.31	0.24
H12.9.11 17:00	3.14	2.13	1.59	0.85	1.09	1.51	0.19	0.63	1.00	0.44	0.85	0.48	0.50	1.53	1.34	1.21	0.10	0.00	0.67
H12.9.11 18:00	2.50	1.83	0.00	0.00	2.12	1.54	2.27	1.41	0.00	1.11	0.97	0.60	0.05	0.58	0.28	0.75	0.58	0.00	0.00
H12.9.11 19:00	0.99	0.60	0.00	0.00	1.70	0.64	1.17	0.36	0.00	0.86	0.18	0.27	0.77	0.29	0.14	0.27	0.41	1.00	0.33
H12.9.11 20:00	1.50	1.10	0.13	0.00	2.34	1.54	1.49	1.45	0.59	0.94	1.00	0.78	0.01	0.54	0.23	0.55	0.00	0.00	0.00
H12.9.11 21:00	2.94	1.97	0.52	0.06	4.38	2.42	4.05	2.86	0.59	2.77	3.53	1.41	0.77	1.15	0.49	2.28	0.02	0.31	0.20
H12.9.11 22:00	4.20	3.04	1.52	1.06	3.98	3.56	3.48	3.16	1.59	3.07	4.47	3.35	2.96	2.15	1.49	4.37	3.19	2.31	1.53
H12.9.11 23:00	3.06	3.10	3.77	2.34	4.60	3.29	4.10	3.34	3.35	3.21	3.21	2.82	2.20	3.46	3.50	3.27	2.38	2.69	2.83
H12.9.12 0:00	5.32	4.43	3.13	2.80	7.52	5.16	6.75	5.28	3.59	5.23	5.55	4.04	3.30	3.83	3.32	5.10	2.83	2.31	2.87
H12.9.12 1:00	6.59	6.10	4.11	2.91	9.29	6.33	9.34	6.53	4.19	6.87	6.10	4.30	3.77	5.01	3.83	5.47	2.50	3.31	3.20
H12.9.12 2:00	8.75	5.63	4.11	2.70	8.85	6.38	8.87	6.53	4.13	7.77	7.62	4.50	3.11	4.73	3.40	5.88	2.61	2.31	2.24
H12.9.12 3:00	7.20	7.15	6.73	3.31	8.55	7.39	10.24	7.85	7.72	8.92	9.04	7.18	5.79	7.53	6.08	7.75	3.86	3.24	4.86
H12.9.12 4:00	5.67	6.44	5.50	4.17	7.42	6.96	8.44	7.67	5.72	8.26	8.85	6.00	5.42	6.64	4.89	8.97	4.73	4.82	3.77
H12.9.12 5:00	4.51	5.32	5.57	4.12	7.68	8.71	7.66	7.89	5.59	8.22	7.26	6.51	6.42	6.23	5.51	7.91	6.21	5.31	5.20
H12.9.12 6:00	8.23	7.72	8.59	6.06	10.09	8.27	11.06	8.42	6.59	10.78	11.87	7.75	7.42	6.94	8.39	11.28	6.68	6.31	6.20
H12.9.12 7:00	8.73	7.80	5.79	5.86	14.87	9.98	15.54	14.83	8.78	14.49	14.08	12.56	9.72	7.96	6.94	11.54	8.63	8.82	7.73
H12.9.12 8:00	16.04	13.79	9.92	8.86	20.03	26.79	15.43	22.75	12.32	14.68	13.80	16.94	14.42	13.06	10.08	14.56	12.30	9.55	9.72
H12.9.12 9:00	23.73	23.25	13.45	9.63	7.12	20.17	5.57	9.66	11.76	6.45	6.83	9.70	10.79	17.11	13.24	9.46	9.77	10.23	9.26
H12.9.12 10:00	7.63	10.64	8.43	9.82	3.63	5.75	4.82	5.19	7.22	6.02	5.48	6.62	9.27	7.23	8.77	5.96	7.46	8.92	9.28
H12.9.12 11:00	1.18	2.05	3.08	3.93	0.56	1.81	0.57	1.34	2.94	0.84	0.92	1.77	1.20	2.63	2.68	0.69	1.37	1.69	1.83
H12.9.12 12:00	0.01	0.20	0.13	0.00	0.00	0.09	0.00	0.02	0.00	0.06	0.02	0.44	0.30	0.08	0.09	0.24	0.00	0.00	0.00
H12.9.12 13:00	0.00	0.00	0.00	0.00	0.00	0.00	0.00	0.00	0.00	0.00	0.00	0.00	0.00	0.00	0.00	0.19	0.00	0.00	0.00
H12.9.12 14:00	0.00	0.00	0.00	0.00	0.11	0.00	0.00	0.06	0.00	0.00	0.00	0.00	0.00	0.00	0.00	0.00	0.00	0.00	0.00
H12.9.12 15:00	0.00	0.00	0.00	0.00	0.34	0.00	0.45	0.18	0.00	0.00	0.00	0.00	0.00	0.00	0.00	0.00	0.00	0.00	0.00
H12.9.12 16:00	0.00	0.00	0.00	0.00	0.00	0.00	0.00	0.00	0.00	0.00	0.00	0.00	0.00	0.00	0.00	0.12	0.38	0.69	0.13
H12.9.12 17:00	0.00	0.00	0.00	0.00	0.00	0.00	0.00	0.00	0.00	0.00	0.15	0.00	0.01	0.00	0.00	0.49	0.50	0.00	0.00
H12.9.12 18:00	0.00	0.00	0.00	0.00	0.00	0.00	0.03	0.00	0.00	0.27	0.56	0.00	0.00	0.00	0.00	0.12	0.00	0.00	0.00
H12.9.12 19:00	0.00	0.00	0.00	0.00	0.09	0.00	0.14	0.00	0.00	0.24	0.18	0.10	0.48	0.00	0.00	0.00	0.02	0.31	0.20
H12.9.12 20:00	0.00	0.00	0.00	0.00	0.00	0.00	0.04	0.25	0.00	0.00	0.00	0.06	0.00	0.00	0.00	0.00	0.00	0.00	0.00
H12.9.12 21:00	0.27	0.07	0.00	0.00	0.00	0.00	0.04	0.21	0.00	0.00	0.00	0.00	0.00	0.00	0.00	0.00	0.00	0.00	0.00
H12.9.12 22:00	0.00	0.00	0.00	0.00	0.18	0.00	0.14	0.00	0.00	0.00	0.00	0.00	0.00	0.00	0.00	0.00	0.00	0.00	0.00
H12.9.12 23:00	0.00	0.00	0.00	0.00	0.14	0.00	0.00	0.00	0.00	0.00	0.00	0.00	0.00	0.00	0.00	0.00	0.00	0.00	0.00
H12.9.13 0:00	0.44	0.00	0.00	0.00	0.00	0.00	0.00	0.00	0.00	0.00	0.00	0.00	0.00	0.00	0.00	0.00	0.00	0.00	0.00
H12.9.13 1:00	0.00	0.00	0.00	0.00	0.00	0.00	0.00	0.00	0.00	0.00	0.00	0.00	0.00	0.00	0.00	0.00	0.00	0.00	0.00
H12.9.13 2:00	0.00	0.00	0.00	0.00	0.00	0.00	0.00	0.00	0.00	0.00	0.00	0.00	0.00	0.00	0.00	0.00	0.00	0.00	0.00
H12.9.13 3:00	0.00	0.00	0.00	0.00	0.00	0.00	0.00	0.00	0.00	0.00	0.00	0.00	0.00	0.00	0.00	0.00	0.00	0.00	0.00
H12.9.13 4:00	0.00	0.00	0.00	0.00	0.00	0.00	0.00	0.00	0.00	0.00	0.00	0.00	0.00	0.00	0.00	0.00	0.00	0.00	0.00
H12.9.13 5:00	0.00	0.00	0.00	0.00	0.00	0.00	0.00	0.00	0.00	0.00	0.00	0.00	0.00	0.00	0.00	0.00	0.00	0.00	0.00
H12.9.13 6:00	0.00	0.00	0.00	0.00	0.00	0.00	0.00	0.00	0.00	0.00	0.00	0.00	0.00	0.00	0.00	0.00	0.00	0.00	0.00
H12.9.13 7:00	0.00	0.00	0.00	0.00	0.00	0.00	0.00	0.00	0.00	0.00	0.00	0.00	0.00	0.00	0.00	0.00	0.00	0.00	0.00
H12.9.13 8:00	0.00	0.00	0.00	0.00	0.00	0.00	0.00	0.00	0.00	0.00	0.00	0.00	0.00	0.00	0.00	0.00	0.00	0.00	0.00
H12.9.13 9:00	0.00	0.00	0.00	0.00	0.00	0.00	0.00	0.00	0.00	0.00	0.00	0.00	0.00	0.00	0.00	0.00	0.00	0.00	0.00
H12.9.13 10:00	0.00	0.00	0.00	0.00	0.00	0.00	0.00	0.00	0.00	0.00	0.00	0.00	0.00	0.00	0.00	0.00	0.00	0.00	0.00
H12.9.13 11:00	0.00	0.00	0.00	0.00	0.00	0.00	0.00	0.00	0.00	0.00	0.00	0.00	0.00	0.00	0.00	0.00	0.00	0.00	0.00
H12.9.13 12:00	0.00	0.00	0.00	0.00	0.00	0.00	0.00	0.00	0.00	0.00	0.00	0.00	0.00	0.00	0.00	0.00	0.00	0.00	0.00
H12.9.13 13:00	0.00	0.00	0.00	0.00	0.00	0.00	0.00	0.00	0.00	0.00	0.00	0.00	0.00	0.00	0.00	0.00	0.00	0.00	0.00
H12.9.13 14:00	0.00	0.00	0.00	0.00	0.00	0.00	0.00	0.00	0.00	0.00	0.00	0.00	0.00	0.00	0.00	0.00	0.00	0.00	0.00
H12.9.13 15:00	0.00	0.00	0.00	0.00	0.00	0.00	0.00	0.00	0.00	0.00	0.00	0.00	0.00	0.00	0.00	0.00	0.00	0.00	0.00
H12.9.13 16:00	0.00	0.00	0.00	0.00	0.00	0.00	0.00	0.00	0.00	0.00	0.00	0.00	0.00	0.00	0.00	0.00	0.00	0.00	0.00
H12.9.13 17:00	0.00	0.00	0.00	0.00	0.00	0.00	0.00	0.00	0.00	0.00	0.00	0.00	0.00	0.00	0.00	0.00	0.00	0.00	0.00
H12.9.13 18:00	0.00	0.00	0.00	0.00	0.00	0.00	0.00	0.00	0.00	0.00	0.00	0.00	0.00	0.00	0.00	0.00	0.00	0.00	0.00
H12.9.13 19:00	0.00	0.00	0.00	0.00	0.00	0.00	0.00	0.00	0.00	0.00	0.00	0.00	0.00	0.00	0.00	0.00	0.00	0.00	0.00
H12.9.13 20:00	0.00	0.00	0.00	0.00	0.00	0.00	0.00	0.00	0.00	0.00	0.00	0.00	0.00	0.00	0.00	0.00	0.00	0.00	0.00
H12.9.13 21:00	0.00	0.00	0.00	0.00	0.00	0.00	0.00	0.00	0.00	0.00	0.00	0.00	0.00	0.00	0.00	0.00	0.00	0.00	0.00
H12.9.13 22:00	0.00	0.00	0.00	0.00	0.00	0.00	0.00	0.00	0.00	0.00	0.00	0.00	0.00	0.00	0.00	0.00	0.00	0.00	0.00
H12.9.13 23:00	0.00	0.00	0.00	0.00	0.00	0.00	0.00	0.00	0.00	0.00	0.00	0.00	0.00	0.00	0.00	0.00	0.00	0.00	0.00
H12.9.14 0:00	0.00	0.00	0.00	0.00	0.00	0.00	0.00	0.00	0.00	0.00	0.00	0.00	0.00	0.00	0.00	0.00	0.00	0.00	0.00
H12.9.14 1:00	0.00	0.00	0.00	0.00	0.00	0.00	0.00	0.00	0.00	0.00	0.00	0.00	0.00	0.00	0.00	0.00	0.00	0.00	0.00
H12.9.14 2:00	0.00	0.00	0.00	0.00	0.00	0.00	0.00	0.00	0.00	0.00	0.00	0.00	0.00	0.00	0.00	0.00	0.00	0.00	0.00
H12.9.14 3:00	0.00	0.00	0.00	0.00	0.00	0.00	0.00	0.00	0.00	0.00	0.00	0.00	0.00	0.00	0.00	0.00	0.00	0.00	0.00
H12.9.14 4:00	0.00	0.00	0.00	0.00	0.00	0.00	0.00	0.00	0.00	0.00	0.00	0.00	0.00	0.00	0.00	0.00	0.00	0.00	0.00
H12.9.14 5:00	0.00	0.00	0.00	0.00	0.00	0.00	0.00	0.00	0.00	0.00	0.00	0.00	0.00	0.00	0.00	0.00	0.00	0.00	0.00
H12.9.14 6:00	0.00	0.00	0.00	0.00	0.00	0.00	0.00	0.00	0.00	0.00	0.00	0.00	0.00	0.00	0.00	0.00	0.00	0.00	0.00
H12.9.14 7:00	0.00	0.00	0.00	0.00	0.00	0.00	0.00	0.00	0.00	0.00	0.00	0.00	0.00	0.00	0.00	0.00	0.00	0.00	0.00
H12.9.14 8:00	0.00	0.00	0.00	0.00	0.00	0.00	0.00	0.00	0.00	0.00	0.00	0.00	0.00	0.00	0.00	0.00	0.00	0.00	0.00
H12.9.14 9:00	0.00	0.00	0.00	0.00	0.00	0.00	0.00	0.00	0.00	0.00	0.00	0.00	0.00	0.00	0.00	0.00	0.00	0.00	0.00
H12.9.14 10:00	0.00	0.00	0.00	0.00	0.00	0.00	0.00	0.00	0.00	0.00	0.00	0.00	0.00	0.00	0.00	0.00	0.00	0.00	0.00
H12.9.14 11:00	0.00	0.00	0.00	0.00	0.00	0.00	0.00	0.00	0.00	0.00	0.00	0.00	0.00	0.00	0.00	0.00	0.00	0.00	0.00
H12.9.14 12:00	0.00	0.00	0.00	0.00	0.00	0.00	0.00	0.00	0.00	0.00	0.00	0.00	0.00	0.00	0.00	0.00	0.00	0.00	0.00
H12.9.14 13:00	0.00	0.00	0.00	0.00	0.00	0.00	0.00	0.00	0.00	0.00	0.00	0.00	0.00	0.00	0.00	0.00	0.00	0.00	0.00
H12.9.14 14:00	0.00	0.00	0.00	0.00	0.00	0.00	0.00	0.00	0.00	0.00	0.00	0.00	0.00	0.00	0.00	0.00	0.00	0.00	0.00
H12.9.14 15:00	0.00	0.00	0.00	0.00	0.00	0.00	0.00	0.00	0.00	0.00	0.00	0.00	0.00	0.00	0.00	0.00	0.00	0.00	0.00
H12.9.14 16:00	0.00	0.00	0.00	0.00	0.00	0.00	0.00	0.00	0.00	0.00	0.00	0.00	0.00	0.00	0.00	0.00	0.00	0.00	0.00
H12.9.14 17:00	0.00	0.00	0.00	0.00	0.00	0.00	0.00	0.00	0.00	0.00	0.00	0.00	0.00	0.00	0.00	0.00	0.00	0.00	0.00
H12.9.14 18:00	0.00	0.00	0.00	0.00	0.00	0.00	0.00	0.00	0.00	0.00	0.00	0.00	0.00	0.00	0.00	0.00	0.00	0.00	0.00
H12.9.14 19:00	0.00	0.00	0.00	0.00	0.00	0.00	0.00	0.00	0.00	0.00	0.00	0.00	0.00	0.00	0.00	0.00	0.00	0.00	0.00
H12.9.14 20:00	0.00	0.00	0.00	0.00	0.00	0.00	0.00	0.00	0.00	0.00	0.00	0.00	0.00	0.00	0.00	0.00	0.00	0.00	0.00
H12.9.14 21:00	0.00	0.00	0.00	0.00	0.00	0.00	0.00	0.00	0.00	0.00	0.00	0.00	0.00	0.00	0.00	0.00	0.00	0.00	0.00
H12.9.14 22:00	0.00	0.00	0.00	0.00	0.00	0.00	0.00	0.00	0.00	0.00	0.00	0.00	0.00	0.00	0.00	0.00	0.00	0.00	0.00
H12.9.14 23:00	0.00	0.00	0.00	0.00	0.00	0.00	0.00	0.00	0.00	0.00	0.00	0.00	0.00	0.00	0.00	0.00	0.00	0.00	0.00
H12.9.15 0:00	0.00	0.00	0.00	0.00	0.00	0.00	0.00	0.00	0.00	0.00	0.00	0.00	0.00	0.00	0.00	0.00	0.00	0.00	0.00
H12.9.15 1:00	0.00	0.00	0.00	0.00	0.00	0.00	0.00	0.00	0.00	0.00	0.00	0.00	0.00	0.00	0.00	0.00	0.00	0.00	0.00
H12.9.15 2:00	0.00	0.00	0.00	0.00	0.00	0.00	0.00	0.00	0.00	0.00	0.00	0.00	0.00	0.00	0.00	0.00	0.00	0.00	0.00
H12.9.15 3:00	0.00	0.00	0.00	0.00	0.00	0.00	0.00	0.00	0.00	0.00	0.00	0.00	0.00	0.00	0.00	0.00	0.00	0.00	0.00
H12.9.15 4:00	0.00	0.00	0.00	0.00	0.00	0.00	0.00	0.00	0.00	0.00	0.00	0.00	0.00	0.00	0.00	0.00	0.00	0.00	0.00
H12.9.15 5:00	0.00	0.00	0.00	0.00	0.00	0.00	0.00	0.00	0.00	0.00	0.00	0.00	0.00	0.00	0.00	0.00	0.00	0.00	0.00
H12.9.15 6:00	0.00	0.00	0.00	0.00	0.00	0.00	0.00	0.00	0.00	0.00	0.00	0.00	0.00	0.00	0.00	0.00	0.00	0.00	0.00
H12.9.15 7:00	0.00	0.00	0.00	0.00	0.00	0.00	0.00	0.00	0.00	0.00	0.00	0.00	0.00	0.00	0.00	0.00	0.00	0.00	0.00
H12.9.15 8:00	0.00	0.00	0.00	0.00	0.00	0.00	0.00	0.00	0.00	0.00	0.00	0.00	0.00	0.00	0.00	0.00	0.00	0.00	0.00
H12.9.15 9:00	0.00	0.00	0.00	0.00	0.00	0.00	0.00	0.00	0.00	0.00	0.00	0.00	0.00	0.00	0.00	0.00	0.00	0.00	0.00
H12.9.15 10:00	0.00	0.00	0.00	0.00	0.00	0.00	0.00	0.00	0.00	0.00	0.00	0.00	0.00	0.00	0.00	0.00	0.00	0.00	0.00
H12.9.15 11:00	0.00	0.00	0.00	0.00	0.00	0.00	0.00	0.00	0.00	0.00	0.00	0.00	0.00	0.00	0.00	0.00	0.00	0.00	0.00
H12.9.15 12:00	0.00	0.00	0.00	0.00	0.00	0.00	0.00	0.00	0.00	0.00	0.00	0.00	0.00	0.00	0.00	0.00	0.00	0.00	0.00
H12.9.15 13:00	0.00	0.00	0.00	0.00	0.00	0.00	0.00	0.00	0.00	0.00	0.00	0.00	0.00	0.00	0.00	0.00	0.00	0.00	0.00
H12.9.15 14:00	0.00	0.00	0.00	0.00	0.00	0.00	0.00	0.00	0.00	0.00	0.00	0.00	0.00	0.00	0.00	0.00	0.00	0.00	0.00
H12.9.15 15:00	0.00	0.00	0.00	0.00	0.00	0.00	0.00	0.00	0.00	0.00	0.00	0.00	0.00	0.00	0.00	0.00	0.00	0.00	0.00
H12.9.15 16:00	0.00	0.00	0.00	0.00	0.00	0.00	0.00	0.00	0.00	0.00	0.00	0.00	0.00	0.00	0.00	0.00	0.00	0.00	0.00
H12.9.15 17:00	0.00	0.00	0.00	0.00	0.00	0.00	0.00	0.00	0.00	0.00	0.00	0.00	0.00	0.00	0.00	0.00	0.00	0.00	0.00
H12.9.15 18:00	0.00	0.00	0.00	0.00	0.00	0.00	0.00	0.00	0.00	0.00	0.00	0.00	0.00	0.00	0.00	0.00	0.00	0.00	0.00
H12.9.15 19:00	0.00	0.00	0.00	0.00	0.00	0.00	0.00	0.00	0.00	0.00	0.00	0.00	0.00	0.00	0.00	0.00	0.00	0.00	0.00
H12.9.15 20:00	0.00	0.00	0.00	0.00	0.00	0.00	0.00	0.00	0.00	0.00	0.00	0.00	0.00	0.00	0.00	0.00	0.00	0.00	0.00
H12.9.15 21:00	0.00	0.00	0.00	0.00	0.00	0.00	0.00	0.00	0.00	0.00	0.00	0.00	0.00	0.00	0.00	0.00	0.00	0.00	0.00
H12.9.15 22:00	0.00	0.00	0.00	0.00	0.00	0.00	0.00	0.00	0.00	0.00	0.00	0.00	0.00	0.00	0.00	0.00	0.00	0.00	0.00
H12.9.15 23:00	0.00	0.00	0.00	0.00	0.00	0.00	0.00	0.00	0.00	0.00	0.00	0.00	0.00	0.00	0.00	0.00	0.00	0.00	0.00
H12.9.16 0:00	0.00	0.00	0.00	0.00	0.00	0.00	0.00	0.00	0.00	0.00	0.00	0.00	0.00	0.00	0.00	0.00	0.00	0.00	0.00
合計	245.28	168.48	128.76	135.24	190.54	191.17	174.41	170.47	129.27	155.51	150.04	145.78	131.48	137.53	125.06	149.58	117.50	113.11	113.15

平成13年9月洪水の小流域ごとの流域平均雨量について

(単位:mm)

流域 No	1	2	3	4	5	6	7	8	9	10	11	12	13	14	15	16	17	18	19	20
	流域平均雨量	流域平均雨量	流域平均雨量	流域平均雨量	流域平均雨量	流域平均雨量	流域平均雨量	流域平均雨量	流域平均雨量	流域平均雨量	流域平均雨量	流域平均雨量	流域平均雨量	流域平均雨量	流域平均雨量	流域平均雨量	流域平均雨量	流域平均雨量	流域平均雨量	流域平均雨量
年月日																				
H13.9.8 0:00	0.00	0.00	0.00	0.00	0.00	0.00	0.00	0.00	0.00	0.00	0.00	0.00	0.00	0.00	0.00	0.00	0.00	0.00	0.00	0.00
H13.9.8 1:00	0.00	0.00	0.00	0.00	0.00	0.00	0.00	0.00	0.00	0.00	0.00	0.01	0.02	0.00	0.00	0.00	0.00	0.00	0.00	0.00
H13.9.8 2:00	0.00	0.00	0.00	0.00	0.00	0.00	0.00	0.00	0.01	0.00	0.00	0.00	0.00	0.00	0.00	0.00	0.00	0.00	0.00	0.00
H13.9.8 3:00	0.00	0.00	0.00	0.00	0.00	0.00	0.00	0.00	0.00	0.00	0.00	0.00	0.00	0.00	0.00	0.00	0.00	0.00	0.00	0.00
H13.9.8 4:00	0.00	0.00	0.00	0.00	0.00	0.00	0.00	0.00	0.00	0.00	0.00	0.00	0.00	0.00	0.00	0.00	0.00	0.00	0.00	0.00
H13.9.8 5:00	0.00	0.00	0.00	0.00	0.00	0.00	0.00	0.00	0.00	0.00	0.00	0.00	0.00	0.00	0.00	0.00	0.00	0.00	0.00	0.00
H13.9.8 6:00	0.00	0.00	0.00	0.00	0.00	0.00	0.00	0.00	0.00	0.00	0.00	0.00	0.00	0.00	0.00	0.00	0.00	0.00	0.00	0.00
H13.9.8 7:00	0.00	0.00	0.00	0.00	0.00	0.07	0.00	0.00	0.00	0.00	0.00	0.00	0.00	0.00	0.00	0.00	0.00	0.00	0.00	0.00
H13.9.8 8:00	0.00	0.00	0.00	0.00	0.00	0.00	0.00	0.00	0.00	0.00	0.00	0.00	0.00	0.07	0.04	0.00	0.00	0.00	0.00	0.00
H13.9.8 9:00	0.00	0.00	0.00	0.00	0.00	0.00	0.00	0.00	0.00	0.00	0.00	0.00	0.00	0.00	0.00	0.00	0.00	0.00	0.00	0.00
H13.9.8 10:00	0.00	0.00	0.00	0.00	0.00	0.00	0.00	0.00	0.00	0.00	0.00	0.00	0.00	0.00	0.00	0.00	0.00	0.00	0.00	0.00
H13.9.8 11:00	0.00	0.00	0.00	0.00	0.00	0.00	0.00	0.00	0.00	0.00	0.00	0.00	0.00	0.00	0.00	0.00	0.00	0.00	0.00	0.00
H13.9.8 12:00	0.00	0.00	0.00	0.00	0.00	0.00	0.00	0.00	0.00	0.00	0.00	0.00	0.00	0.00	0.00	0.05	0.00	0.00	0.00	0.00
H13.9.8 13:00	0.00	0.00	0.00	0.00	0.00	0.00	0.00	0.00	0.00	0.00	0.00	0.00	0.00	0.33	0.14	0.00	0.00	0.00	0.05	0.00
H13.9.8 14:00	0.00	0.00	0.00	0.00	0.00	0.00	0.00	0.00	0.00	0.00	0.00	0.04	0.15	0.32	0.15	0.00	0.00	0.00	0.00	0.00
H13.9.8 15:00	0.00	0.00	0.00	0.00	0.00	0.00	0.00	0.00	0.00	0.00	0.00	0.00	0.00	0.00	0.00	0.00	0.00	0.00	0.00	0.00
H13.9.8 16:00	0.00	0.00	0.00	0.00	0.00	0.00	0.00	0.00	0.00	0.00	0.00	0.00	0.00	0.00	0.00	0.00	0.00	0.00	0.00	0.00
H13.9.8 17:00	0.00	0.00	0.00	0.00	0.00	0.00	0.00	0.00	0.00	0.00	0.00	0.21	0.00	0.19	0.00	0.00	0.00	0.00	0.00	0.00
H13.9.8 18:00	0.00	0.00	0.00	0.00	0.00	0.00	0.00	0.00	0.00	0.21	0.31	0.40	0.17	0.00	0.00	0.00	0.00	0.00	0.00	0.00
H13.9.8 19:00	0.00	0.00	0.00	0.00	0.00	0.00	0.00	0.01	0.03	0.01	0.05	0.19	0.70	0.00	0.10	0.00	0.00	0.00	0.10	0.10
H13.9.8 20:00	0.00	0.02	0.12	0.08	0.01	0.03	0.00	0.00	0.00	0.14	0.24	0.01	0.00	0.00	0.07	0.00	0.19	0.05	0.00	0.00
H13.9.8 21:00	0.00	0.00	0.00	0.00	0.00	0.00	0.00	0.00	0.00	0.23	0.76	0.69	0.17	0.12	0.26	0.25	0.69	0.06	0.11	0.00
H13.9.8 22:00	0.00	0.00	0.00	0.00	0.00	0.00	0.00	0.00	0.00	0.37	0.24	0.10	0.34	0.46	0.79	0.56	2.43	0.84	2.22	0.64
H13.9.8 23:00	0.00	0.00	0.00	0.00	0.00	0.00	0.00	0.00	0.00	0.33	0.34	0.14	0.05	1.36	2.61	2.47	1.53	0.81	2.11	0.34
H13.9.9 0:00	0.00	0.00	0.00	0.00	0.00	0.00	0.00	0.00	0.08	0.66	0.65	1.08	0.96	1.91	1.43	3.11	1.07	0.48	1.55	0.20
H13.9.9 1:00	0.00	0.00	0.00	0.33	0.02	0.38	0.37	0.00	0.18	0.20	0.22	0.25	0.07	1.70	1.00	2.16	1.39	1.43	1.22	0.70
H13.9.9 2:00	0.00	0.00	0.00	0.00	0.00	0.32	0.00	0.00	0.00	0.34	0.29	0.13	0.05	0.31	1.99	1.43	0.85	0.51	0.84	0.63
H13.9.9 3:00	0.00	0.00	0.00	0.00	[illegible]	0.00	0.00	0.00	0.00	0.32	0.15	0.20	0.02	0.81	0.83	0.97	0.00	0.07	1.13	0.22
H13.9.9 4:00	0.00	0.00	0.00	0.00	0.00	0.00	0.00	0.00	0.22	0.28	0.07	0.40	0.15	0.33	0.74	1.69	0.42	0.09	0.55	0.00
H13.9.9 5:00	0.00	0.00	0.00	0.00	0.00	0.00	0.00	0.00	0.00	0.07	0.48	0.26	0.02	0.73	0.42	2.42	0.00	0.00	0.60	0.00
H13.9.9 6:00	0.00	0.00	0.00	0.00	0.00	0.00	0.00	0.00	0.15	0.18	0.24	0.00	0.00	1.83	0.67	2.67	0.92	0.02	1.29	0.00
H13.9.9 7:00	0.00	0.00	0.00	0.08	0.01	0.03	0.00	0.00	0.00	0.19	0.08	0.00	0.00	1.66	0.77	2.60	0.56	0.09	0.89	0.02
H13.9.9 8:00	0.00	0.00	0.00	0.00	0.00	0.00	0.00	0.07	0.28	0.41	0.34	0.29	0.34	1.95	0.99	3.81	0.81	0.52	1.27	0.00
H13.9.9 9:00	0.00	0.00	0.00	0.00	0.08	0.22	0.43	0.00	0.38	0.37	0.79	0.31	0.00	1.05	0.62	2.95	0.11	0.09	0.49	0.00
H13.9.9 10:00	0.00	0.00	0.00	0.00	0.00	0.00	0.00	0.00	0.10	0.05	0.34	0.10	0.32	0.57	0.38	1.87	0.22	0.00	0.62	0.00
H13.9.9 11:00	0.00	0.00	0.00	0.00	0.15	0.64	0.44	0.00	0.15	0.50	1.28	1.03	0.19	2.03	1.12	3.70	0.93	0.07	2.77	0.07
H13.9.9 12:00	0.00	0.00	0.22	0.17	0.01	0.09	0.37	0.47	0.22	0.72	1.35	0.37	0.15	2.94	2.32	3.89	0.23	0.56	1.46	0.47
H13.9.9 13:00	0.00	0.00	0.00	0.00	0.00	0.00	0.00	0.00	0.35	0.46	0.34	0.15	0.00	0.77	0.53	2.67	1.16	0.09	1.77	0.38
H13.9.9 14:00	0.00	0.19	0.00	0.00	0.00	0.36	0.53	0.02	0.47	0.86	1.96	1.12	2.87	1.90	1.43	2.52	1.58	1.57	3.22	1.82
H13.9.9 15:00	0.00	0.02	0.46	0.18	0.15	1.34	0.01	0.66	1.42	3.19	0.67	0.30	0.00	0.51	0.89	0.94	0.31	2.27	0.76	0.04
H13.9.9 16:00	0.00	0.00	0.03	0.08	0.01	0.03	0.00	0.00	0.89	0.41	0.51	0.30	0.00	0.41	0.16	0.33	0.12	0.09	0.19	0.00
H13.9.9 17:00	0.00	0.00	0.00	0.00	0.00	0.00	0.00	0.00	0.43	0.32	1.33	0.76	0.34	0.63	0.39	1.04	0.50	0.00	1.42	0.05
H13.9.9 18:00	0.00	0.00	0.00	0.00	0.08	0.37	0.43	0.00	1.13	0.78	1.33	1.22	0.58	4.23	2.26	5.47	0.53	2.00	1.66	0.58
H13.9.9 19:00	0.00	0.00	0.05	0.00	0.00	0.00	0.00	0.33	0.96	2.99	5.49	1.90	0.19	2.71	1.32	2.71	0.91	0.06	0.55	0.27
H13.9.9 20:00	0.10	0.07	0.49	0.19	0.29	0.69	0.01	0.76	2.85	4.58	4.39	1.47	0.38	4.03	2.17	4.38	1.73	0.72	1.37	0.06
H13.9.9 21:00	0.06	0.45	0.28	0.50	0.10	0.89	0.01	0.36	1.27	1.95	2.58	2.24	0.19	2.71	2.90	3.85	4.01	0.54	2.94	0.19
H13.9.9 22:00	0.00	0.21	0.27	1.07	0.22	0.03	0.19	1.44	1.95	2.69	3.44	1.95	0.21	7.81	5.75	20.97	2.37	2.05	6.90	0.56
H13.9.9 23:00	0.00	0.00	0.55	1.86	0.75	0.99	0.01	0.82	0.60	0.32	0.48	0.09	0.00	2.95	0.48	4.19	1.18	0.20	1.74	0.14
H13.9.10 0:00	0.00	0.00	0.00	0.00	0.00	0.00	0.00	0.00	0.15	0.18	0.05	0.28	0.15	2.06	0.80	1.10	0.67	0.18	0.08	0.00
H13.9.10 1:00	0.00	0.19	0.00	0.00	0.00	0.00	0.00	0.00	0.23	1.21	1.20	0.42	0.17	3.22	1.41	2.77	1.81	0.17	1.28	0.16
H13.9.10 2:00	0.00	0.12	0.66	0.31	0.36	0.67	0.82	0.47	2.10	3.14	3.33	1.24	0.19	5.86	2.96	4.90	3.59	0.87	2.23	0.14
H13.9.10 3:00	0.10	0.22	0.37	0.17	0.01	0.33	0.00	0.28	1.92	1.92	2.90	1.44	0.34	5.92	5.94	5.30	2.33	2.21	3.08	0.63
H13.9.10 4:00	0.00	0.28	0.43	0.27	0.64	0.13	0.00	0.17	3.86	2.48	4.18	0.89	0.18	4.51	3.08	5.64	4.48	0.47	2.20	0.00
H13.9.10 5:00	0.49	0.00	0.00	0.16	0.16	0.72	0.44	0.32	1.83	2.34	3.77	0.99	0.22	4.64	4.70	4.98	5.00	2.11	2.24	0.30
H13.9.10 6:00	0.00	0.26	0.48	0.08	0.01	0.03	0.00	0.00	2.24	2.33	2.58	0.66	0.15	2.19	3.79	3.67	4.05	1.20	2.29	0.12
H13.9.10 7:00	0.00	0.00	0.08	0.00	0.00	0.00	0.00	0.36	2.10	4.18	5.81	1.28	0.75	2.98	4.97	5.20	5.51	1.56	3.55	0.57
H13.9.10 8:00	0.10	0.74	0.92	0.08	0.01	0.40	0.00	0.47	8.15	7.31	6.13	1.43	0.50	4.36	4.92	7.71	4.30	1.56	3.72	0.64
H13.9.10 9:00	3.82	4.36	1.28	0.45	0.22	0.16	0.38	0.57	10.20	8.24	4.96	1.32	0.02	4.92	5.12	5.03	3.08	1.49	2.06	0.12
H13.9.10 10:00	1.62	2.30	1.31	0.16	0.09	0.57	0.01	0.52	5.37	6.11	5.04	1.22	0.41	4.35	4.06	7.84	8.26	1.13	2.93	0.20
H13.9.10 11:00	0.35	0.44	0.24	0.28	0.01	0.46	0.40	0.36	2.61	3.38	3.51	3.53	4.28	10.47	8.04	13.11	8.90	2.62	8.87	2.42
H13.9.10 12:00	4.26	5.90	6.44	3.52	4.32	8.86	7.85	5.93	11.82	15.64	15.86	8.24	5.86	16.58	14.87	24.56	14.82	8.25	14.00	7.11
H13.9.10 13:00	2.60	3.63	4.42	4.92	6.32	11.04	10.21	4.70	7.18	9.80	10.32	8.12	8.57	27.31	26.11	36.21	26.33	12.72	25.03	8.92
H13.9.10 14:00	7.33	6.43	5.06	6.63	5.99	8.19	6.38	5.36	10.10	10.62	13.81	12.51	9.61	8.99	33.06	13.80	11.85	13.22	21.30	6.98
H13.9.10 15:00	2.83	1.65	4.22	15.89	10.57	11.67	8.58	3.63	3.63	8.30	10.81	10.40	5.45	4.65	11.84	8.52	7.33	5.61	6.12	3.93
H13.9.10 16:00	5.27	7.40	7.04	11.20	9.19	5.41	3.26	4.74	10.00	15.03	16.05	8.53	4.76	4.52	9.93	11.19	8.79	3.51	7.82	1.42
H13.9.10 17:00	1.12	2.33	1.74	3.21	1.00	1.65	0.16	0.96	6.50	8.17	7.38	4.23	0.94	9.26	13.94	11.50	5.82	3.86	8.25	1.78
H13.9.10 18:00	0.62	1.31	0.79	3.69	4.24	4.11	3.62	2.17	4.65	7.30	7.78	8.53	8.08	5.65	7.60	10.59	6.94	3.89	8.12	4.65
H13.9.10 19:00	3.10	3.92	6.36	14.20	12.61	9.05	8.72	5.14	8.79	11.43	10.88	7.97	4.41	6.97	13.04	7.20	12.09	10.18	9.30	9.11
H13.9.10 20:00	3.23	5.83	3.10	3.71	3.92	2.59	4.22	2.89	8.74	11.49	12.84	10.20	6.71	2.43	10.63	4.57	8.73	7.95	8.33	8.33
H13.9.10 21:00	2.99	3.29	4.93	9.02	10.23	11.06	8.72	3.84	10.52	11.94	12.00	6.62	7.86	3.74	5.45	6.75	3.51	5.14	5.13	10.93
H13.9.10 22:00	5.30	6.89	3.72	0.20	0.53	4.64	6.20	1.93	12.68	15.99	9.98	5.60	6.17	5.32	6.77	9.88	4.23	11.94	4.00	10.25
H13.9.10 23:00	0.44	0.53	1.43	6.75	5.40	1.87	1.25	1.83	5.14	3.10	1.60	1.91	1.72	2.33	5.66	1.98	4.55	1.78	2.36	0.34
H13.9.11 0:00	0.00	0.19	0.14	0.09	0.00	0.68	0.37	0.21	1.34	2.85	1.59	1.73	0.72	5.08	5.06	11.21	8.17	1.29	5.19	0.55
H13.9.11 1:00	0.06	1.17	1.32	2.79	4.35	4.79	4.74	2.20	4.74	6.91	8.02	7.31	6.65	12.26	13.11	15.76	10.20	6.39	9.60	4.83
H13.9.11 2:00	2.82	3.80	2.75	3.49	3.99	8.79	9.82	3.83	7.33	11.84	8.72	8.98	8.52	10.87	18.53	10.11	5.70	13.60	10.48	11.06
H13.9.11 3:00	4.75	6.66	6.98	9.82	12.89	5.87	3.77	6.81	10.30	13.35	13.46	9.74	6.10	4.64	7.51	5.14	2.54	3.04	2.18	1.52
H13.9.11 4:00	5.28	6.91	3.01	3.99	4.78	5.08	3.93	1.50	9.63	8.20	7.19	6.03	5.44	5.21	6.65	7.43	4.04	3.38	4.61	3.64
H13.9.11 5:00	4.12	5.88	4.92	4.56	3.01	4.79	5.85	2.98	8.79	11.87	11.16	4.89	2.68	6.41	9.91	7.40	5.56	8.87	6.83	5.42
H13.9.11 6:00	3.62	4.31	2.72	2.51	3.10	3.84	3.12	1.21	3.42	3.83	4.81	3.51	2.46	7.07	11.30	7.57	5.12	8.72	6.40	4.23
H13.9.11 7:00	0.49	0.21	1.06	2.61	2.94	3.74	4.08	1.85	2.37	4.01	6.72	7.71	8.41	7.30	8.27	8.32	7.12	7.48	8.54	8.42
H13.9.11 8:00	1.51	2.41	3.09	4.05	3.83	5.44	4.29	3.38	5.03	8.98	8.46	7.75	6.44	9.78	12.17	9.36	3.90	9.55	6.95	7.81
H13.9.11 9:00	4.57	6.27	5.14	4.77	4.53	4.72	4.52	3.92	7.23	6.71	8.54	4.76	2.42	6.58	5.00	5.67	0.61	3.26	2.12	3.15
H13.9.11 10:00	0.65	1.03	1.12	1.60	1.18	3.05	1.23	0.54	2.02	2.14	3.43	1.77	3.10	2.21	2.28	3.56	1.70	1.26	2.38	1.48
H13.9.11 11:00	0.06	1.12	0.30	0.57	0.04	1.23	0.15	0.09	1.28	0.80	1.52	0.76	1.00	2.12	1.35	1.78	0.30	1.20	1.07	0.87
H13.9.11 12:00	0.49	0.21	0.18	0.67	0.12	0.45	0.43	0.00	0.81	0.41	0.82	0.86	0.52	0.65	0.44	0.69	1.16	0.11	1.04	0.45
H13.9.11 13:00	1.49	1.30	1.36	1.04	0.27	0.44	0.19	1.14	1.35	0.89	1.68	2.49	1.43	0.48	0.67	0.89	0.11	0.81	0.48	0.58
H13.9.11 14:00	2.20	2.63	2.98	3.02	0.59	1.14	0.23	2.31	1.90	1.58	2.54	2.75	2.07	0.35	0.25	0.00	0.00	0.32	0.03	0.52
H13.9.11 15:00	2.00	2.24	1.74	4.86	1.01	1.83	0.01	0.93	2.46	2.73	2.44	2.18	0.81	0.48	0.15	0.06	0.00	0.00	0.00	0.00
H13.9.11 16:00	5.91	1.81	1.58	4.70	0.24	1.43	0.04	0.37	1.63	1.28	0.98	0.59	0.17	0.27	0.46	0.00	0.00	0.00	0.00	0.00
H13.9.11 17:00	6.30	1.42	1.07	3.16	0.73	1.24	0.00	0.00	0.48	0.30	0.24	0.00	0.00	1.54	0.33	0.06	0.00	0.05	0.00	0.00
H13.9.11 18:00	5.31	1.71	1.71	2.86	0.76	0.97	0.01	0.04	0.13	0.21	0.00	0.00	0.00	1.89	2.01	0.00	0.00	0.00	0.05	0.00
H13.9.11 19:00	3.36	2.87	1.67	3.31	0.80	0.92	0.01	0.20	0.33	0.11	0.00	0.00	0.00	0.39	0.94	0.00	0.00	0.00	0.00	0.00
H13.9.11 20:00	3.98	1.35	1.02	2.59	0.03	0.11	0.00	0.20	0.58	0.01	0.00	0.00	0.00	0.02	0.25	0.00	0.00	0.00	0.00	0.00
H13.9.11 21:00	3.18	0.47	0.27	0.47	0.01	0.03	0.00	0.00	0.02	0.00	0.00	0.05	0.00	0.07	0.10	0.00	0.00	0.00	0.00	0.00
H13.9.11 22:00	0.56	0.64	0.03	0.49	0.03	0.08	0.00	0.00	0.07	0.00	0.00	0.00	0.00	0.00	0.07	0.00	0.00	0.00	0.00	0.00
H13.9.11 23:00	0.90	0.45	0.05	0.35	0.02	0.13	0.00	0.00	0.04	0.00	0.00	0.00	0.00	0.00	0.00	0.00	0.00	0.00	0.00	0.00
H13.9.12 0:00	0.84	0.00	0.15	0.27	0.02	0.08	0.00	0.00	0.00	0.00	0.00	0.00	0.00	0.00	0.00	0.00	0.00	0.00	0.00	0.00
H13.9.12 1:00	0.00	0.00	0.00	0.00	0.00	0.00	0.00	0.00	0.00	0.00	0.00	0.00	0.00	0.00	0.00	0.00	0.00	0.00	0.00	0.00
H13.9.12 2:00	0.00	0.00	0.00	0.00	0.00	0.00	0.00	0.00	0.00	0.00	0.00	0.00	0.00	0.00	0.00	0.00	0.00	0.00	0.00	0.00
H13.9.12 3:00	0.00	0.00	0.00	0.00	0.00	0.00	0.00	0.00	0.00	0.00	0.00	0.00	0.00	0.00	0.00	0.00	0.00	0.00	0.00	0.00
H13.9.12 4:00	0.00	0.00	0.00	0.00	0.00	0.00	0.00	0.00	0.00	0.00	0.00	0.00	0.00	0.00	0.00	0.00	0.00	0.00	0.00	0.00
H13.9.12 5:00	0.00	0.00	0.00	0.00	0.00	0.00	0.00	0.00	0.00	0.00	0.00	0.00	0.00	0.00	0.00	0.00	0.00	0.00	0.00	0.00
H13.9.12 6:00	0.00	0.00	0.00	0.00	0.00	0.00	0.00	0.00	0.00	0.00	0.00	0.00	0.00	0.00	0.00	0.00	0.00	0.00	0.00	0.00
H13.9.12 7:00	0.00	0.00	0.00	0.00	0.00	0.00	0.00	0.00	0.00	0.00	0.00	0.00	0.00	0.00	0.00	0.00	0.00	0.00	0.00	0.00
H13.9.12 8:00	0.00	0.00	0.00	0.00	0.00	0.00	0.00	0.00	0.00	0.00	0.00	0.00	0.00	0.00	0.00	0.00	0.00	0.00	0.00	0.00
H13.9.12 9:00	0.00	0.00	0.00	0.00	0.00	0.00	0.00	0.00	0.00	0.00	0.00	0.00	0.00	0.00	0.00	0.00	0.00	0.00	0.00	0.00
H13.9.12 10:00	0.00	0.00	0.00	0.00	0.00	0.00	0.00	0.00	0.00	0.00	0.00	0.00	0.00	0.00	0.00	0.00	0.00	0.00	0.00	0.00
H13.9.12 11:00	0.00	0.00	0.00	0.00	0.00	0.00	0.00	0.00	0.00	0.00	0.00	0.00	0.00	0.00	0.00	0.00	0.00	0.00	0.00	0.00
H13.9.12 12:00	0.00	0.00	0.00	0.00	0.00	0.00	0.00	0.00	0.00	0.00	0.00	0.00	0.00	0.00	0.00	0.00	0.00	0.00	0.00	0.00
H13.9.12 13:00	0.00	0.00	0.00	0.00	0.00	0.00	0.00	0.00	0.00	0.00	0.00	0.00	0.00	0.00	0.00	0.00	0.00	0.00	0.00	0.00
H13.9.12 14:00	0.00	0.00	0.00	0.00	0.00	0.00	0.00	0.00	0.00	0.00	0.00	0.00	0.00	0.00	0.00	0.00	0.00	0.00	0.00	0.00
H13.9.12 15:00	0.00	0.00	0.00	0.00	0.00	0.00	0.00	0.00	0.00	0.00	0.00	0.00	0.00	0.00	0.00	0.00	0.00	0.00	0.00	0.00
H13.9.12 16:00	0.00	0.00	0.00	0.00	0.00	0.00	0.00	0.00	0.00	0.00	0.00	0.00	0.00	0.00	0.00	0.00	0.00	0.00	0.00	0.00
H13.9.12 17:00	0.00	0.00	0.00	0.00	0.00	0.00	0.00	0.00	0.00	0.00	0.00	0.00	0.00	0.00	0.00	0.00	0.00	0.00	0.00	0.00
H13.9.12 18:00	0.00	0.00	0.00	0.00	0.00	0.00	0.00	0.00	0.00	0.00	0.00	0.00	0.00	0.00	0.00	0.00	0.00	0.00	0.00	0.00
H13.9.12 19:00	0.00	0.00	0.00	0.00	0.00	0.00	0.00	0.00	0.00	0.00	0.00	0.00	0.00	0.00	0.00	0.00	0.00	0.00	0.00	0.00
H13.9.12 20:00	0.00	0.00	0.00	0.00	0.00	0.00	0.00	0.00	0.00	0.00	0.00	0.00	0.00	0.00	0.00	0.00	0.00	0.00	0.00	0.00
H13.9.12 21:00	0.00	0.00	0.00	0.00	0.00	0.00	0.00	0.00	0.00	0.00	0.00	0.00	0.00	0.00	0.00	0.00	0.00	0.00	0.00	0.00
H13.9.12 22:00	0.00	0.00	0.00	0.00	0.00	0.00	0.00	0.00	0.00	0.00	0.00	0.00	0.00	0.00	0.00	0.00	0.00	0.00	0.00	0.00
H13.9.12 23:00	0.00	0.00	0.00	0.00	0.00	0.00	0.00	0.00	0.00	0.00	0.00	0.00	0.00	0.00	0.00	0.00	0.00	0.00	0.00	0.00
H13.9.13 0:00	0.00	0.00	0.00	0.00	0.00	0.00	0.00	0.00	0.00	0.00	0.00	0.00	0.00	0.00	0.00	0.00	0.00	0.00	0.00	0.00
H13.9.13 1:00	0.00	0.00	0.00	0.00	0.00	0.00	0.00	0.00	0.00	0.00	0.00	0.00	0.00	0.00	0.00	0.00	0.00	0.00	0.00	0.00
H13.9.13 2:00	0.00	0.00	0.00	0.00	0.00	0.00	0.00	0.00	0.00	0.00	0.00	0.00	0.00	0.00	0.00	0.00	0.00	0.00	0.00	0.00
H13.9.13 3:00	0.00	0.00	0.00	0.00	0.00	0.00	0.00	0.00	0.00	0.00	0.00	0.00	0.00	0.00	0.00	0.00	0.00	0.00	0.00	0.00
H13.9.13 4:00	0.00	0.00	0.00	0.00	0.00	0.00	0.00	0.00	0.00	0.00	0.00	0.00	0.00	0.00	0.00	0.00	0.00	0.00	0.00	0.00
H13.9.13 5:00	0.00	0.00	0.00	0.00	0.00	0.00	0.00	0.00	0.00	0.00	0.00	0.00	0.00	0.00	0.00	0.00	0.00	0.00	0.00	0.00
H13.9.13 6:00	0.00	0.00	0.00	0.00	0.00	0.00	0.00	0.00	0.00	0.00	0.00	0.00	0.00	0.00	0.00	0.00	0.00	0.00	0.00	0.00
H13.9.13 7:00	0.00	0.00	0.00	0.00	0.00	0.00	0.00	0.00	0.00	0.00	0.00	0.00	0.00	0.00	0.00	0.00	0.00	0.00	0.00	0.00
H13.9.13 8:00	0.00	0.00	0.00	0.00	0.00	0.00	0.00	0.00	0.00	0.00	0.00	0.00	0.00	0.00	0.00	0.00	0.00	0.00	0.00	0.00
H13.9.13 9:00	0.00	0.00	0.00	0.00	0.00	0.00	0.00	0.00	0.00	0.00	0.00	0.00	0.00	0.00	0.00	0.00	0.00	0.00	0.00	0.00
H13.9.13 10:00	0.00	0.00	0.00	0.00	0.00	0.00	0.00	0.00	0.00	0.00	0.00	0.00	0.00	0.00	0.00	0.00	0.00	0.00	0.00	0.00
H13.9.13 11:00	0.00	0.00	0.00	0.00	0.00	0.00	0.00	0.00	0.00	0.00	0.00	0.00	0.00	0.00	0.00	0.00	0.00	0.00	0.00	0.00
H13.9.13 12:00	0.00	0.00	0.00	0.00	0.00	0.00	0.00	0.00	0.00	0.00	0.00	0.00	0.00	0.00	0.00	0.00	0.00	0.00	0.00	0.00
H13.9.13 13:00	0.00	0.00	0.00	0.00	0.00	0.00	0.00	0.00	0.00	0.00	0.00	0.00	0.00	0.00	0.00	0.00	0.00	0.00	0.00	0.00
H13.9.13 14:00	0.00	0.00	0.00	0.00	0.00	0.00	0.00	0.00	0.00	0.00	0.00	0.00	0.00	0.00	0.00	0.00	0.00	0.00	0.00	0.00
H13.9.13 15:00	0.00	0.00	0.00	0.00	0.00	0.00	0.00	0.00	0.00	0.00	0.00	0.00	0.00	0.00	0.00	0.00	0.00	0.00	0.00	0.00
H13.9.13 16:00	0.00	0.00	0.00	0.00	0.00	0.00	0.00	0.00	0.00	0.00	0.00	0.00	0.00	0.00	0.00	0.00	0.00	0.00	0.00	0.00
H13.9.13 17:00	0.00	0.00	0.00	0.00	0.00	0.00	0.00	0.00	0.00	0.00	0.00	0.00	0.00	0.00	0.00	0.00	0.00	0.00	0.00	0.00
H13.9.13 18:00	0.00	0.00	0.00	0.00	0.00	0.00	0.00	0.00	0.00	0.00	0.00	0.00	0.00	0.00	0.00	0.00	0.00	0.00	0.00	0.00
H13.9.13 19:00	0.00	0.00	0.00	0.00	0.00	0.00	0.00	0.00	0.00	0.00	0.00	0.00	0.00	0.00	0.00	0.00	0.00	0.00	0.00	0.00
H13.9.13 20:00	0.00	0.00	0.00	0.00	0.00	0.00	0.00	0.00	0.00	0.00	0.00	0.00	0.00	0.00	0.00	0.00	0.00	0.00	0.00	0.00
H13.9.13 21:00	0.00	0.00	0.00	0.00	0.00	0.00	0.00	0.00	0.00	0.00	0.00	0.00	0.00	0.00	0.00	0.00	0.00	0.00	0.00	0.00
H13.9.13 22:00	0.00	0.00	0.00	0.00	0.00	0.00	0.00	0.00	0.00	0.00	0.00	0.00	0.00	0.00	0.00	0.00	0.00	0.00	0.00	0.00
H13.9.13 23:00	0.00	0.00	0.00	0.00	0.00	0.00	0.00	0.00	0.00	0.00	0.00	0.00	0.00	0.00	0.00	0.00	0.00	0.00	0.00	0.00
H13.9.14 0:00	0.00	0.00	0.00	0.00	0.00	0.00	0.00	0.00	0.00	0.00	0.00	0.00	0.00	0.00	0.00	0.00	0.00	0.00	0.00	0.00
合計	109.78	115.88	103.63	157.91	127.75	151.16	120.82	85.12	225.67	262.75	295.83	199.12	142.83	288.17	351.21	392.71	243.76	168.04	261.99	142.05

(単位:mm)

流域No	21	22	23	24	25	26	27	28	29	30	31	32	33	34	35	36	37	38	39
	流域平均雨量	流域平均雨量	流域平均雨量	流域平均雨量	流域平均雨量	流域平均雨量	流域平均雨量	流域平均雨量	流域平均雨量	流域平均雨量	流域平均雨量	流域平均雨量	流域平均雨量	流域平均雨量	流域平均雨量	流域平均雨量	流域平均雨量	流域平均雨量	流域平均雨量
年月日																			
H13.9.8 0:00	0.00	0.00	0.00	0.00	0.00	0.00	0.00	0.00	0.00	0.00	0.00	0.00	0.00	0.00	0.00	0.00	0.00	0.00	0.00
H13.9.8 1:00	0.00	0.00	0.00	0.00	0.00	0.00	0.00	0.00	0.00	0.00	0.00	0.00	0.00	0.00	0.00	0.00	0.00	0.00	0.00
H13.9.8 2:00	0.00	0.00	0.00	0.00	0.00	0.00	0.00	0.00	0.00	0.00	0.00	0.00	0.00	0.00	0.00	0.00	0.00	0.00	0.00
H13.9.8 3:00	0.00	0.00	0.00	0.00	0.00	0.00	0.00	0.00	0.00	0.00	0.47	0.00	0.00	0.00	0.00	0.01	0.00	0.00	0.00
H13.9.8 4:00	0.00	0.00	0.00	0.00	0.00	0.00	0.00	0.00	0.00	0.00	0.00	0.00	0.00	0.00	0.00	0.00	0.00	0.00	0.00
H13.9.8 5:00	0.00	0.00	0.00	0.00	0.00	0.00	0.00	0.00	0.00	0.00	0.00	0.00	0.00	0.00	0.00	0.00	0.00	0.00	0.00
H13.9.8 6:00	0.00	0.00	0.00	0.00	0.00	0.00	0.00	0.00	0.00	0.00	0.00	0.00	0.00	0.00	0.00	0.00	0.00	0.00	0.00
H13.9.8 7:00	0.00	0.00	0.00	0.00	0.00	0.00	0.00	0.00	0.00	0.00	0.00	0.00	0.00	0.00	0.00	0.00	0.00	0.00	0.00
H13.9.8 8:00	0.00	0.00	0.00	0.00	0.00	0.00	0.00	0.00	0.00	0.00	0.00	0.00	0.00	0.00	0.00	0.00	0.00	0.00	0.00
H13.9.8 9:00	0.00	0.00	0.00	0.00	0.00	0.00	0.00	0.00	0.00	0.00	0.00	0.07	0.48	0.00	0.00	0.00	0.02	0.31	0.20
H13.9.8 10:00	0.00	0.00	0.00	0.00	0.00	0.00	0.00	0.00	0.00	0.00	0.00	0.00	0.00	0.00	0.00	0.00	0.00	0.00	0.00
H13.9.8 11:00	0.00	0.00	0.00	0.00	0.00	0.00	0.00	0.00	0.00	0.00	0.00	0.00	0.01	0.00	0.00	0.00	0.50	0.00	0.00
H13.9.8 12:00	0.00	0.00	0.00	0.00	0.07	0.00	0.00	0.00	0.00	0.00	0.00	0.00	0.00	0.00	0.00	0.00	0.00	0.00	0.00
H13.9.8 13:00	0.00	0.00	0.00	0.00	0.13	0.00	0.00	0.00	0.00	0.00	0.00	0.00	0.00	0.00	0.00	0.00	0.00	0.00	0.00
H13.9.8 14:00	0.00	0.00	0.00	0.00	0.00	0.00	0.00	0.00	0.00	0.00	0.00	0.00	0.00	0.00	0.00	0.00	0.00	0.00	0.00
H13.9.8 15:00	0.00	0.00	0.00	0.00	0.00	0.00	0.00	0.00	0.00	0.00	0.00	0.00	0.00	0.00	0.00	0.00	0.00	0.00	0.00
H13.9.8 16:00	0.00	0.00	0.00	0.00	0.00	0.00	0.00	0.00	0.00	0.00	0.00	0.00	0.00	0.00	0.00	0.00	0.00	0.00	0.00
H13.9.8 17:00	0.00	0.00	0.00	0.00	0.00	0.00	0.00	0.00	0.00	0.00	0.00	0.00	0.00	0.00	0.00	0.12	0.00	0.00	0.00
H13.9.8 18:00	0.00	0.00	0.16	1.66	0.00	0.00	0.06	0.00	0.00	0.32	0.24	0.01	0.00	0.00	0.08	0.62	0.01	0.00	0.00
H13.9.8 19:00	1.00	0.54	0.98	0.11	0.12	0.66	0.00	0.07	0.00	0.00	0.51	0.00	0.00	1.09	0.51	1.04	0.00	0.00	0.00
H13.9.8 20:00	0.00	0.00	0.00	0.00	0.09	0.17	0.35	0.01	0.00	0.63	0.57	0.24	0.68	0.00	0.00	1.98	1.33	0.00	0.00
H13.9.8 21:00	0.00	0.07	0.82	2.29	0.32	0.13	0.30	0.39	1.08	1.20	1.65	0.39	0.70	0.39	1.11	1.35	0.98	0.69	1.44
H13.9.8 22:00	1.43	1.32	3.08	0.28	2.46	3.98	0.83	1.36	2.35	0.94	0.43	2.23	1.70	3.15	2.85	0.77	2.31	2.69	2.16
H13.9.8 23:00	0.79	0.83	0.48	0.74	3.31	1.87	5.26	4.35	1.12	1.36	2.00	2.11	1.74	0.68	1.23	4.43	2.08	1.69	2.40
H13.9.9 0:00	0.58	0.64	0.39	0.06	2.88	1.00	4.32	2.05	0.59	1.81	3.13	2.37	3.03	0.57	0.12	2.62	1.58	2.23	1.14
H13.9.9 1:00	0.94	0.10	0.40	0.01	1.36	0.64	0.91	0.41	0.35	0.98	1.72	1.68	1.16	0.22	0.35	3.49	2.42	2.38	0.61
H13.9.9 2:00	0.29	0.48	0.00	0.00	1.53	0.37	0.89	0.48	0.06	1.85	0.95	1.60	1.01	0.00	0.24	0.40	1.83	2.38	1.22
H13.9.9 3:00	0.82	0.12	0.00	0.41	1.60	0.52	0.85	0.55	0.00	3.40	1.82	2.87	4.07	0.00	0.10	1.62	6.05	0.32	0.21
H13.9.9 4:00	0.00	0.00	0.40	0.01	1.95	0.41	2.45	1.53	1.59	5.45	2.04	2.44	4.07	0.56	0.59	2.19	1.89	4.54	2.67
H13.9.9 5:00	0.00	0.00	0.00	0.00	1.58	0.26	2.82	1.02	0.00	10.30	6.37	5.00	10.91	0.00	0.00	5.74	5.25	8.70	4.08
H13.9.9 6:00	0.00	0.00	0.00	0.00	1.20	0.00	2.43	0.37	0.00	7.59	6.14	1.53	4.57	0.00	0.00	5.03	2.88	4.92	1.92
H13.9.9 7:00	0.12	0.02	0.00	0.00	0.88	0.14	1.37	0.10	0.00	6.14	4.06	2.08	6.04	0.00	0.00	7.99	5.63	3.24	1.47
H13.9.9 8:00	0.00	0.00	0.00	0.00	2.38	0.00	1.55	0.52	0.00	3.13	4.14	3.37	3.25	0.00	0.00	4.32	1.11	2.54	1.35
H13.9.9 9:00	0.00	0.00	0.00	0.00	0.61	0.00	0.79	0.03	0.00	1.38	1.80	1.09	4.48	0.00	0.00	4.38	6.79	2.93	1.27
H13.9.9 10:00	0.00	0.00	0.40	0.63	0.84	0.22	1.48	0.32	0.94	12.30	8.54	4.02	7.39	0.39	0.50	4.55	11.44	6.70	2.13
H13.9.9 11:00	0.35	0.30	1.19	0.28	4.51	3.46	5.33	2.17	2.59	17.65	6.66	9.23	6.93	1.80	1.49	3.48	10.86	13.14	5.05
H13.9.9 12:00	0.00	0.00	0.00	0.00	1.81	0.00	1.22	2.16	0.06	1.82	1.21	1.58	1.32	0.00	0.24	1.35	1.57	1.00	0.97
H13.9.9 13:00	1.00	1.17	5.52	4.86	1.39	2.78	4.59	1.88	6.39	1.61	0.28	4.22	4.36	4.63	4.54	0.69	1.18	3.16	2.67
H13.9.9 14:00	2.41	0.79	1.71	4.01	4.07	2.46	1.78	0.83	0.00	2.13	1.60	1.91	3.04	1.25	0.71	2.46	6.29	1.32	0.53
H13.9.9 15:00	0.12	0.02	0.00	0.00	0.77	0.23	0.51	0.06	0.00	2.63	1.16	0.99	1.96	0.00	0.00	0.43	0.18	1.23	0.81
H13.9.9 16:00	0.00	0.00	0.00	0.20	0.07	0.00	1.28	0.23	0.00	5.36	3.56	2.13	2.81	0.00	0.05	5.09	7.89	2.01	0.66
H13.9.9 17:00	0.23	0.04	0.87	0.96	2.55	1.34	4.86	1.84	2.71	10.54	7.57	6.78	7.50	1.03	1.73	15.39	9.95	7.00	4.92
H13.9.9 18:00	0.67	0.57	0.40	0.22	2.22	1.40	7.96	3.51	1.53	7.82	17.38	8.45	4.62	0.72	0.40	22.12	1.69	2.23	1.16
H13.9.9 19:00	0.12	0.02	0.79	0.43	0.55	0.36	1.16	0.88	1.59	1.92	14.15	5.94	7.02	0.45	2.01	12.22	8.59	11.07	8.59
H13.9.9 20:00	0.23	0.28	0.00	0.00	2.59	1.16	8.04	5.53	0.59	10.35	6.66	13.05	16.52	0.54	0.14	2.65	5.85	17.54	7.60
H13.9.9 21:00	0.50	0.98	1.79	1.07	3.30	3.31	4.89	10.26	2.12	7.08	5.91	8.77	10.72	2.29	2.47	9.42	11.99	9.17	8.34
H13.9.9 22:00	0.73	0.14	0.00	0.00	18.66	0.59	15.57	26.25	0.06	1.27	0.39	5.09	1.70	0.00	0.25	0.78	1.32	2.31	1.50
H13.9.9 23:00	0.27	0.07	0.00	0.00	0.90	0.00	3.39	0.41	0.00	3.93	6.90	3.20	3.87	0.00	0.00	11.96	5.58	2.00	0.66
H13.9.10 0:00	0.00	0.07	0.15	0.73	0.21	0.00	1.49	0.09	0.00	11.13	14.19	3.19	5.24	0.00	0.06	20.23	3.09	3.31	1.19
H13.9.10 1:00	0.23	0.04	0.39	0.47	0.31	0.46	1.57	0.13	0.00	8.34	10.62	3.73	5.80	0.32	0.22	13.14	6.98	4.62	1.72
H13.9.10 2:00	0.12	0.02	0.40	0.01	1.41	0.95	1.59	0.54	1.00	7.27	10.59	4.78	5.81	0.55	0.59	11.75	5.88	6.31	2.85
H13.9.10 3:00	0.73	0.45	0.07	0.00	2.58	1.16	1.87	1.28	0.00	2.88	6.95	4.91	2.93	0.21	0.19	13.69	3.67	4.69	1.44
H13.9.10 4:00	0.00	0.00	0.00	0.00	1.48	0.00	1.79	0.75	0.00	6.17	12.84	4.43	3.92	0.00	0.00	17.01	5.09	4.89	1.44
H13.9.10 5:00	0.12	0.02	0.00	0.00	0.87	0.14	1.99	0.24	0.00	5.06	7.92	2.20	2.44	0.00	0.00	10.78	4.65	5.07	1.36
H13.9.10 6:00	0.58	0.09	0.47	0.99	2.16	0.98	1.03	0.91	0.00	3.81	9.83	6.60	5.00	0.32	0.19	14.60	7.65	4.00	1.32
H13.9.10 7:00	1.24	1.19	1.39	1.47	1.86	1.88	2.70	0.71	0.41	8.51	15.43	4.34	3.95	1.49	1.50	12.35	8.88	5.77	2.16
H13.9.10 8:00	0.85	0.40	0.79	0.23	3.74	1.76	5.12	2.74	1.41	11.82	11.18	6.39	6.39	0.81	1.37	13.41	8.48	5.00	2.98
H13.9.10 9:00	0.00	0.00	0.00	0.00	1.98	0.09	2.18	0.45	0.00	8.53	6.86	2.85	4.50	0.00	0.00	7.35	3.26	2.31	0.86
H13.9.10 10:00	0.67	0.63	0.93	1.20	1.74	0.92	4.12	1.74	1.08	13.24	15.48	7.52	12.25	0.79	1.11	20.94	14.90	14.69	6.03
H13.9.10 11:00	4.10	4.53	5.38	4.28	8.95	7.31	16.07	9.68	7.37	38.45	37.81	22.28	28.32	6.34	6.50	30.39	27.90	25.55	14.84
H13.9.10 12:00	5.33	4.95	5.55	6.51	13.94	6.62	25.53	17.23	3.75	24.42	12.09	33.05	33.55	4.69	4.77	10.38	32.24	42.22	17.00
H13.9.10 13:00	8.52	7.76	9.18	2.92	32.83	18.14	24.19	42.08	16.40	10.80	4.09	30.69	29.61	12.65	13.82	3.93	17.39	26.78	28.01
H13.9.10 14:00	5.13	3.90	3.51	2.28	27.15	21.93	5.02	13.59	7.39	1.50	1.17	7.39	7.78	5.78	5.71	2.11	5.82	7.62	9.85
H13.9.10 15:00	2.77	1.52	1.79	1.07	6.49	2.04	5.05	4.64	1.35	1.80	1.95	4.36	4.99	1.38	1.47	2.30	5.06	9.38	3.56
H13.9.10 16:00	0.69	0.25	0.39	0.06	11.03	1.40	10.49	9.97	0.05	3.98	3.02	7.90	9.28	0.40	0.36	3.75	6.29	12.23	5.06
H13.9.10 17:00	2.08	0.64	0.00	0.00	8.23	4.08	6.01	7.33	1.25	1.75	3.86	3.82	4.23	0.79	0.39	5.30	2.88	4.92	2.56
H13.9.10 18:00	6.20	6.45	12.03	9.22	7.66	9.46	8.72	6.75	13.65	4.95	4.65	9.75	9.36	12.38	13.88	5.98	4.85	6.92	14.53
H13.9.10 19:00	8.93	4.72	3.37	1.18	8.73	12.51	2.78	6.25	7.74	3.55	3.87	2.54	2.83	6.86	6.04	3.13	0.79	1.69	7.63
H13.9.10 20:00	9.80	7.27	5.24	19.07	8.44	9.28	1.82	4.97	4.18	1.41	1.22	2.95	4.97	4.93	6.74	1.03	4.53	6.38	6.51
H13.9.10 21:00	23.12	25.36	15.82	18.55	6.85	5.22	10.00	4.30	1.06	5.47	3.19	7.19	8.25	10.68	9.58	3.86	12.30	4.63	3.05
H13.9.10 22:00	8.34	4.77	1.19	3.86	3.70	0.41	2.81	2.25	0.94	0.87	0.41	4.33	3.92	0.52	0.87	0.35	0.93	3.85	1.91
H13.9.10 23:00	0.13	0.16	0.00	0.00	3.93	2.47	0.32	1.67	0.00	1.95	2.30	1.28	2.68	0.24	0.00	3.51	3.78	1.59	0.45
H13.9.11 0:00	1.24	0.63	0.54	0.99	5.36	2.22	12.06	5.30	0.85	7.65	9.71	12.06	10.79	0.66	0.61	12.82	10.98	12.23	5.07
H13.9.11 1:00	6.55	6.42	5.92	4.88	10.91	8.13	11.92	6.99	6.12	16.96	17.16	14.10	15.85	6.37	6.52	16.68	15.26	12.24	9.73
H13.9.11 2:00	12.67	8.99	3.94	5.13	10.03	10.36	5.45	7.25	5.91	1.84	1.16	4.92	1.50	5.56	3.61	1.44	0.03	0.31	1.58
H13.9.11 3:00	0.51	0.17	0.08	0.93	1.73	0.88	1.88	1.04	0.00	2.91	3.32	2.44	2.85	0.08	0.06	4.20	2.34	3.31	1.19
H13.9.11 4:00	3.59	3.59	2.04	4.53	3.85	2.23	3.62	1.85	0.41	8.66	5.73	8.53	4.62	0.75	1.70	5.40	5.21	6.38	2.57
H13.9.11 5:00	5.37	2.43	0.85	0.27	6.25	4.39	5.00	1.97	1.00	5.67	3.84	3.87	5.25	1.29	1.09	3.77	4.01	4.62	2.39
H13.9.11 6:00	4.67	1.90	1.10	2.87	7.54	4.28	6.03	3.50	1.00	3.86	3.52	4.33	6.06	1.29	1.23	5.95	5.03	5.62	2.72
H13.9.11 7:00	11.31	7.55	5.05	4.42	10.62	8.55	8.23	6.47	3.59	8.05	6.82	7.14	10.56	5.30	4.39	7.89	6.40	6.78	5.16
H13.9.11 8:00	8.31	3.11	0.79	0.02	9.09	5.37	7.28	3.58	0.69	4.79	4.24	3.60	5.86	1.22	1.12	4.41	5.00	5.62	2.12
H13.9.11 9:00	1.35	0.67	0.40	0.01	2.51	0.96	2.81	1.26	0.94	3.83	4.43	3.57	6.59	0.31	0.35	4.93	5.57	8.00	2.66
H13.9.11 10:00	3.30	3.65	1.31	0.37	2.99	2.88	4.07	2.59	0.71	6.13	5.02	5.30	9.75	2.21	1.54	5.02	6.21	9.23	4.72
H13.9.11 11:00	1.18	0.86	4.19	3.28	1.07	1.29	1.73	1.55	3.93	3.63	5.38	5.30	12.29	2.94	4.56	5.57	10.25	12.92	9.18
H13.9.11 12:00	0.94	1.03	3.40	4.20	1.11	1.64	0.76	2.05	2.74	2.91	3.68	6.45	13.66	1.66	4.44	4.98	9.15	13.65	9.80
H13.9.11 13:00	1.61	1.86	3.21	4.14	0.71	1.47	0.98	2.83	2.53	2.28	1.49	2.77	3.93	2.25	3.41	1.98	2.99	3.00	4.28
H13.9.11 14:00	0.89	1.01	4.05	5.98	0.12	0.86	0.29	0.64	2.81	0.07	0.04	1.05	2.04	2.58	3.30	0.38	1.02	1.31	3.22
H13.9.11 15:00	0.01	0.07	0.64	2.81	0.00	0.00	0.00	0.00	0.41	0.00	0.00	0.05	0.19	0.14	0.78	0.00	0.38	0.69	0.80
H13.9.11 16:00	0.00	0.00	0.00	0.00	0.00	0.00	0.00	0.00	0.00	0.00	0.00	0.00	0.00	0.00	0.00	0.00	0.00	0.00	0.00
H13.9.11 17:00	0.00	0.00	0.00	0.00	0.00	0.00	0.00	0.00	0.00	0.00	0.00	0.00	0.00	0.00	0.00	0.00	0.00	0.00	0.00
H13.9.11 18:00	0.00	0.00	0.00	0.00	0.13	0.00	0.00	0.00	0.00	0.00	0.00	0.00	0.00	0.00	0.00	0.00	0.00	0.00	0.00
H13.9.11 19:00	0.00	0.00	0.00	0.00	0.00	0.00	0.00	0.00	0.00	0.00	0.00	0.00	0.00	0.00	0.00	0.00	0.00	0.00	0.00
H13.9.11 20:00	0.00	0.00	0.00	0.00	0.00	0.00	0.00	0.00	0.00	0.00	0.00	0.00	0.00	0.00	0.00	0.00	0.00	0.00	0.00
H13.9.11 21:00	0.00	0.00	0.00	0.00	0.00	0.00	0.00	0.00	0.00	0.00	0.00	0.00	0.00	0.00	0.00	0.00	0.00	0.00	0.00
H13.9.11 22:00	0.00	0.00	0.00	0.00	0.00	0.00	0.00	0.00	0.00	0.00	0.00	0.00	0.00	0.00	0.00	0.00	0.00	0.00	0.00
H13.9.11 23:00	0.00	0.00	0.00	0.00	0.00	0.00	0.00	0.00	0.00	0.00	0.00	0.00	0.00	0.00	0.00	0.00	0.00	0.00	0.00
H13.9.12 0:00	0.00	0.00	0.00	0.00	0.00	0.00	0.00	0.00	0.00	0.00	0.00	0.00	0.00	0.00	0.00	0.00	0.00	0.00	0.00
H13.9.12 1:00	0.00	0.00	0.00	0.00	0.00	0.00	0.00	0.00	0.00	0.00	0.00	0.00	0.00	0.00	0.00	0.00	0.00	0.00	0.00
H13.9.12 2:00	0.00	0.00	0.00	0.00	0.00	0.00	0.00	0.00	0.00	0.00	0.00	0.00	0.00	0.00	0.00	0.00	0.00	0.00	0.00
H13.9.12 3:00	0.00	0.00	0.00	0.00	0.00	0.00	0.00	0.00	0.00	0.00	0.00	0.00	0.00	0.00	0.00	0.00	0.00	0.00	0.00
H13.9.12 4:00	0.00	0.00	0.00	0.00	0.00	0.00	0.00	0.00	0.00	0.00	0.00	0.00	0.00	0.00	0.00	0.00	0.00	0.00	0.00
H13.9.12 5:00	0.00	0.00	0.00	0.00	0.00	0.00	0.00	0.00	0.00	0.00	0.00	0.00	0.00	0.00	0.00	0.00	0.00	0.00	0.00
H13.9.12 6:00	0.00	0.00	0.00	0.00	0.00	0.00	0.00	0.00	0.00	0.00	0.00	0.00	0.00	0.00	0.00	0.00	0.00	0.00	0.00
H13.9.12 7:00	0.00	0.00	0.00	0.00	0.00	0.00	0.00	0.00	0.00	0.00	0.00	0.00	0.00	0.00	0.00	0.00	0.00	0.00	0.00
H13.9.12 8:00	0.00	0.00	0.00	0.00	0.00	0.00	0.00	0.00	0.00	0.00	0.00	0.00	0.00	0.00	0.00	0.00	0.00	0.00	0.00
H13.9.12 9:00	0.00	0.00	0.00	0.00	0.00	0.00	0.00	0.00	0.00	0.00	0.00	0.00	0.00	0.00	0.00	0.00	0.00	0.00	0.00
H13.9.12 10:00	0.00	0.00	0.00	0.00	0.00	0.00	0.00	0.00	0.00	0.00	0.00	0.00	0.00	0.00	0.00	0.00	0.00	0.00	0.00
H13.9.12 11:00	0.00	0.00	0.00	0.00	0.00	0.00	0.00	0.00	0.00	0.00	0.00	0.00	0.00	0.00	0.00	0.00	0.00	0.00	0.00
H13.9.12 12:00	0.00	0.00	0.00	0.00	0.00	0.00	0.00	0.00	0.00	0.00	0.00	0.00	0.00	0.00	0.00	0.00	0.00	0.00	0.00
H13.9.12 13:00	0.00	0.00	0.00	0.00	0.00	0.00	0.00	0.00	0.00	0.00	0.00	0.00	0.00	0.00	0.00	0.00	0.00	0.00	0.00
H13.9.12 14:00	0.00	0.00	0.00	0.00	0.00	0.00	0.00	0.00	0.00	0.00	0.00	0.00	0.00	0.00	0.00	0.00	0.00	0.00	0.00
H13.9.12 15:00	0.00	0.00	0.00	0.00	0.00	0.00	0.00	0.00	0.00	0.00	0.00	0.00	0.00	0.00	0.00	0.00	0.00	0.00	0.00
H13.9.12 16:00	0.00	0.00	0.00	0.00	0.00	0.00	0.00	0.00	0.00	0.00	0.00	0.00	0.00	0.00	0.00	0.00	0.00	0.00	0.00
H13.9.12 17:00	0.00	0.00	0.00	0.00	0.00	0.00	0.00	0.00	0.00	0.00	0.00	0.00	0.00	0.00	0.00	0.00	0.00	0.00	0.00
H13.9.12 18:00	0.00	0.00	0.00	0.00	0.00	0.00	0.00	0.00	0.00	0.00	0.00	0.00	0.00	0.00	0.00	0.00	0.00	0.00	0.00
H13.9.12 19:00	0.00	0.00	0.00	0.00	0.00	0.00	0.00	0.00	0.00	0.00	0.00	0.00	0.00	0.00	0.00	0.00	0.00	0.00	0.00
H13.9.12 20:00	0.00	0.00	0.00	0.00	0.00	0.00	0.00	0.00	0.00	0.00	0.00	0.00	0.00	0.00	0.00	0.00	0.00	0.00	0.00
H13.9.12 21:00	0.00	0.00	0.00	0.00	0.00	0.00	0.00	0.00	0.00	0.00	0.00	0.00	0.00	0.00	0.00	0.00	0.00	0.00	0.00
H13.9.12 22:00	0.00	0.00	0.00	0.00	0.00	0.00	0.00	0.00	0.00	0.00	0.00	0.00	0.00	0.00	0.00	0.00	0.00	0.00	0.00
H13.9.12 23:00	0.00	0.00	0.00	0.00	0.00	0.00	0.00	0.00	0.00	0.00	0.00	0.00	0.00	0.00	0.00	0.00	0.00	0.00	0.00
H13.9.13 0:00	0.00	0.00	0.00	0.00	0.00	0.00	0.00	0.00	0.00	0.00	0.00	0.00	0.00	0.00	0.00	0.00	0.00	0.00	0.00
H13.9.13 1:00	0.00	0.00	0.00	0.00	0.00	0.00	0.00	0.00	0.00	0.00	0.00	0.00	0.00	0.00	0.00	0.00	0.00	0.00	0.00
H13.9.13 2:00	0.00	0.00	0.00	0.00	0.00	0.00	0.00	0.00	0.00	0.00	0.00	0.00	0.00	0.00	0.00	0.00	0.00	0.00	0.00
H13.9.13 3:00	0.00	0.00	0.00	0.00	0.00	0.00	0.00	0.00	0.00	0.00	0.00	0.00	0.00	0.00	0.00	0.00	0.00	0.00	0.00
H13.9.13 4:00	0.00	0.00	0.00	0.00	0.00	0.00	0.00	0.00	0.00	0.00	0.00	0.00	0.00	0.00	0.00	0.00	0.00	0.00	0.00
H13.9.13 5:00	0.00	0.00	0.00	0.00	0.00	0.00	0.00	0.00	0.00	0.00	0.00	0.00	0.00	0.00	0.00	0.00	0.00	0.00	0.00
H13.9.13 6:00	0.00	0.00	0.00	0.00	0.00	0.00	0.00	0.00	0.00	0.00	0.00	0.00	0.00	0.00	0.00	0.00	0.00	0.00	0.00
H13.9.13 7:00	0.00	0.00	0.00	0.00	0.00	0.00	0.00	0.00	0.00	0.00	0.00	0.00	0.00	0.00	0.00	0.00	0.00	0.00	0.00
H13.9.13 8:00	0.00	0.00	0.00	0.00	0.00	0.00	0.00	0.00	0.00	0.00	0.00	0.00	0.00	0.00	0.00	0.00	0.00	0.00	0.00
H13.9.13 9:00	0.00	0.00	0.00	0.00	0.00	0.00	0.00	0.00	0.00	0.00	0.00	0.00	0.00	0.00	0.00	0.00	0.00	0.00	0.00
H13.9.13 10:00	0.00	0.00	0.00	0.00	0.00	0.00	0.00	0.00	0.00	0.00	0.00	0.00	0.00	0.00	0.00	0.00	0.00	0.00	0.00
H13.9.13 11:00	0.00	0.00	0.00	0.00	0.00	0.00	0.00	0.00	0.00	0.00	0.00	0.00	0.00	0.00	0.00	0.00	0.00	0.00	0.00
H13.9.13 12:00	0.00	0.00	0.00	0.00	0.00	0.00	0.00	0.00	0.00	0.00	0.00	0.00	0.00	0.00	0.00	0.00	0.00	0.00	0.00
H13.9.13 13:00	0.00	0.00	0.00	0.00	0.00	0.00	0.00	0.00	0.00	0.00	0.00	0.00	0.00	0.00	0.00	0.00	0.00	0.00	0.00
H13.9.13 14:00	0.00	0.00	0.00	0.00	0.00	0.00	0.00	0.00	0.00	0.00	0.00	0.00	0.00	0.00	0.00	0.00	0.00	0.00	0.00
H13.9.13 15:00	0.00	0.00	0.00	0.00	0.00	0.00	0.00	0.00	0.00	0.00	0.00	0.00	0.00	0.00	0.00	0.00	0.00	0.00	0.00
H13.9.13 16:00	0.00	0.00	0.00	0.00	0.00	0.00	0.00	0.00	0.00	0.00	0.00	0.00	0.00	0.00	0.00	0.00	0.00	0.00	0.00
H13.9.13 17:00	0.00	0.00	0.00	0.00	0.00	0.00	0.00	0.00	0.00	0.00	0.00	0.00	0.00	0.00	0.00	0.00	0.00	0.00	0.00
H13.9.13 18:00	0.00	0.00	0.00	0.00	0.00	0.00	0.00	0.00	0.00	0.00	0.00	0.00	0.00	0.00	0.00	0.00	0.00	0.00	0.00
H13.9.13 19:00	0.00	0.00	0.00	0.00	0.00	0.00	0.00	0.00	0.00	0.00	0.00	0.00	0.00	0.00	0.00	0.00	0.00	0.00	0.00
H13.9.13 20:00	0.00	0.00	0.00	0.00	0.00	0.00	0.00	0.00	0.00	0.00	0.00	0.00	0.00	0.00	0.00	0.00	0.00	0.00	0.00
H13.9.13 21:00	0.00	0.00	0.00	0.00	0.00	0.00	0.00	0.00	0.00	0.00	0.00	0.00	0.00	0.00	0.00	0.00	0.00	0.00	0.00
H13.9.13 22:00	0.00	0.00	0.00	0.00	0.00	0.00	0.00	0.00	0.00	0.00	0.00	0.00	0.00	0.00	0.00	0.00	0.00	0.00	0.00
H13.9.13 23:00	0.00	0.00	0.00	0.00	0.00	0.00	0.00	0.00	0.00	0.00	0.00	0.00	0.00	0.00	0.00	0.00	0.00	0.00	0.00
H13.9.14 0:00	0.00	0.00	0.00	0.00	0.00	0.00	0.00	0.00	0.00	0.00	0.00	0.00	0.00	0.00	0.00	0.00	0.00	0.00	0.00
合計	165.69	129.58	124.73	137.08	307.42	162.15	303.38	259.17	128.16	307.77	396.98	376.17	447.49	126.71	135.56	457.41	412.16	430.85	269.26

平成14年7月洪水の小流域ごとの流域平均雨量について

(単位:mm)

流域No	1	2	3	4	5	6	7	8	9	10	11	12	13	14	15	16	17	18	19	20
	流域平均雨量	流域平均雨量	流域平均雨量	流域平均雨量	流域平均雨量	流域平均雨量	流域平均雨量	流域平均雨量	流域平均雨量	流域平均雨量	流域平均雨量	流域平均雨量	流域平均雨量	流域平均雨量	流域平均雨量	流域平均雨量	流域平均雨量	流域平均雨量	流域平均雨量	流域平均雨量
年月日																				
H14.7.9 0:00	0.00	0.00	0.00	0.00	0.00	0.00	0.00	0.00	0.00	0.00	0.00	0.00	0.00	0.00	0.00	0.00	0.00	0.00	0.00	0.00
H14.7.9 1:00	0.00	0.00	0.00	0.00	0.00	0.00	0.00	0.00	0.00	0.00	0.00	0.00	0.00	0.00	0.00	0.00	0.00	0.00	0.00	0.00
H14.7.9 2:00	0.00	0.00	0.00	0.00	0.00	0.00	0.00	0.00	0.00	0.00	0.00	0.00	0.00	0.00	0.00	0.00	0.00	0.00	0.00	0.00
H14.7.9 3:00	0.00	0.00	0.00	0.00	0.00	0.00	0.00	0.00	0.00	0.00	0.00	0.00	0.00	0.00	0.00	0.00	0.00	0.00	0.00	0.00
H14.7.9 4:00	0.00	0.00	0.00	0.00	0.00	0.00	0.00	0.00	0.00	0.00	0.00	0.00	0.00	0.00	0.00	0.00	0.00	0.00	0.00	0.00
H14.7.9 5:00	0.00	0.00	0.00	0.00	0.00	0.00	0.00	0.06	0.00	0.04	0.20	0.26	0.03	0.00	0.00	0.00	0.19	0.02	0.18	0.25
H14.7.9 6:00	0.00	0.00	0.00	0.00	0.00	0.00	0.00	0.01	0.00	0.00	0.28	0.05	0.00	0.00	0.00	0.00	0.00	0.00	0.00	0.00
H14.7.9 7:00	0.00	0.00	0.00	0.00	0.00	0.00	0.00	0.00	0.00	0.12	0.02	0.12	0.07	0.03	0.00	0.00	0.00	0.03	0.15	0.18
H14.7.9 8:00	0.00	0.00	0.05	0.00	0.00	0.00	0.00	0.30	0.00	0.10	0.20	0.23	0.00	0.00	0.00	0.00	0.00	0.00	0.00	0.00
H14.7.9 9:00	0.00	0.00	0.00	0.00	0.00	0.00	0.00	0.00	0.14	0.01	0.00	0.01	0.02	0.00	0.00	0.00	0.00	0.00	0.00	0.00
H14.7.9 10:00	0.00	0.00	0.00	0.00	0.00	0.00	0.00	0.00	0.00	0.00	0.00	0.00	0.00	0.00	0.00	0.00	0.00	0.00	0.00	0.00
H14.7.9 11:00	0.00	0.00	0.00	0.00	0.00	0.00	0.00	0.00	0.00	0.00	0.00	0.00	0.00	0.00	0.00	0.00	0.00	0.00	0.00	0.00
H14.7.9 12:00	0.00	0.00	0.00	0.00	0.00	0.00	0.00	0.00	0.00	0.00	0.00	0.00	0.00	0.00	0.00	0.00	0.00	0.00	0.00	0.00
H14.7.9 13:00	3.51	0.21	0.52	1.20	1.28	12.93	0.05	0.00	0.03	0.00	0.00	0.00	0.00	0.07	0.28	0.05	0.00	2.56	0.92	0.00
H14.7.9 14:00	0.49	1.54	5.53	5.51	14.90	5.81	9.23	8.67	3.15	4.71	0.24	0.46	0.29	0.13	0.16	0.11	0.00	1.32	0.69	0.00
H14.7.9 15:00	0.00	0.02	0.20	0.00	0.20	0.00	0.01	1.49	4.14	13.86	25.27	8.71	3.04	1.59	0.53	0.11	0.02	0.00	4.31	0.95
H14.7.9 16:00	0.00	0.03	0.26	1.23	6.32	4.78	4.64	2.73	0.00	0.19	3.14	5.55	6.42	0.75	0.95	0.52	2.87	3.42	4.70	8.22
H14.7.9 17:00	0.00	0.66	2.81	2.26	1.72	0.00	1.50	2.48	2.73	2.84	3.16	2.03	1.64	2.28	0.77	0.98	5.56	1.51	6.18	4.86
H14.7.9 18:00	0.00	0.22	0.04	0.30	0.37	0.86	1.35	1.97	1.10	0.74	0.20	0.70	1.01	0.64	1.44	0.36	0.57	0.58	9.70	9.77
H14.7.9 19:00	2.58	2.62	1.34	0.53	1.44	0.07	0.93	5.02	2.26	2.82	5.65	12.35	20.50	0.03	0.38	0.00	0.11	0.13	0.40	3.74
H14.7.9 20:00	1.19	0.03	0.14	0.50	0.15	0.69	1.19	0.38	1.83	3.24	0.81	2.10	0.80	0.49	0.55	0.03	0.98	0.94	1.80	0.91
H14.7.9 21:00	2.52	0.22	1.64	2.88	0.25	1.80	0.50	0.43	0.43	1.03	2.32	1.27	1.23	0.42	0.05	0.30	1.04	0.46	2.28	2.38
H14.7.9 22:00	0.99	0.63	1.10	1.75	2.99	3.12	1.84	3.79	1.51	0.94	0.60	0.43	0.37	0.25	0.74	0.30	2.55	2.67	3.81	2.41
H14.7.9 23:00	0.16	0.49	0.78	0.97	1.28	0.78	1.71	2.35	0.35	0.33	0.00	0.66	1.35	0.28	0.59	0.18	0.50	0.95	0.72	1.61
H14.7.10 0:00	0.49	0.30	0.39	0.56	0.01	0.75	0.15	0.02	0.04	0.01	0.00	0.51	0.23	0.37	0.76	0.06	0.81	0.57	0.94	0.78
H14.7.10 1:00	0.00	0.00	0.00	0.16	0.09	0.70	0.38	0.00	0.03	0.02	0.00	0.11	0.15	0.02	0.46	0.28	0.34	0.50	0.54	0.29
H14.7.10 2:00	0.00	0.00	0.00	0.32	0.25	2.11	0.82	0.00	0.05	0.01	0.00	0.01	0.09	0.84	1.91	1.21	1.25	1.56	1.34	0.70
H14.7.10 3:00	0.44	1.01	2.55	5.84	5.62	7.40	7.08	2.97	0.76	1.00	0.85	1.82	2.33	3.42	6.29	5.41	6.62	7.04	6.06	4.31
H14.7.10 4:00	4.22	3.63	4.22	5.92	4.11	7.17	4.81	3.59	3.25	2.86	2.06	2.40	3.16	1.25	5.37	3.74	6.55	9.46	5.55	4.09
H14.7.10 5:00	1.00	1.49	1.74	2.13	2.29	2.95	2.84	2.58	1.54	1.47	0.72	1.39	1.53	0.47	1.54	0.37	1.41	2.75	1.73	2.92
H14.7.10 6:00	0.18	1.12	1.19	1.91	2.56	3.29	1.66	1.38	1.35	1.18	1.07	1.18	0.96	0.91	2.25	0.96	2.09	4.02	2.82	2.15
H14.7.10 7:00	1.00	2.33	3.56	2.91	1.64	3.91	1.38	2.22	3.42	3.51	2.52	1.60	0.58	3.91	6.01	1.45	1.79	4.75	1.32	0.80
H14.7.10 8:00	1.99	2.24	1.72	1.08	0.04	1.52	0.37	0.55	2.12	1.90	1.55	2.05	0.46	4.06	4.26	1.73	0.82	2.54	1.85	0.94
H14.7.10 9:00	2.19	3.72	4.21	5.01	3.25	9.09	4.85	2.54	3.59	3.56	4.13	4.72	4.21	4.87	10.78	9.11	5.50	8.55	8.35	4.97
H14.7.10 10:00	3.94	4.45	6.14	10.58	5.31	15.34	13.82	4.13	7.87	7.11	7.78	6.49	4.94	4.08	5.86	6.28	7.71	9.25	9.11	9.82
H14.7.10 11:00	4.22	3.47	5.45	8.12	4.56	8.56	5.32	4.36	7.37	7.25	5.97	7.12	7.19	4.53	6.93	3.81	3.20	5.65	3.97	5.49
H14.7.10 12:00	2.56	4.32	3.99	4.70	4.04	7.60	3.60	5.66	7.12	7.25	4.45	5.48	6.94	5.62	6.50	2.85	2.34	4.28	3.54	4.51
H14.7.10 13:00	2.00	2.65	2.99	4.61	3.55	8.45	6.67	3.82	4.51	6.92	7.37	7.85	6.01	10.17	7.88	5.79	7.43	10.50	6.51	6.54
H14.7.10 14:00	6.03	2.95	6.61	10.27	9.37	6.69	5.34	3.83	4.77	4.13	2.46	3.18	3.33	8.25	7.72	3.37	2.78	5.59	2.98	4.60
H14.7.10 15:00	5.00	2.00	3.11	6.39	3.50	7.00	3.09	1.78	2.93	1.90	2.20	2.97	3.12	4.16	3.82	4.25	4.04	6.86	3.54	3.32
H14.7.10 16:00	2.18	4.21	4.57	6.02	5.01	4.75	6.13	5.99	5.82	7.75	8.09	9.65	9.89	6.34	8.94	9.23	5.25	4.82	6.24	6.41
H14.7.10 17:00	5.57	5.50	7.13	8.11	7.13	7.94	7.42	7.98	12.83	14.24	16.25	19.00	9.27	5.99	9.88	8.30	6.77	7.27	7.72	6.20
H14.7.10 18:00	3.94	7.34	7.61	4.56	3.51	6.25	4.44	8.52	13.87	17.05	15.19	19.28	12.15	2.34	8.12	3.47	9.94	7.40	10.69	4.62
H14.7.10 19:00	5.84	7.15	8.48	6.80	7.30	6.58	6.75	12.55	16.29	23.08	26.67	28.49	28.51	3.74	4.85	5.07	3.52	7.92	5.40	8.14
H14.7.10 20:00	16.86	12.72	20.10	20.26	24.56	14.08	20.82	23.89	14.17	15.42	14.92	14.51	19.23	4.60	5.27	7.26	7.19	8.95	11.29	32.79
H14.7.10 21:00	11.92	8.75	9.12	9.72	10.53	30.73	36.06	5.99	7.33	7.21	4.98	6.80	7.37	1.93	5.77	11.00	7.12	15.42	10.73	24.70
H14.7.10 22:00	3.37	3.82	4.14	4.20	4.71	17.00	24.93	3.84	5.35	6.61	4.42	3.98	3.73	1.07	7.60	2.05	1.73	5.70	2.35	7.17
H14.7.10 23:00	2.84	1.90	1.76	1.53	1.50	2.28	3.52	2.90	2.27	3.67	5.17	6.78	6.17	2.40	3.21	2.77	4.42	2.92	5.49	2.87
H14.7.11 0:00	3.36	6.81	6.04	3.51	4.71	1.83	3.79	7.73	9.09	14.25	13.40	12.05	10.85	2.64	1.81	3.62	3.07	1.92	4.81	7.71
H14.7.11 1:00	8.60	9.74	12.10	8.84	10.51	6.00	8.64	13.73	14.53	12.63	13.40	13.90	13.06	3.41	3.23	4.91	9.43	6.00	10.59	12.53
H14.7.11 2:00	9.05	8.33	7.93	8.89	5.73	4.84	4.67	7.32	11.49	9.16	11.70	8.41	7.38	2.36	3.76	4.63	7.94	6.32	6.85	5.96
H14.7.11 3:00	9.85	4.84	5.60	8.09	4.78	4.38	3.69	3.97	4.86	2.77	2.77	2.09	3.06	0.79	0.63	0.51	1.13	2.23	1.62	2.62
H14.7.11 4:00	7.81	3.04	2.45	5.45	0.68	1.45	0.93	0.95	4.73	2.18	1.39	0.91	0.93	0.79	0.30	0.48	0.00	0.11	0.07	0.55
H14.7.11 5:00	6.14	2.18	2.61	5.00	0.73	0.80	0.37	0.57	0.87	0.86	0.26	0.00	0.00	0.57	0.56	0.37	0.00	0.03	0.00	0.10
H14.7.11 6:00	9.99	3.25	3.04	4.45	2.17	0.42	0.38	0.61	0.81	0.29	0.00	0.00	0.00	0.58	0.62	0.32	0.00	0.03	0.00	0.10
H14.7.11 7:00	5.67	2.25	1.78	2.47	0.70	0.60	0.37	0.53	0.51	0.12	0.00	0.00	0.00	0.29	0.10	0.21	0.00	0.41	0.00	0.10
H14.7.11 8:00	3.79	2.19	1.06	1.38	0.66	0.48	0.00	0.37	0.80	0.02	0.00	0.00	0.00	0.13	0.00	0.11	0.00	0.05	0.00	0.00
H14.7.11 9:00	1.46	1.65	1.18	0.54	0.00	0.00	0.00	0.03	0.54	0.20	0.00	0.00	0.00	0.00	0.00	0.00	0.00	0.00	0.00	0.00
H14.7.11 10:00	2.42	0.92	0.42	0.03	0.00	0.00	0.00	0.16	0.27	0.00	0.00	0.00	0.00	0.00	0.00	0.00	0.00	0.00	0.00	0.00
H14.7.11 11:00	2.32	0.21	0.03	0.00	0.00	0.00	0.00	0.00	0.03	0.00	0.00	0.00	0.00	0.00	0.00	0.00	0.00	0.00	0.00	0.00
H14.7.11 12:00	2.04	0.45	0.00	0.00	0.00	0.00	0.00	0.00	0.08	0.00	0.00	0.00	0.00	0.00	0.00	0.00	0.00	0.00	0.00	0.00
H14.7.11 13:00	1.09	0.03	0.15	0.32	0.03	0.11	0.00	0.00	0.00	0.00	0.00	0.00	0.00	0.00	0.00	0.00	0.00	0.00	0.00	0.00
H14.7.11 14:00	0.84	0.00	0.02	0.16	0.02	0.06	0.00	0.00	0.00	0.00	0.00	0.00	0.00	0.00	0.00	0.00	0.00	0.00	0.00	0.00
H14.7.11 15:00	0.10	0.03	0.15	0.16	0.02	0.06	0.00	0.00	0.00	0.00	0.00	0.00	0.00	0.00	0.00	0.00	0.00	0.00	0.00	0.00
H14.7.11 16:00	0.00	0.00	0.00	0.16	0.02	0.06	0.00	0.00	0.00	0.00	0.00	0.00	0.00	0.00	0.00	0.00	0.00	0.00	0.00	0.00
H14.7.11 17:00	0.35	0.00	0.02	0.00	0.00	0.00	0.00	0.00	0.00	0.00	0.00	0.00	0.00	0.00	0.00	0.00	0.00	0.00	0.00	0.00
H14.7.11 18:00	0.49	0.00	0.00	0.00	0.00	0.00	0.00	0.00	0.00	0.00	0.00	0.00	0.00	0.00	0.00	0.00	0.00	0.00	0.00	0.00
H14.7.11 19:00	0.00	0.00	0.00	0.00	0.00	0.00	0.00	0.00	0.00	0.00	0.00	0.00	0.00	0.00	0.00	0.00	0.00	0.00	0.00	0.00
H14.7.11 20:00	0.00	0.00	0.00	0.00	0.00	0.00	0.00	0.00	0.00	0.00	0.00	0.00	0.00	0.00	0.00	0.00	0.00	0.00	0.00	0.00
H14.7.11 21:00	0.00	0.00	0.00	0.00	0.00	0.00	0.00	0.00	0.00	0.00	0.00	0.00	0.00	0.00	0.00	0.00	0.00	0.00	0.00	0.00
H14.7.11 22:00	0.00	0.00	0.00	0.00	0.00	0.00	0.00	0.00	0.00	0.00	0.00	0.00	0.00	0.00	0.00	0.00	0.00	0.00	0.00	0.00
H14.7.11 23:00	0.00	0.00	0.00	0.16	0.02	0.06	0.00	0.00	0.00	0.00	0.00	0.00	0.00	0.00	0.00	0.00	0.00	0.00	0.00	0.00
H14.7.12 0:00	0.00	0.00	0.00	0.00	0.00	0.00	0.00	0.00	0.00	0.00	0.00	0.00	0.00	0.00	0.00	0.00	0.00	0.00	0.00	0.00
H14.7.12 1:00	0.00	0.00	0.00	0.00	0.00	0.00	0.00	0.00	0.00	0.00	0.00	0.00	0.00	0.00	0.00	0.00	0.00	0.00	0.00	0.00
H14.7.12 2:00	0.00	0.00	0.00	0.00	0.00	0.00	0.00	0.00	0.00	0.00	0.00	0.00	0.00	0.00	0.00	0.00	0.00	0.00	0.00	0.00
H14.7.12 3:00	0.00	0.00	0.00	0.00	0.00	0.00	0.00	0.00	0.00	0.00	0.00	0.00	0.00	0.00	0.00	0.00	0.00	0.00	0.00	0.00
H14.7.12 4:00	0.00	0.00	0.00	0.00	0.00	0.00	0.00	0.00	0.00	0.00	0.00	0.00	0.00	0.00	0.00	0.00	0.00	0.00	0.00	0.00
H14.7.12 5:00	0.00	0.00	0.00	0.00	0.00	0.00	0.00	0.00	0.00	0.00	0.00	0.00	0.00	0.00	0.00	0.00	0.00	0.00	0.00	0.00
H14.7.12 6:00	0.00	0.00	0.00	0.00	0.00	0.00	0.00	0.00	0.00	0.00	0.00	0.00	0.00	0.00	0.00	0.00	0.00	0.00	0.00	0.00
H14.7.12 7:00	0.00	0.00	0.00	0.00	0.00	0.00	0.00	0.00	0.00	0.00	0.00	0.00	0.00	0.00	0.00	0.00	0.00	0.00	0.00	0.00
H14.7.12 8:00	0.00	0.00	0.00	0.00	0.00	0.00	0.00	0.00	0.00	0.00	0.00	0.00	0.00	0.00	0.00	0.00	0.00	0.00	0.00	0.00
H14.7.12 9:00	0.00	0.00	0.00	0.00	0.00	0.00	0.00	0.00	0.00	0.00	0.00	0.00	0.00	0.00	0.00	0.00	0.00	0.00	0.00	0.00
H14.7.12 10:00	0.00	0.00	0.00	0.00	0.00	0.00	0.00	0.00	0.00	0.00	0.00	0.00	0.00	0.00	0.00	0.00	0.00	0.00	0.00	0.00
H14.7.12 11:00	0.00	0.00	0.00	0.00	0.00	0.00	0.00	0.00	0.00	0.00	0.00	0.00	0.00	0.00	0.00	0.00	0.00	0.00	0.00	0.00
H14.7.12 12:00	0.00	0.00	0.00	0.00	0.00	0.00	0.00	0.00	0.00	0.00	0.00	0.00	0.00	0.00	0.00	0.00	0.00	0.00	0.00	0.00
H14.7.12 13:00	0.00	0.00	0.00	0.00	0.00	0.00	0.00	0.00	0.00	0.00	0.00	0.00	0.00	0.00	0.00	0.00	0.00	0.00	0.00	0.00
H14.7.12 14:00	0.00	0.00	0.00	0.00	0.00	0.00	0.00	0.00	0.00	0.00	0.00	0.00	0.00	0.00	0.00	0.00	0.00	0.00	0.00	0.00
H14.7.12 15:00	0.00	0.00	0.00	0.00	0.00	0.00	0.00	0.00	0.00	0.00	0.00	0.00	0.00	0.00	0.00	0.00	0.00	0.00	0.00	0.00
H14.7.12 16:00	0.00	0.00	0.00	0.00	0.00	0.00	0.00	0.00	0.00	0.00	0.00	0.00	0.00	0.00	0.00	0.00	0.00	0.00	0.00	0.00
H14.7.12 17:00	0.00	0.00	0.00	0.00	0.00	0.00	0.00	0.00	0.00	0.00	0.00	0.00	0.00	0.00	0.00	0.00	0.00	0.00	0.00	0.00
H14.7.12 18:00	0.00	0.00	0.00	0.00	0.00	0.00	0.00	0.00	0.00	0.00	0.00	0.00	0.00	0.00	0.00	0.00	0.00	0.00	0.00	0.00
H14.7.12 19:00	0.00	0.00	0.00	0.00	0.00	0.00	0.00	0.00	0.00	0.00	0.00	0.00	0.00	0.00	0.00	0.00	0.00	0.00	0.00	0.00
H14.7.12 20:00	0.00	0.00	0.00	0.00	0.00	0.00	0.00	0.00	0.00	0.00	0.00	0.00	0.00	0.00	0.00	0.00	0.00	0.00	0.00	0.00
H14.7.12 21:00	0.00	0.00	0.00	0.00	0.00	0.00	0.00	0.00	0.00	0.00	0.00	0.00	0.00	0.00	0.00	0.00	0.00	0.00	0.00	0.00
H14.7.12 22:00	0.00	0.00	0.00	0.00	0.00	0.00	0.00	0.00	0.00	0.00	0.00	0.00	0.00	0.00	0.00	0.00	0.00	0.00	0.00	0.00
H14.7.12 23:00	0.00	0.00	0.00	0.00	0.00	0.00	0.00	0.00	0.00	0.00	0.00	0.00	0.00	0.00	0.00	0.00	0.00	0.00	0.00	0.00
H14.7.13 0:00	0.00	0.00	0.00	0.00	0.00	0.00	0.00	0.00	0.00	0.00	0.00	0.00	0.00	0.00	0.00	0.00	0.00	0.00	0.00	0.00
H14.7.13 1:00	0.00	0.00	0.00	0.00	0.00	0.00	0.00	0.00	0.00	0.00	0.00	0.00	0.00	0.00	0.00	0.00	0.00	0.00	0.00	0.00
H14.7.13 2:00	0.00	0.00	0.00	0.00	0.00	0.00	0.00	0.00	0.00	0.00	0.00	0.00	0.00	0.00	0.00	0.00	0.00	0.00	0.00	0.00
H14.7.13 3:00	0.00	0.00	0.00	0.00	0.00	0.00	0.00	0.00	0.00	0.00	0.00	0.00	0.00	0.00	0.00	0.00	0.00	0.00	0.00	0.00
H14.7.13 4:00	0.00	0.00	0.00	0.00	0.00	0.00	0.00	0.00	0.00	0.00	0.00	0.00	0.00	0.00	0.00	0.00	0.00	0.00	0.00	0.00
H14.7.13 5:00	0.00	0.00	0.00	0.00	0.00	0.00	0.00	0.00	0.00	0.00	0.00	0.00	0.00	0.00	0.00	0.00	0.00	0.00	0.00	0.00
H14.7.13 6:00	0.00	0.00	0.00	0.00	0.00	0.00	0.00	0.00	0.00	0.00	0.00	0.00	0.00	0.00	0.00	0.00	0.00	0.00	0.00	0.00
H14.7.13 7:00	0.00	0.00	0.00	0.00	0.00	0.00	0.00	0.00	0.00	0.00	0.00	0.00	0.00	0.00	0.00	0.00	0.00	0.00	0.00	0.00
H14.7.13 8:00	0.00	0.00	0.00	0.00	0.00	0.00	0.00	0.00	0.00	0.00	0.00	0.00	0.00	0.00	0.00	0.00	0.00	0.00	0.00	0.00
H14.7.13 9:00	0.00	0.00	0.00	0.00	0.00	0.00	0.00	0.00	0.00	0.00	0.00	0.00	0.00	0.00	0.00	0.00	0.00	0.00	0.00	0.00
H14.7.13 10:00	0.00	0.00	0.00	0.00	0.00	0.00	0.00	0.00	0.00	0.00	0.00	0.00	0.00	0.00	0.00	0.00	0.00	0.00	0.00	0.00
H14.7.13 11:00	0.00	0.00	0.00	0.00	0.00	0.00	0.00	0.00	0.00	0.00	0.00	0.00	0.00	0.00	0.00	0.00	0.00	0.00	0.00	0.00
H14.7.13 12:00	0.00	0.00	0.00	0.00	0.00	0.00	0.00	0.00	0.00	0.00	0.00	0.00	0.00	0.00	0.00	0.00	0.00	0.00	0.00	0.00
H14.7.13 13:00	0.00	0.00	0.00	0.00	0.00	0.00	0.00	0.00	0.00	0.00	0.00	0.00	0.00	0.00	0.00	0.00	0.00	0.00	0.00	0.00
H14.7.13 14:00	0.00	0.00	0.00	0.00	0.00	0.00	0.00	0.00	0.00	0.00	0.00	0.00	0.00	0.00	0.00	0.00	0.00	0.00	0.00	0.00
H14.7.13 15:00	0.00	0.00	0.00	0.00	0.00	0.00	0.00	0.00	0.00	0.00	0.00	0.00	0.00	0.00	0.00	0.00	0.00	0.00	0.00	0.00
H14.7.13 16:00	0.00	0.00	0.00	0.00	0.00	0.00	0.00	0.00	0.00	0.00	0.00	0.00	0.00	0.00	0.00	0.00	0.00	0.00	0.00	0.00
H14.7.13 17:00	0.00	0.00	0.00	0.00	0.00	0.00	0.00	0.00	0.00	0.00	0.00	0.00	0.00	0.00	0.00	0.00	0.00	0.00	0.00	0.00
H14.7.13 18:00	0.00	0.00	0.00	0.00	0.00	0.00	0.00	0.00	0.00	0.00	0.00	0.00	0.00	0.00	0.00	0.00	0.00	0.00	0.00	0.00
H14.7.13 19:00	0.00	0.00	0.00	0.00	0.00	0.00	0.00	0.00	0.00	0.00	0.00	0.00	0.00	0.00	0.00	0.00	0.00	0.00	0.00	0.00
H14.7.13 20:00	0.00	0.00	0.00	0.00	0.00	0.00	0.00	0.00	0.00	0.00	0.00	0.00	0.00	0.00	0.00	0.00	0.00	0.00	0.00	0.00
H14.7.13 21:00	0.00	0.00	0.00	0.00	0.00	0.00	0.00	0.00	0.00	0.00	0.00	0.00	0.00	0.00	0.00	0.00	0.00	0.00	0.00	0.00
H14.7.13 22:00	0.00	0.00	0.00	0.00	0.00	0.00	0.00	0.00	0.00	0.00	0.00	0.00	0.00	0.00	0.00	0.00	0.00	0.00	0.00	0.00
H14.7.13 23:00	0.00	0.00	0.00	0.00	0.00	0.00	0.00	0.00	0.00	0.00	0.00	0.00	0.00	0.00	0.00	0.00	0.00	0.00	0.00	0.00
H14.7.14 0:00	0.00	0.00	0.00	0.00	0.00	0.00	0.00	0.00	0.00	0.00	0.00	0.00	0.00	0.00	0.00	0.00	0.00	0.00	0.00	0.00
H14.7.14 1:00	0.00	0.00	0.00	0.00	0.00	0.00	0.00	0.00	0.00	0.00	0.00	0.00	0.00	0.00	0.00	0.00	0.00	0.00	0.00	0.00
H14.7.14 2:00	0.00	0.00	0.00	0.00	0.00	0.00	0.00	0.00	0.00	0.00	0.00	0.00	0.00	0.00	0.00	0.00	0.00	0.00	0.00	0.00
H14.7.14 3:00	0.00	0.00	0.00	0.00	0.00	0.00	0.00	0.00	0.00	0.00	0.00	0.00	0.00	0.00	0.00	0.00	0.00	0.00	0.00	0.00
H14.7.14 4:00	0.00	0.00	0.00	0.00	0.00	0.00	0.00	0.00	0.00	0.00	0.00	0.00	0.00	0.00	0.00	0.00	0.00	0.00	0.00	0.00
H14.7.14 5:00	0.00	0.00	0.00	0.00	0.00	0.00	0.00	0.00	0.00	0.00	0.00	0.00	0.00	0.00	0.00	0.00	0.00	0.00	0.00	0.00
H14.7.14 6:00	0.00	0.00	0.00	0.00	0.00	0.00	0.00	0.00	0.00	0.00	0.00	0.00	0.00	0.00	0.00	0.00	0.00	0.00	0.00	0.00
H14.7.14 7:00	0.00	0.00	0.00	0.00	0.00	0.00	0.00	0.00	0.00	0.00	0.00	0.00	0.00	0.00	0.00	0.00	0.00	0.00	0.00	0.00
H14.7.14 8:00	0.00	0.00	0.00	0.00	0.00	0.00	0.00	0.00	0.00	0.00	0.00	0.00	0.00	0.00	0.00	0.00	0.00	0.00	0.00	0.00
H14.7.14 9:00	0.00	0.00	0.00	0.00	0.00	0.00	0.00	0.00	0.00	0.00	0.00	0.00	0.00	0.00	0.00	0.00	0.00	0.00	0.00	0.00
H14.7.14 10:00	0.00	0.00	0.00	0.00	0.00	0.00	0.00	0.00	0.00	0.00	0.00	0.00	0.00	0.00	0.00	0.00	0.00	0.00	0.00	0.00
H14.7.14 11:00	0.00	0.00	0.00	0.00	0.00	0.00	0.00	0.00	0.00	0.00	0.00	0.00	0.00	0.00	0.00	0.00	0.00	0.00	0.00	0.00
H14.7.14 12:00	0.00	0.00	0.00	0.00	0.00	0.00	0.00	0.00	0.00	0.00	0.00	0.00	0.00	0.00	0.00	0.00	0.00	0.00	0.00	0.00
H14.7.14 13:00	0.00	0.00	0.00	0.00	0.00	0.00	0.00	0.00	0.00	0.00	0.00	0.00	0.00	0.00	0.00	0.00	0.00	0.00	0.00	0.00
H14.7.14 14:00	0.00	0.00	0.00	0.00	0.00	0.00	0.00	0.00	0.00	0.00	0.00	0.00	0.00	0.00	0.00	0.00	0.00	0.00	0.00	0.00
H14.7.14 15:00	0.00	0.00	0.00	0.00	0.00	0.00	0.00	0.00	0.00	0.00	0.00	0.00	0.00	0.00	0.00	0.00	0.00	0.00	0.00	0.00
H14.7.14 16:00	0.00	0.00	0.00	0.00	0.00	0.00	0.00	0.00	0.00	0.00	0.00	0.00	0.00	0.00	0.00	0.00	0.00	0.00	0.00	0.00
H14.7.14 17:00	0.00	0.00	0.00	0.00	0.00	0.00	0.00	0.00	0.00	0.00	0.00	0.00	0.00	0.00	0.00	0.00	0.00	0.00	0.00	0.00
H14.7.14 18:00	0.00	0.00	0.00	0.00	0.00	0.00	0.00	0.00	0.00	0.00	0.00	0.00	0.00	0.00	0.00	0.00	0.00	0.00	0.00	0.00
H14.7.14 19:00	0.00	0.00	0.00	0.00	0.00	0.00	0.00	0.00	0.00	0.00	0.00	0.00	0.00	0.00	0.00	0.00	0.00	0.00	0.00	0.00
H14.7.14 20:00	0.00	0.00	0.00	0.00	0.00	0.00	0.00	0.00	0.00	0.00	0.00	0.00	0.00	0.00	0.00	0.00	0.00	0.00	0.00	0.00
H14.7.14 21:00	0.00	0.00	0.00	0.00	0.00	0.00	0.00	0.00	0.00	0.00	0.00	0.00	0.00	0.00	0.00	0.00	0.00	0.00	0.00	0.00
H14.7.14 22:00	0.00	0.00	0.00	0.00	0.00	0.00	0.00	0.00	0.00	0.00	0.00	0.00	0.00	0.00	0.00	0.00	0.00	0.00	0.00	0.00
H14.7.14 23:00	0.00	0.00	0.00	0.00	0.00	0.00	0.00	0.00	0.00	0.00	0.00	0.00	0.00	0.00	0.00	0.00	0.00	0.00	0.00	0.00
H14.7.15 0:00	0.00	0.00	0.00	0.00	0.00	0.00	0.00	0.00	0.00	0.00	0.00	0.00	0.00	0.00	0.00	0.00	0.00	0.00	0.00	0.00
合計	178.36	139.69	169.72	156.47	176.52	234.13	218.07	176.63	194.95	218.59	223.84	229.62	211.61	104.88	147.42	118.14	136.60	175.95	177.87	214.10

(単位:mm)

流域No	21	22	23	24	25	26	27	28	29	30	31	32	33	34	35	36	37	38	39
	流域平均雨量	流域平均雨量	流域平均雨量	流域平均雨量	流域平均雨量	流域平均雨量	流域平均雨量	流域平均雨量	流域平均雨量	流域平均雨量	流域平均雨量	流域平均雨量	流域平均雨量	流域平均雨量	流域平均雨量	流域平均雨量	流域平均雨量	流域平均雨量	流域平均雨量
年月日																			
H14.7.9 0:00	0.00	0.00	0.00	0.00	0.00	0.00	0.00	0.00	0.00	0.00	0.00	0.00	0.00	0.00	0.00	0.00	0.00	0.00	0.00
H14.7.9 1:00	0.00	0.00	0.00	0.00	0.00	0.00	0.00	0.00	0.00	0.00	0.00	0.00	0.00	0.00	0.00	0.00	0.00	0.00	0.00
H14.7.9 2:00	0.00	0.00	0.00	0.00	0.00	0.00	0.00	0.00	0.00	0.00	0.00	0.00	0.00	0.00	0.00	0.00	0.00	0.00	0.00
H14.7.9 3:00	0.00	0.00	0.00	0.00	0.00	0.00	0.00	0.00	0.00	0.00	0.00	0.00	0.00	0.00	0.00	0.00	0.00	0.00	0.00
H14.7.9 4:00	0.00	0.00	0.00	0.00	0.00	0.00	0.00	0.00	0.00	0.00	0.00	0.00	0.00	0.00	0.00	0.00	0.00	0.00	0.00
H14.7.9 5:00	0.00	0.00	0.00	0.00	0.00	0.00	0.00	0.00	0.00	0.00	0.00	0.00	0.00	0.00	0.00	0.00	0.00	0.00	0.00
H14.7.9 6:00	0.00	0.00	0.00	0.00	0.00	0.00	0.00	0.00	0.00	0.00	0.00	0.00	0.00	0.00	0.00	0.00	0.00	0.00	0.00
H14.7.9 7:00	0.55	0.02	0.00	0.00	0.01	0.14	0.00	0.00	0.00	0.00	0.00	0.00	0.00	0.00	0.00	0.00	0.00	0.00	0.00
H14.7.9 8:00	0.00	0.00	0.00	0.00	0.00	0.00	0.00	0.00	0.00	0.00	0.00	0.00	0.00	0.00	0.00	0.00	0.00	0.00	0.00
H14.7.9 9:00	0.00	0.00	0.00	0.00	0.00	0.00	0.00	0.00	0.00	0.00	0.00	0.00	0.00	0.00	0.00	0.00	0.00	0.00	0.00
H14.7.9 10:00	0.00	0.00	0.00	0.00	0.00	0.00	0.00	0.00	0.00	0.00	0.00	0.00	0.00	0.00	0.00	0.00	0.00	0.00	0.00
H14.7.9 11:00	0.00	0.00	0.00	0.00	0.00	0.00	0.00	0.00	0.00	0.00	0.00	0.00	0.00	0.00	0.00	0.00	0.00	0.00	0.00
H14.7.9 12:00	0.00	0.00	0.00	0.00	0.00	0.00	0.00	0.00	0.00	0.00	0.00	0.00	0.00	0.00	0.00	0.00	0.00	0.00	0.00
H14.7.9 13:00	0.00	0.00	0.00	0.00	0.17	0.00	0.00	0.00	0.06	0.30	3.52	8.73	5.70	0.00	0.24	0.44	0.17	2.46	2.15
H14.7.9 14:00	0.00	0.00	5.00	2.93	0.14	0.00	2.93	1.68	5.77	7.37	1.69	14.75	29.46	1.64	10.93	1.52	0.32	4.81	19.84
H14.7.9 15:00	2.87	1.25	0.86	1.87	1.46	3.14	6.25	5.01	1.53	12.10	6.35	8.79	11.94	0.80	4.75	1.39	1.49	3.38	10.77
H14.7.9 16:00	13.43	2.78	1.27	2.20	5.39	1.29	2.52	1.05	2.00	0.82	0.22	8.05	27.98	0.76	5.45	1.05	10.36	23.93	20.50
H14.7.9 17:00	2.31	0.62	0.00	0.61	0.80	0.23	0.25	0.07	0.18	0.00	0.00	0.14	0.56	0.00	0.86	0.00	4.07	4.43	2.65
H14.7.9 18:00	8.07	1.43	0.00	0.00	6.49	0.72	0.00	0.00	0.00	0.00	0.00	0.00	0.04	0.00	0.00	0.13	9.10	15.43	3.70
H14.7.9 19:00	13.26	2.86	1.11	8.50	1.00	1.12	0.11	1.07	0.82	0.27	0.27	0.53	2.63	0.14	3.10	3.01	6.87	4.57	8.14
H14.7.9 20:00	1.56	0.54	0.56	1.67	3.01	1.75	2.10	2.14	1.00	1.63	2.61	1.30	2.27	0.52	0.81	0.66	0.06	0.81	1.03
H14.7.9 21:00	5.21	1.69	0.08	0.93	5.25	3.52	4.03	3.84	0.00	4.20	1.18	0.45	0.03	0.37	0.21	0.02	1.99	3.46	0.81
H14.7.9 22:00	3.57	1.25	0.00	0.20	7.37	3.42	7.93	4.76	0.00	0.95	0.38	1.04	0.01	0.21	0.19	0.29	0.00	0.00	0.00
H14.7.9 23:00	5.25	0.19	0.00	0.00	1.37	0.69	0.37	0.35	0.06	0.00	0.00	0.05	0.19	0.00	0.25	0.01	0.36	0.69	0.77
H14.7.10 0:00	0.79	0.83	0.40	0.01	1.71	0.98	0.30	0.90	0.35	0.00	0.07	0.08	0.48	0.35	0.49	0.10	0.02	0.31	0.22
H14.7.10 1:00	0.50	0.35	0.00	0.20	1.19	0.92	0.68	0.69	0.06	0.28	1.10	0.13	0.19	0.21	0.43	0.29	0.00	0.00	0.61
H14.7.10 2:00	0.94	0.80	0.00	0.00	2.49	1.82	2.61	1.93	0.00	1.45	2.38	0.45	0.29	0.58	0.28	1.44	0.52	0.00	0.00
H14.7.10 3:00	4.46	2.65	0.00	0.00	6.35	3.42	5.61	4.02	0.59	3.88	5.66	1.18	0.57	0.96	0.42	3.56	0.00	0.00	0.00
H14.7.10 4:00	4.40	3.96	0.46	0.06	6.93	4.44	5.78	4.49	0.00	4.83	6.68	1.65	0.83	1.83	0.72	4.39	0.60	0.31	0.19
H14.7.10 5:00	3.86	2.11	0.00	0.00	3.21	3.23	2.69	2.60	0.00	2.91	5.86	1.07	0.29	0.78	0.42	3.76	0.01	0.00	0.00
H14.7.10 6:00	1.56	0.61	0.07	0.00	3.85	2.01	1.98	2.03	0.00	1.22	2.07	0.79	0.01	0.21	0.19	1.35	0.00	0.00	0.00
H14.7.10 7:00	0.94	0.10	0.00	0.00	1.70	0.46	1.18	0.78	0.00	0.55	0.35	0.18	0.48	0.00	0.00	0.71	0.02	0.31	0.19
H14.7.10 8:00	1.06	0.65	0.00	0.00	2.09	1.01	1.37	0.94	0.00	1.21	1.52	0.28	0.31	0.00	0.00	1.04	0.08	0.00	0.00
H14.7.10 9:00	5.26	3.24	1.54	1.99	7.99	5.68	7.03	5.01	1.59	5.14	8.64	2.52	2.11	2.81	1.78	5.18	2.00	2.00	1.35
H14.7.10 10:00	5.17	4.12	1.73	1.58	8.80	6.33	6.66	5.04	2.25	6.27	8.32	5.40	4.75	2.93	1.92	6.77	4.76	4.07	2.86
H14.7.10 11:00	7.20	6.74	9.41	6.01	6.56	7.68	4.67	5.67	8.69	4.88	6.67	6.32	7.10	8.07	8.77	7.19	5.04	4.72	7.07
H14.7.10 12:00	6.91	7.81	8.51	7.53	6.50	8.26	7.13	7.67	7.94	7.06	6.48	6.21	6.38	8.53	8.19	6.01	5.62	5.62	6.71
H14.7.10 13:00	8.96	7.70	3.81	7.83	8.66	8.56	8.86	7.53	3.25	8.37	8.97	5.76	3.93	5.62	4.87	7.96	2.72	2.31	2.82
H14.7.10 14:00	5.77	3.10	1.19	1.04	4.39	2.54	3.64	2.31	0.59	2.53	2.34	1.34	0.79	1.76	0.94	2.21	0.90	0.55	0.19
H14.7.10 15:00	3.84	3.68	3.46	5.79	3.72	3.65	4.57	3.03	4.59	4.98	6.34	3.09	4.73	3.69	4.24	6.69	3.92	5.00	4.36
H14.7.10 16:00	8.18	7.93	9.00	26.00	7.43	7.94	8.52	7.41	7.19	10.98	12.62	7.81	8.44	7.89	9.21	10.38	7.93	7.55	8.59
H14.7.10 17:00	6.98	5.93	4.65	11.26	8.87	6.64	10.10	8.11	4.00	9.32	10.87	6.11	6.83	4.94	4.87	9.02	5.46	6.61	5.09
H14.7.10 18:00	7.35	6.49	9.38	20.33	9.39	5.57	5.71	8.23	6.00	4.66	6.74	6.01	7.33	6.58	8.69	7.98	5.75	5.47	7.37
H14.7.10 19:00	14.46	19.30	29.52	14.96	8.09	12.79	10.31	9.83	26.32	10.89	11.80	9.96	14.07	25.31	26.63	12.57	16.29	26.76	25.81
H14.7.10 20:00	35.40	28.55	14.55	9.54	13.69	17.98	13.92	10.92	23.57	10.97	10.44	10.19	11.04	21.34	18.53	6.68	6.93	7.88	13.56
H14.7.10 21:00	3.97	3.57	4.46	3.60	8.25	2.53	4.54	2.82	3.69	1.28	1.78	1.99	3.37	3.65	4.05	1.88	3.47	3.86	3.45
H14.7.10 22:00	3.17	3.43	4.08	4.73	3.18	4.69	3.73	5.45	4.71	5.41	4.71	8.51	9.35	4.33	4.50	8.32	8.97	7.17	8.51
H14.7.10 23:00	3.75	4.68	5.45	5.51	7.54	5.38	8.97	9.20	5.31	8.55	8.93	8.21	11.10	5.94	5.56	8.73	9.02	14.99	9.10
H14.7.11 0:00	9.85	11.88	10.75	13.73	9.39	11.65	10.42	13.10	12.10	11.44	18.78	17.49	23.65	10.37	15.16	17.47	21.21	25.52	22.73
H14.7.11 1:00	15.09	13.47	17.82	33.00	11.82	12.64	13.33	13.52	17.46	14.72	19.93	18.99	31.20	12.29	21.68	15.83	26.76	36.56	31.18
H14.7.11 2:00	8.72	7.92	9.20	11.88	6.87	7.24	5.06	6.76	10.74	5.70	6.00	9.42	11.86	8.11	11.01	6.41	10.05	10.81	13.55
H14.7.11 3:00	4.22	3.46	2.98	2.27	2.12	2.14	0.20	1.82	3.12	0.17	0.16	2.14	2.78	2.66	3.52	0.82	2.41	3.00	4.23
H14.7.11 4:00	0.30	0.62	0.15	0.73	0.63	0.33	0.02	0.05	0.00	0.00	0.00	0.00	0.00	0.16	0.06	0.00	0.00	0.00	0.00
H14.7.11 5:00	0.00	0.00	0.00	0.00	0.48	0.00	0.02	0.00	0.00	0.00	0.00	0.00	0.00	0.00	0.00	0.00	0.00	0.00	0.00
H14.7.11 6:00	0.00	0.00	0.00	0.00	0.41	0.00	0.02	0.00	0.00	0.00	0.00	0.00	0.00	0.00	0.00	0.00	0.00	0.00	0.00
H14.7.11 7:00	0.00	0.00	0.00	0.00	0.27	0.00	0.01	0.00	0.00	0.00	0.00	0.00	0.00	0.00	0.00	0.00	0.00	0.00	0.00
H14.7.11 8:00	0.00	0.25	0.00	0.00	0.14	0.14	0.01	0.00	0.00	0.00	0.00	0.00	0.00	0.21	0.14	0.00	0.00	0.00	0.00
H14.7.11 9:00	0.00	0.00	0.00	0.00	0.00	0.00	0.00	0.00	0.00	0.00	0.00	0.00	0.00	0.00	0.00	0.00	0.00	0.00	0.00
H14.7.11 10:00	0.00	0.00	0.00	0.00	0.00	0.00	0.00	0.00	0.00	0.00	0.00	0.00	0.00	0.00	0.00	0.00	0.00	0.00	0.00
H14.7.11 11:00	0.00	0.00	0.00	0.00	0.00	0.00	0.00	0.00	0.00	0.00	0.00	0.00	0.00	0.00	0.00	0.00	0.00	0.00	0.00
H14.7.11 12:00	0.00	0.00	0.00	0.00	0.00	0.00	0.00	0.00	0.00	0.00	0.00	0.00	0.00	0.00	0.00	0.00	0.00	0.00	0.00
H14.7.11 13:00	0.00	0.00	0.00	0.00	0.00	0.00	0.00	0.00	0.00	0.00	0.00	0.00	0.00	0.00	0.00	0.00	0.00	0.00	0.00
H14.7.11 14:00	0.00	0.00	0.00	0.00	0.00	0.00	0.00	0.00	0.00	0.00	0.00	0.00	0.00	0.00	0.00	0.00	0.00	0.00	0.00
H14.7.11 15:00	0.00	0.00	0.00	0.00	0.00	0.00	0.00	0.00	0.00	0.00	0.00	0.00	0.00	0.00	0.00	0.00	0.00	0.00	0.00
H14.7.11 16:00	0.00	0.00	0.00	0.00	0.00	0.00	0.00	0.00	0.00	0.00	0.00	0.00	0.00	0.00	0.00	0.00	0.00	0.00	0.00
H14.7.11 17:00	0.00	0.00	0.00	0.00	0.00	0.00	0.00	0.00	0.00	0.00	0.00	0.00	0.00	0.00	0.00	0.00	0.00	0.00	0.00
H14.7.11 18:00	0.00	0.00	0.00	0.00	0.00	0.00	0.00	0.00	0.00	0.00	0.00	0.00	0.00	0.00	0.00	0.00	0.00	0.00	0.00
H14.7.11 19:00	0.00	0.00	0.00	0.00	0.00	0.00	0.00	0.00	0.00	0.00	0.00	0.00	0.00	0.00	0.00	0.00	0.00	0.00	0.00
H14.7.11 20:00	0.00	0.00	0.00	0.00	0.00	0.00	0.00	0.00	0.00	0.00	0.00	0.00	0.00	0.00	0.00	0.00	0.00	0.00	0.00
H14.7.11 21:00	0.00	0.00	0.00	0.00	0.00	0.00	0.00	0.00	0.00	0.00	0.00	0.00	0.00	0.00	0.00	0.00	0.00	0.00	0.00
H14.7.11 22:00	0.00	0.00	0.00	0.00	0.00	0.00	0.00	0.00	0.00	0.00	0.00	0.00	0.00	0.00	0.00	0.00	0.00	0.00	0.00
H14.7.11 23:00	0.00	0.00	0.00	0.00	0.00	0.00	0.00	0.00	0.00	0.00	0.00	0.00	0.00	0.00	0.00	0.00	0.00	0.00	0.00
H14.7.12 0:00	0.00	0.00	0.00	0.00	0.00	0.00	0.00	0.00	0.00	0.00	0.00	0.00	0.00	0.00	0.00	0.00	0.00	0.00	0.00
H14.7.12 1:00	0.00	0.00	0.00	0.00	0.00	0.00	0.00	0.00	0.00	0.00	0.00	0.00	0.00	0.00	0.00	0.00	0.00	0.00	0.00
H14.7.12 2:00	0.00	0.00	0.00	0.00	0.00	0.00	0.00	0.00	0.00	0.00	0.00	0.00	0.00	0.00	0.00	0.00	0.00	0.00	0.00
H14.7.12 3:00	0.00	0.00	0.00	0.00	0.00	0.00	0.00	0.00	0.00	0.00	0.00	0.00	0.00	0.00	0.00	0.00	0.00	0.00	0.00
H14.7.12 4:00	0.00	0.00	0.00	0.00	0.00	0.00	0.00	0.00	0.00	0.00	0.00	0.00	0.00	0.00	0.00	0.00	0.00	0.00	0.00
H14.7.12 5:00	0.00	0.00	0.00	0.00	0.00	0.00	0.00	0.00	0.00	0.00	0.00	0.00	0.00	0.00	0.00	0.00	0.00	0.00	0.00
H14.7.12 6:00	0.00	0.00	0.00	0.00	0.00	0.00	0.00	0.00	0.00	0.00	0.00	0.00	0.00	0.00	0.00	0.00	0.00	0.00	0.00
H14.7.12 7:00	0.00	0.00	0.00	0.00	0.00	0.00	0.00	0.00	0.00	0.00	0.00	0.00	0.00	0.00	0.00	0.00	0.00	0.00	0.00
H14.7.12 8:00	0.00	0.00	0.00	0.00	0.00	0.00	0.00	0.00	0.00	0.00	0.00	0.00	0.00	0.00	0.00	0.00	0.00	0.00	0.00
H14.7.12 9:00	0.00	0.00	0.00	0.00	0.00	0.00	0.00	0.00	0.00	0.00	0.00	0.00	0.00	0.00	0.00	0.00	0.00	0.00	0.00
H14.7.12 10:00	0.00	0.00	0.00	0.00	0.00	0.00	0.00	0.00	0.00	0.00	0.00	0.00	0.00	0.00	0.00	0.00	0.00	0.00	0.00
H14.7.12 11:00	0.00	0.00	0.00	0.00	0.00	0.00	0.00	0.00	0.00	0.00	0.00	0.00	0.00	0.00	0.00	0.00	0.00	0.00	0.00
H14.7.12 12:00	0.00	0.00	0.00	0.00	0.00	0.00	0.00	0.00	0.00	0.00	0.00	0.00	0.00	0.00	0.00	0.00	0.00	0.00	0.00
H14.7.12 13:00	0.00	0.00	0.00	0.00	0.00	0.00	0.00	0.00	0.00	0.00	0.00	0.00	0.00	0.00	0.00	0.00	0.00	0.00	0.00
H14.7.12 14:00	0.00	0.00	0.00	0.00	0.00	0.00	0.00	0.00	0.00	0.00	0.00	0.00	0.00	0.00	0.00	0.00	0.00	0.00	0.00
H14.7.12 15:00	0.00	0.00	0.00	0.00	0.00	0.00	0.00	0.00	0.00	0.00	0.00	0.00	0.00	0.00	0.00	0.00	0.00	0.00	0.00
H14.7.12 16:00	0.00	0.00	0.00	0.00	0.00	0.00	0.00	0.00	0.00	0.00	0.00	0.00	0.00	0.00	0.00	0.00	0.00	0.00	0.00
H14.7.12 17:00	0.00	0.00	0.00	0.00	0.00	0.00	0.00	0.00	0.00	0.00	0.00	0.00	0.00	0.00	0.00	0.00	0.00	0.00	0.00
H14.7.12 18:00	0.00	0.00	0.00	0.00	0.00	0.00	0.00	0.00	0.00	0.00	0.00	0.00	0.00	0.00	0.00	0.00	0.00	0.00	0.00
H14.7.12 19:00	0.00	0.00	0.00	0.00	0.00	0.00	0.00	0.00	0.00	0.00	0.00	0.00	0.00	0.00	0.00	0.00	0.00	0.00	0.00
H14.7.12 20:00	0.00	0.00	0.00	0.00	0.00	0.00	0.00	0.00	0.00	0.00	0.00	0.00	0.00	0.00	0.00	0.00	0.00	0.00	0.00
H14.7.12 21:00	0.00	0.00	0.00	0.00	0.00	0.00	0.00	0.00	0.00	0.00	0.00	0.00	0.00	0.00	0.00	0.00	0.00	0.00	0.00
H14.7.12 22:00	0.00	0.00	0.00	0.00	0.00	0.00	0.00	0.00	0.00	0.00	0.00	0.00	0.00	0.00	0.00	0.00	0.00	0.00	0.00
H14.7.12 23:00	0.00	0.00	0.00	0.00	0.00	0.00	0.00	0.00	0.00	0.00	0.00	0.00	0.00	0.00	0.00	0.00	0.00	0.00	0.00
H14.7.13 0:00	0.00	0.00	0.00	0.00	0.00	0.00	0.00	0.00	0.00	0.00	0.00	0.00	0.00	0.00	0.00	0.00	0.00	0.00	0.00
H14.7.13 1:00	0.00	0.00	0.00	0.00	0.00	0.00	0.00	0.00	0.00	0.00	0.00	0.00	0.00	0.00	0.00	0.00	0.00	0.00	0.00
H14.7.13 2:00	0.00	0.00	0.00	0.00	0.00	0.00	0.00	0.00	0.00	0.00	0.00	0.00	0.00	0.00	0.00	0.00	0.00	0.00	0.00
H14.7.13 3:00	0.00	0.00	0.00	0.00	0.00	0.00	0.00	0.00	0.00	0.00	0.00	0.00	0.00	0.00	0.00	0.00	0.00	0.00	0.00
H14.7.13 4:00	0.00	0.00	0.00	0.00	0.00	0.00	0.00	0.00	0.00	0.00	0.00	0.00	0.00	0.00	0.00	0.00	0.00	0.00	0.00
H14.7.13 5:00	0.00	0.00	0.00	0.00	0.00	0.00	0.00	0.00	0.00	0.00	0.00	0.00	0.00	0.00	0.00	0.00	0.00	0.00	0.00
H14.7.13 6:00	0.00	0.00	0.00	0.00	0.00	0.00	0.00	0.00	0.00	0.00	0.00	0.00	0.00	0.00	0.00	0.00	0.00	0.00	0.00
H14.7.13 7:00	0.00	0.00	0.00	0.00	0.00	0.00	0.00	0.00	0.00	0.00	0.00	0.00	0.00	0.00	0.00	0.00	0.00	0.00	0.00
H14.7.13 8:00	0.00	0.00	0.00	0.00	0.00	0.00	0.00	0.00	0.00	0.00	0.00	0.00	0.00	0.00	0.00	0.00	0.00	0.00	0.00
H14.7.13 9:00	0.00	0.00	0.00	0.00	0.00	0.00	0.00	0.00	0.00	0.00	0.00	0.00	0.00	0.00	0.00	0.00	0.00	0.00	0.00
H14.7.13 10:00	0.00	0.00	0.00	0.00	0.00	0.00	0.00	0.00	0.00	0.00	0.00	0.00	0.00	0.00	0.00	0.00	0.00	0.00	0.00
H14.7.13 11:00	0.00	0.00	0.00	0.00	0.00	0.00	0.00	0.00	0.00	0.00	0.00	0.00	0.00	0.00	0.00	0.00	0.00	0.00	0.00
H14.7.13 12:00	0.00	0.00	0.00	0.00	0.00	0.00	0.00	0.00	0.00	0.00	0.00	0.00	0.00	0.00	0.00	0.00	0.00	0.00	0.00
H14.7.13 13:00	0.00	0.00	0.00	0.00	0.00	0.00	0.00	0.00	0.00	0.00	0.00	0.00	0.00	0.00	0.00	0.00	0.00	0.00	0.00
H14.7.13 14:00	0.00	0.00	0.00	0.00	0.00	0.00	0.00	0.00	0.00	0.00	0.00	0.00	0.00	0.00	0.00	0.00	0.00	0.00	0.00
H14.7.13 15:00	0.00	0.00	0.00	0.00	0.00	0.00	0.00	0.00	0.00	0.00	0.00	0.00	0.00	0.00	0.00	0.00	0.00	0.00	0.00
H14.7.13 16:00	0.00	0.00	0.00	0.00	0.00	0.00	0.00	0.00	0.00	0.00	0.00	0.00	0.00	0.00	0.00	0.00	0.00	0.00	0.00
H14.7.13 17:00	0.00	0.00	0.00	0.00	0.00	0.00	0.00	0.00	0.00	0.00	0.00	0.00	0.00	0.00	0.00	0.00	0.00	0.00	0.00
H14.7.13 18:00	0.00	0.00	0.00	0.00	0.00	0.00	0.00	0.00	0.00	0.00	0.00	0.00	0.00	0.00	0.00	0.00	0.00	0.00	0.00
H14.7.13 19:00	0.00	0.00	0.00	0.00	0.00	0.00	0.00	0.00	0.00	0.00	0.00	0.00	0.00	0.00	0.00	0.00	0.00	0.00	0.00
H14.7.13 20:00	0.00	0.00	0.00	0.00	0.00	0.00	0.00	0.00	0.00	0.00	0.00	0.00	0.00	0.00	0.00	0.00	0.00	0.00	0.00
H14.7.13 21:00	0.00	0.00	0.00	0.00	0.00	0.00	0.00	0.00	0.00	0.00	0.00	0.00	0.00	0.00	0.00	0.00	0.00	0.00	0.00
H14.7.13 22:00	0.00	0.00	0.00	0.00	0.00	0.00	0.00	0.00	0.00	0.00	0.00	0.00	0.00	0.00	0.00	0.00	0.00	0.00	0.00
H14.7.13 23:00	0.00	0.00	0.00	0.00	0.00	0.00	0.00	0.00	0.00	0.00	0.00	0.00	0.00	0.00	0.00	0.00	0.00	0.00	0.00
H14.7.14 0:00	0.00	0.00	0.00	0.00	0.00	0.00	0.00	0.00	0.00	0.00	0.00	0.00	0.00	0.00	0.00	0.00	0.00	0.00	0.00
H14.7.14 1:00	0.00	0.00	0.00	0.00	0.00	0.00	0.00	0.00	0.00	0.00	0.00	0.00	0.00	0.00	0.00	0.00	0.00	0.00	0.00
H14.7.14 2:00	0.00	0.00	0.00	0.00	0.00	0.00	0.00	0.00	0.00	0.00	0.00	0.00	0.00	0.00	0.00	0.00	0.00	0.00	0.00
H14.7.14 3:00	0.00	0.00	0.00	0.00	0.00	0.00	0.00	0.00	0.00	0.00	0.00	0.00	0.00	0.00	0.00	0.00	0.00	0.00	0.00
H14.7.14 4:00	0.00	0.00	0.00	0.00	0.00	0.00	0.00	0.00	0.00	0.00	0.00	0.00	0.00	0.00	0.00	0.00	0.00	0.00	0.00
H14.7.14 5:00	0.00	0.00	0.00	0.00	0.00	0.00	0.00	0.00	0.00	0.00	0.00	0.00	0.00	0.00	0.00	0.00	0.00	0.00	0.00
H14.7.14 6:00	0.00	0.00	0.00	0.00	0.00	0.00	0.00	0.00	0.00	0.00	0.00	0.00	0.00	0.00	0.00	0.00	0.00	0.00	0.00
H14.7.14 7:00	0.00	0.00	0.00	0.00	0.00	0.00	0.00	0.00	0.00	0.00	0.00	0.00	0.00	0.00	0.00	0.00	0.00	0.00	0.00
H14.7.14 8:00	0.00	0.00	0.00	0.00	0.00	0.00	0.00	0.00	0.00	0.00	0.00	0.00	0.00	0.00	0.00	0.00	0.00	0.00	0.00
H14.7.14 9:00	0.00	0.00	0.00	0.00	0.00	0.00	0.00	0.00	0.00	0.00	0.00	0.00	0.00	0.00	0.00	0.00	0.00	0.00	0.00
H14.7.14 10:00	0.00	0.00	0.00	0.00	0.00	0.00	0.00	0.00	0.00	0.00	0.00	0.00	0.00	0.00	0.00	0.00	0.00	0.00	0.00
H14.7.14 11:00	0.00	0.00	0.00	0.00	0.00	0.00	0.00	0.00	0.00	0.00	0.00	0.00	0.00	0.00	0.00	0.00	0.00	0.00	0.00
H14.7.14 12:00	0.00	0.00	0.00	0.00	0.00	0.00	0.00	0.00	0.00	0.00	0.00	0.00	0.00	0.00	0.00	0.00	0.00	0.00	0.00
H14.7.14 13:00	0.00	0.00	0.00	0.00	0.00	0.00	0.00	0.00	0.00	0.00	0.00	0.00	0.00	0.00	0.00	0.00	0.00	0.00	0.00
H14.7.14 14:00	0.00	0.00	0.00	0.00	0.00	0.00	0.00	0.00	0.00	0.00	0.00	0.00	0.00	0.00	0.00	0.00	0.00	0.00	0.00
H14.7.14 15:00	0.00	0.00	0.00	0.00	0.00	0.00	0.00	0.00	0.00	0.00	0.00	0.00	0.00	0.00	0.00	0.00	0.00	0.00	0.00
H14.7.14 16:00	0.00	0.00	0.00	0.00	0.00	0.00	0.00	0.00	0.00	0.00	0.00	0.00	0.00	0.00	0.00	0.00	0.00	0.00	0.00
H14.7.14 17:00	0.00	0.00	0.00	0.00	0.00	0.00	0.00	0.00	0.00	0.00	0.00	0.00	0.00	0.00	0.00	0.00	0.00	0.00	0.00
H14.7.14 18:00	0.00	0.00	0.00	0.00	0.00	0.00	0.00	0.00	0.00	0.00	0.00	0.00	0.00	0.00	0.00	0.00	0.00	0.00	0.00
H14.7.14 19:00	0.00	0.00	0.00	0.00	0.00	0.00	0.00	0.00	0.00	0.00	0.00	0.00	0.00	0.00	0.00	0.00	0.00	0.00	0.00
H14.7.14 20:00	0.00	0.00	0.00	0.00	0.00	0.00	0.00	0.00	0.00	0.00	0.00	0.00	0.00	0.00	0.00	0.00	0.00	0.00	0.00
H14.7.14 21:00	0.00	0.00	0.00	0.00	0.00	0.00	0.00	0.00	0.00	0.00	0.00	0.00	0.00	0.00	0.00	0.00	0.00	0.00	0.00
H14.7.14 22:00	0.00	0.00	0.00	0.00	0.00	0.00	0.00	0.00	0.00	0.00	0.00	0.00	0.00	0.00	0.00	0.00	0.00	0.00	0.00
H14.7.14 23:00	0.00	0.00	0.00	0.00	0.00	0.00	0.00	0.00	0.00	0.00	0.00	0.00	0.00	0.00	0.00	0.00	0.00	0.00	0.00
H14.7.15 0:00	0.00	0.00	0.00	0.00	0.00	0.00	0.00	0.00	0.00	0.00	0.00	0.00	0.00	0.00	0.00	0.00	0.00	0.00	0.00
合計	239.18	178.37	161.48	206.50	206.97	174.90	166.13	171.84	169.55	177.48	196.64	185.12	255.06	158.38	194.06	169.25	185.27	246.75	244.10

平成16年10月洪水の小流域ごとの流域平均雨量について

(単位:mm)

流域 No	1	2	3	4	5	6	7	8	9	10	11	12	13	14	15	16	17	18	19	20
	流域平均雨量	流域平均雨量	流域平均雨量	流域平均雨量	流域平均雨量	流域平均雨量	流域平均雨量	流域平均雨量	流域平均雨量	流域平均雨量	流域平均雨量	流域平均雨量	流域平均雨量	流域平均雨量	流域平均雨量	流域平均雨量	流域平均雨量	流域平均雨量	流域平均雨量	流域平均雨量
年月日																				
H16.10.19 0:00	0.00	0.00	0.00	0.00	0.00	0.00	0.00	0.00	0.00	0.00	0.00	0.00	0.00	0.00	0.00	0.00	0.00	0.00	0.00	0.00
H16.10.19 1:00	0.00	0.00	0.00	0.00	0.00	0.00	0.00	0.00	0.00	0.00	0.00	0.00	0.00	0.00	0.00	0.00	0.00	0.00	0.00	0.00
H16.10.19 2:00	0.00	0.00	0.00	0.00	0.00	0.00	0.00	0.00	0.00	0.00	0.00	0.00	0.00	0.00	0.00	0.00	0.00	0.00	0.00	0.00
H16.10.19 3:00	0.00	0.00	0.00	0.00	0.00	0.00	0.00	0.00	0.00	0.00	0.00	0.00	0.00	0.00	0.00	0.00	0.00	0.00	0.00	0.00
H16.10.19 4:00	0.00	0.00	0.00	0.00	0.00	0.00	0.00	0.00	0.00	0.00	0.00	0.00	0.00	0.00	0.00	0.00	0.00	0.00	0.00	0.00
H16.10.19 5:00	0.00	0.00	0.00	0.00	0.00	0.00	0.00	0.00	0.00	0.00	0.00	0.00	0.00	0.00	0.00	0.00	0.00	0.00	0.00	0.00
H16.10.19 6:00	0.00	0.00	0.00	0.00	0.00	0.00	0.00	0.00	0.00	0.00	0.00	0.00	0.00	0.00	0.00	0.00	0.00	0.00	0.00	0.00
H16.10.19 7:00	0.00	0.00	0.00	0.00	0.00	0.00	0.00	0.00	0.00	0.00	0.00	0.00	0.00	0.00	0.00	0.00	0.00	0.00	0.00	0.00
H16.10.19 8:00	0.00	0.00	0.00	0.00	0.00	0.00	0.00	0.00	0.00	0.00	0.00	0.00	0.00	0.00	0.00	0.00	0.00	0.00	0.00	0.00
H16.10.19 9:00	0.00	0.00	0.00	0.00	0.00	0.00	0.00	0.00	0.00	0.00	0.00	0.00	0.00	0.00	0.00	0.00	0.00	0.00	0.00	0.00
H16.10.19 10:00	0.00	0.00	0.00	0.00	0.00	0.00	0.00	0.00	0.00	0.00	0.00	0.00	0.00	0.00	0.00	0.00	0.00	0.00	0.00	0.00
H16.10.19 11:00	0.00	0.00	0.00	0.00	0.00	0.00	0.00	0.00	0.00	0.00	0.00	0.00	0.00	0.06	0.05	0.00	0.00	0.00	0.00	0.00
H16.10.19 12:00	0.00	0.00	0.00	0.00	0.00	0.00	0.00	0.00	0.00	0.00	0.00	0.00	0.00	0.00	0.00	0.00	0.00	0.00	0.00	0.00
H16.10.19 13:00	0.00	0.00	0.00	0.00	0.00	0.00	0.00	0.00	0.00	0.00	0.00	0.00	0.00	0.10	0.02	0.00	0.00	0.00	0.00	0.00
H16.10.19 14:00	0.00	0.00	0.00	0.00	0.00	0.00	0.00	0.00	0.00	0.00	0.00	0.00	0.00	0.35	0.10	0.49	0.00	0.00	0.13	0.17
H16.10.19 15:00	0.00	0.00	0.00	0.00	0.00	0.00	0.00	0.00	0.00	0.00	0.00	0.06	0.14	0.29	0.12	0.45	0.00	0.00	0.29	0.02
H16.10.19 16:00	0.00	0.00	0.19	0.03	0.00	0.00	0.00	0.13	0.02	0.00	0.25	0.50	0.28	0.56	0.59	0.61	0.00	0.07	0.19	0.15
H16.10.19 17:00	0.00	0.45	0.47	0.89	0.30	0.81	0.99	0.87	0.73	1.09	1.00	1.00	0.93	0.98	0.69	0.83	0.53	0.94	0.67	0.85
H16.10.19 18:00	1.00	0.58	0.56	0.27	0.84	0.38	0.16	0.63	0.77	0.83	0.80	0.95	0.88	0.46	0.44	0.23	0.47	0.06	0.72	0.64
H16.10.19 19:00	0.90	1.17	0.92	1.39	0.93	0.81	0.99	0.98	1.09	1.00	0.66	0.44	0.14	0.67	0.92	0.77	1.00	1.00	0.54	0.80
H16.10.19 20:00	1.67	1.45	1.61	1.34	1.08	1.37	1.43	1.33	1.44	1.09	1.28	1.00	0.42	1.85	1.63	1.49	1.12	1.54	1.29	1.00
H16.10.19 21:00	2.00	2.00	1.94	1.67	1.02	1.48	1.37	1.28	1.98	1.44	1.02	1.02	1.00	1.35	1.41	1.12	1.00	1.43	0.96	1.36
H16.10.19 22:00	1.00	1.19	1.14	1.36	1.57	1.07	0.62	0.99	1.08	0.88	0.65	0.54	0.98	1.64	1.09	1.91	1.69	0.71	1.76	1.02
H16.10.19 23:00	2.00	1.58	1.49	1.01	0.30	0.49	0.99	1.09	1.41	1.54	1.41	1.41	0.42	0.67	0.44	1.03	0.72	0.93	0.90	0.89
H16.10.20 0:00	0.00	0.42	0.19	0.08	0.83	0.43	0.74	1.19	0.59	0.67	0.90	0.52	1.07	1.22	0.86	1.39	1.28	1.04	0.94	1.41
H16.10.20 1:00	0.33	0.96	0.83	1.08	0.39	1.00	1.00	0.90	0.74	0.55	0.25	0.77	0.28	2.74	1.96	3.40	1.53	1.09	2.12	1.27
H16.10.20 2:00	2.43	2.77	3.02	3.00	3.00	2.34	3.40	2.63	2.90	1.65	1.31	1.12	1.21	3.94	3.62	4.87	4.90	3.53	3.71	2.92
H16.10.20 3:00	3.57	3.63	3.29	3.32	3.65	3.30	3.00	2.84	3.71	2.81	1.66	1.83	1.54	1.72	2.45	1.14	2.28	2.85	1.93	2.78
H16.10.20 4:00	0.43	0.98	0.81	0.92	0.10	0.81	0.81	0.23	1.08	0.34	1.29	1.50	1.72	0.34	0.53	0.81	0.11	0.20	0.38	0.29
H16.10.20 5:00	0.57	0.21	0.16	0.00	0.00	0.00	0.00	0.18	0.40	1.00	1.15	1.66	0.93	0.67	0.23	0.70	0.19	0.37	0.65	0.27
H16.10.20 6:00	1.33	2.18	2.13	2.58	2.73	1.98	2.99	2.22	1.88	2.07	2.78	2.43	2.26	3.99	3.44	4.07	4.22	3.79	3.90	3.31
H16.10.20 7:00	1.78	2.09	3.17	3.75	3.72	3.38	3.40	2.82	2.95	2.81	2.26	2.58	2.21	1.62	2.92	2.45	2.12	2.57	2.19	2.28
H16.10.20 8:00	2.00	1.47	1.18	1.47	0.24	1.11	0.53	0.56	0.95	0.46	0.44	0.37	0.85	1.47	1.11	1.51	1.00	1.00	1.04	0.98
H16.10.20 9:00	0.90	0.90	0.70	1.08	1.70	0.85	1.61	1.18	0.40	0.86	0.76	1.27	1.34	1.58	1.72	2.40	1.89	1.03	2.01	1.98
H16.10.20 10:00	2.00	1.74	1.47	1.96	1.32	1.92	2.37	2.07	2.35	3.20	3.80	3.82	3.07	2.61	2.20	3.78	3.01	2.23	3.71	2.36
H16.10.20 11:00	2.57	2.24	2.81	3.47	3.51	3.23	3.80	2.57	1.59	1.94	1.77	2.03	2.21	6.86	5.57	4.12	3.81	4.29	3.86	3.75
H16.10.20 12:00	4.13	3.39	3.18	3.50	3.05	4.02	5.01	2.44	3.55	4.02	4.90	4.49	3.89	6.18	6.64	5.51	3.80	4.17	4.31	2.90
H16.10.20 13:00	4.00	4.45	4.46	3.70	3.35	3.22	3.44	4.96	4.91	5.22	4.46	4.37	3.04	5.27	4.94	5.65	3.59	3.58	3.86	3.60
H16.10.20 14:00	3.57	3.42	3.81	4.33	5.19	4.53	5.43	5.32	5.57	4.28	4.34	4.56	4.91	5.65	5.54	6.17	4.82	5.28	4.93	5.22
H16.10.20 15:00	4.00	4.15	4.00	4.09	3.85	3.67	3.04	4.21	4.45	3.44	2.65	3.02	2.54	4.17	4.97	4.51	4.11	4.08	3.66	2.99
H16.10.20 16:00	1.33	2.14	1.54	0.64	1.20	1.13	1.56	1.86	1.71	1.55	1.88	2.18	3.03	4.86	4.17	3.51	2.92	2.19	3.07	2.19
H16.10.20 17:00	3.22	3.93	3.86	5.24	5.15	5.48	6.52	5.23	4.85	4.89	5.34	6.23	6.71	10.52	9.51	9.25	8.86	7.98	8.86	7.56
H16.10.20 18:00	6.67	8.99	7.24	8.05	8.51	8.17	10.13	7.43	7.02	8.35	6.65	7.24	9.81	7.34	8.95	7.27	9.48	9.88	9.56	9.27
H16.10.20 19:00	7.57	7.12	6.53	7.35	7.50	7.89	7.13	5.64	6.00	7.41	7.62	6.87	7.09	5.13	6.53	5.03	6.70	6.60	6.96	8.56
H16.10.20 20:00	1.67	1.25	1.90	3.50	3.63	4.54	5.54	1.45	1.93	2.07	1.82	1.76	3.08	8.44	8.82	7.66	8.07	6.54	8.99	6.30
H16.10.20 21:00	8.80	6.27	7.07	9.82	11.42	11.64	12.91	7.63	4.83	5.42	3.72	3.60	12.72	9.78	12.99	10.63	14.49	13.17	14.92	14.23
H16.10.20 22:00	7.79	7.58	8.46	9.11	9.06	9.81	11.40	4.06	5.51	6.35	5.69	5.38	6.86	18.17	16.39	13.55	10.81	10.71	11.69	11.89
H16.10.20 23:00	10.08	2.60	7.34	12.02	8.34	8.99	8.48	1.96	3.26	3.33	2.78	3.16	4.68	6.84	13.18	18.49	11.03	12.52	9.40	6.82
H16.10.21 0:00	11.65	5.75	7.61	10.13	7.30	5.93	8.01	1.23	1.12	1.00	1.08	0.83	0.42	4.72	3.84	5.49	6.74	5.44	6.64	4.78
H16.10.21 1:00	8.37	4.69	4.47	5.98	2.78	4.25	3.58	0.92	1.77	1.58	1.60	1.12	1.19	2.28	3.98	4.34	5.77	4.80	5.55	2.93
H16.10.21 2:00	3.13	3.14	3.41	3.17	1.75	1.77	0.90	3.25	3.53	3.93	3.27	3.48	4.04	1.09	1.76	1.79	2.05	2.00	2.98	3.15
H16.10.21 3:00	1.90	2.04	2.29	3.73	1.02	1.84	0.77	1.92	3.05	2.67	3.58	3.50	2.07	0.81	0.59	1.12	0.69	0.17	0.90	0.85
H16.10.21 4:00	0.57	0.28	0.83	1.24	0.06	1.16	0.00	0.35	1.16	0.88	1.52	1.29	0.28	0.32	0.28	0.07	0.38	0.20	0.37	0.28
H16.10.21 5:00	0.67	0.48	0.48	1.42	0.07	0.69	0.00	0.00	0.26	0.14	0.29	0.18	0.12	0.47	0.93	0.25	0.11	0.44	0.08	0.04
H16.10.21 6:00	0.90	0.75	1.00	1.18	0.94	0.56	0.59	0.96	1.11	0.74	0.25	0.50	0.74	0.34	0.30	0.51	0.47	0.44	0.39	0.77
H16.10.21 7:00	0.57	0.19	0.09	0.87	0.05	0.93	0.00	0.01	1.04	0.75	1.39	0.48	0.02	0.07	0.21	0.00	0.00	0.37	0.00	0.01
H16.10.21 8:00	2.24	0.74	0.75	1.68	0.05	0.68	0.00	0.00	0.36	0.01	0.25	0.44	0.07	0.17	0.47	0.00	0.19	0.10	0.00	0.00
H16.10.21 9:00	2.13	0.68	0.81	2.47	0.18	1.27	0.43	0.16	0.41	0.52	0.02	0.13	0.00	0.33	0.73	0.00	0.00	0.00	0.23	0.00
H16.10.21 10:00	1.91	0.53	0.97	2.49	0.42	1.35	0.44	0.33	0.23	0.03	0.24	0.00	0.00	0.59	0.73	0.00	0.00	0.00	0.00	0.00
H16.10.21 11:00	0.90	0.49	0.22	0.16	0.02	0.06	0.00	0.12	0.00	0.09	0.00	0.00	0.00	0.21	0.10	0.00	0.00	0.00	0.00	0.00
H16.10.21 12:00	0.00	0.00	0.00	0.16	0.02	0.52	0.00	0.00	0.00	0.00	0.00	0.00	0.00	0.15	0.29	0.00	0.00	0.00	0.00	0.00
H16.10.21 13:00	0.57	0.00	0.09	0.87	0.05	0.81	0.00	0.00	0.00	0.00	0.00	0.00	0.00	0.07	0.09	0.00	0.00	0.03	0.00	0.00
H16.10.21 14:00	0.57	0.19	0.02	0.00	0.00	0.00	0.00	0.00	0.25	0.00	0.00	0.00	0.00	0.13	0.00	0.06	0.00	0.00	0.00	0.00
H16.10.21 15:00	0.00	0.00	0.00	0.00	0.00	0.07	0.00	0.00	0.00	0.00	0.00	0.01	0.12	0.00	0.10	0.00	0.00	0.00	0.00	0.00
H16.10.21 16:00	0.00	0.00	0.00	0.00	0.00	0.07	0.00	0.00	0.00	0.00	0.00	0.00	0.00	0.00	0.00	0.00	0.00	0.00	0.00	0.00
H16.10.21 17:00	0.00	0.00	0.00	0.00	0.00	0.00	0.00	0.00	0.00	0.00	0.00	0.00	0.00	0.00	0.00	0.00	0.00	0.00	0.00	0.00
H16.10.21 18:00	0.00	0.00	0.00	0.00	0.00	0.00	0.00	0.00	0.00	0.00	0.00	0.00	0.00	0.00	0.00	0.00	0.00	0.00	0.00	0.00
H16.10.21 19:00	0.00	0.00	0.00	0.16	0.02	0.06	0.00	0.00	0.00	0.00	0.00	0.00	0.00	0.00	0.00	0.00	0.00	0.00	0.00	0.00
H16.10.21 20:00	0.00	0.00	0.00	0.00	0.00	0.00	0.00	0.00	0.00	0.00	0.00	0.00	0.00	0.00	0.00	0.00	0.00	0.00	0.00	0.00
H16.10.21 21:00	0.00	0.00	0.07	0.39	0.00	0.00	0.00	0.00	0.00	0.00	0.00	0.00	0.00	0.00	0.00	0.00	0.00	0.00	0.00	0.00
H16.10.21 22:00	0.00	0.00	0.00	0.00	0.00	0.00	0.00	0.00	0.00	0.00	0.00	0.00	0.00	0.00	0.00	0.00	0.00	0.00	0.00	0.00
H16.10.21 23:00	0.00	0.00	0.00	0.00	0.00	0.00	0.00	0.00	0.00	0.00	0.00	0.00	0.00	0.00	0.00	0.00	0.00	0.00	0.00	0.00
H16.10.22 0:00	0.00	0.00	0.00	0.00	0.00	0.00	0.00	0.00	0.00	0.00	0.00	0.00	0.00	0.00	0.00	0.00	0.00	0.00	0.00	0.00
H16.10.22 1:00	0.00	0.00	0.00	0.00	0.00	0.00	0.00	0.00	0.00	0.00	0.00	0.00	0.00	0.00	0.00	0.00	0.00	0.00	0.00	0.00
H16.10.22 2:00	0.00	0.00	0.00	0.00	0.00	0.00	0.00	0.00	0.00	0.00	0.00	0.00	0.00	0.00	0.00	0.00	0.00	0.00	0.00	0.00
H16.10.22 3:00	0.00	0.00	0.00	0.00	0.00	0.00	0.00	0.00	0.00	0.00	0.00	0.00	0.00	0.00	0.00	0.00	0.00	0.00	0.00	0.00
H16.10.22 4:00	0.00	0.00	0.00	0.00	0.00	0.00	0.00	0.00	0.00	0.00	0.00	0.00	0.00	0.00	0.00	0.00	0.00	0.00	0.00	0.00
H16.10.22 5:00	0.00	0.00	0.00	0.00	0.00	0.00	0.00	0.00	0.00	0.00	0.00	0.00	0.00	0.00	0.00	0.00	0.00	0.00	0.00	0.00
H16.10.22 6:00	0.00	0.00	0.00	0.00	0.00	0.00	0.00	0.00	0.00	0.00	0.00	0.00	0.00	0.00	0.00	0.00	0.00	0.00	0.00	0.00
H16.10.22 7:00	0.00	0.00	0.00	0.00	0.00	0.00	0.00	0.00	0.00	0.00	0.00	0.00	0.00	0.00	0.00	0.00	0.00	0.00	0.00	0.00
H16.10.22 8:00	0.00	0.00	0.00	0.00	0.00	0.00	0.00	0.00	0.00	0.00	0.00	0.00	0.00	0.00	0.00	0.00	0.00	0.00	0.00	0.00
H16.10.22 9:00	0.00	0.00	0.00	0.00	0.00	0.00	0.00	0.00	0.00	0.00	0.00	0.00	0.00	0.00	0.00	0.00	0.00	0.00	0.00	0.00
H16.10.22 10:00	0.00	0.00	0.00	0.00	0.00	0.00	0.00	0.00	0.00	0.00	0.00	0.00	0.00	0.00	0.00	0.00	0.00	0.00	0.00	0.00
H16.10.22 11:00	0.00	0.00	0.00	0.00	0.00	0.00	0.00	0.00	0.00	0.00	0.00	0.00	0.00	0.00	0.00	0.00	0.00	0.00	0.00	0.00
H16.10.22 12:00	0.00	0.00	0.00	0.00	0.00	0.00	0.00	0.00	0.00	0.00	0.00	0.00	0.00	0.00	0.00	0.00	0.00	0.00	0.00	0.00
H16.10.22 13:00	0.00	0.00	0.00	0.00	0.00	0.00	0.00	0.00	0.00	0.00	0.00	0.00	0.00	0.00	0.00	0.00	0.00	0.00	0.00	0.00
H16.10.22 14:00	0.00	0.00	0.00	0.00	0.00	0.00	0.00	0.00	0.00	0.00	0.00	0.00	0.00	0.00	0.00	0.00	0.00	0.00	0.00	0.00
H16.10.22 15:00	0.00	0.00	0.00	0.00	0.00	0.00	0.00	0.00	0.00	0.00	0.00	0.00	0.00	0.00	0.00	0.00	0.00	0.00	0.00	0.00
H16.10.22 16:00	0.00	0.00	0.00	0.00	0.00	0.00	0.00	0.00	0.00	0.00	0.00	0.00	0.00	0.00	0.00	0.00	0.00	0.00	0.00	0.00
H16.10.22 17:00	0.00	0.00	0.00	0.00	0.00	0.00	0.00	0.00	0.00	0.00	0.00	0.00	0.00	0.00	0.00	0.00	0.00	0.00	0.00	0.00
H16.10.22 18:00	0.00	0.00	0.00	0.00	0.00	0.00	0.00	0.00	0.00	0.00	0.00	0.00	0.00	0.00	0.00	0.00	0.00	0.00	0.00	0.00
H16.10.22 19:00	0.00	0.00	0.00	0.00	0.00	0.00	0.00	0.00	0.00	0.00	0.00	0.00	0.00	0.00	0.00	0.00	0.00	0.00	0.00	0.00
H16.10.22 20:00	0.00	0.00	0.00	0.00	0.00	0.00	0.00	0.00	0.00	0.00	0.00	0.00	0.00	0.00	0.00	0.00	0.00	0.00	0.00	0.00
H16.10.22 21:00	0.00	0.00	0.00	0.00	0.00	0.00	0.00	0.00	0.00	0.00	0.00	0.00	0.00	0.00	0.00	0.00	0.00	0.00	0.00	0.00
H16.10.22 22:00	0.00	0.00	0.00	0.00	0.00	0.00	0.00	0.00	0.00	0.00	0.00	0.00	0.00	0.00	0.00	0.00	0.00	0.00	0.00	0.00
H16.10.22 23:00	0.00	0.00	0.00	0.00	0.00	0.00	0.00	0.00	0.00	0.00	0.00	0.00	0.00	0.00	0.00	0.00	0.00	0.00	0.00	0.00
H16.10.23 0:00	0.00	0.00	0.00	0.00	0.00	0.00	0.00	0.00	0.00	0.00	0.00	0.00	0.00	0.00	0.00	0.00	0.00	0.00	0.00	0.00
H16.10.23 1:00	0.00	0.00	0.00	0.00	0.00	0.00	0.00	0.00	0.00	0.00	0.00	0.00	0.00	0.00	0.00	0.00	0.00	0.00	0.00	0.00
H16.10.23 2:00	0.00	0.00	0.00	0.00	0.00	0.00	0.00	0.00	0.00	0.00	0.00	0.00	0.00	0.00	0.00	0.00	0.00	0.00	0.00	0.00
H16.10.23 3:00	0.00	0.00	0.00	0.00	0.00	0.00	0.00	0.00	0.00	0.00	0.00	0.00	0.00	0.00	0.00	0.00	0.00	0.00	0.00	0.00
H16.10.23 4:00	0.00	0.00	0.00	0.00	0.00	0.00	0.00	0.00	0.00	0.00	0.00	0.00	0.00	0.00	0.00	0.00	0.00	0.00	0.00	0.00
H16.10.23 5:00	0.00	0.00	0.00	0.00	0.00	0.00	0.00	0.00	0.00	0.00	0.00	0.00	0.00	0.00	0.00	0.00	0.00	0.00	0.00	0.00
H16.10.23 6:00	0.00	0.00	0.00	0.00	0.00	0.00	0.00	0.00	0.00	0.00	0.00	0.00	0.00	0.00	0.00	0.00	0.00	0.00	0.00	0.00
H16.10.23 7:00	0.00	0.00	0.00	0.00	0.00	0.00	0.00	0.00	0.00	0.00	0.00	0.00	0.00	0.00	0.00	0.00	0.00	0.00	0.00	0.00
H16.10.23 8:00	0.00	0.00	0.00	0.00	0.00	0.00	0.00	0.00	0.00	0.00	0.00	0.00	0.00	0.00	0.00	0.00	0.00	0.00	0.00	0.00
H16.10.23 9:00	0.00	0.00	0.00	0.00	0.00	0.00	0.00	0.00	0.00	0.00	0.00	0.00	0.00	0.00	0.00	0.00	0.00	0.00	0.00	0.00
H16.10.23 10:00	0.00	0.00	0.00	0.00	0.00	0.00	0.00	0.00	0.00	0.00	0.00	0.00	0.00	0.00	0.00	0.00	0.00	0.00	0.00	0.00
H16.10.23 11:00	0.00	0.00	0.00	0.00	0.00	0.00	0.00	0.00	0.00	0.00	0.00	0.00	0.00	0.00	0.00	0.00	0.00	0.00	0.00	0.00
H16.10.23 12:00	0.00	0.00	0.00	0.00	0.00	0.00	0.00	0.00	0.00	0.00	0.00	0.00	0.00	0.00	0.00	0.00	0.00	0.00	0.00	0.00
H16.10.23 13:00	0.00	0.00	0.00	0.00	0.00	0.00	0.00	0.00	0.00	0.00	0.00	0.00	0.00	0.00	0.00	0.00	0.00	0.00	0.00	0.00
H16.10.23 14:00	0.00	0.00	0.00	0.00	0.00	0.00	0.00	0.00	0.00	0.00	0.00	0.00	0.00	0.00	0.00	0.00	0.00	0.00	0.00	0.00
H16.10.23 15:00	0.00	0.00	0.00	0.00	0.00	0.00	0.00	0.00	0.00	0.00	0.00	0.00	0.00	0.00	0.00	0.00	0.00	0.00	0.00	0.00
H16.10.23 16:00	0.00	0.00	0.00	0.00	0.00	0.00	0.00	0.00	0.00	0.00	0.00	0.00	0.00	0.00	0.00	0.00	0.00	0.00	0.00	0.00
H16.10.23 17:00	0.00	0.00	0.00	0.00	0.00	0.00	0.00	0.00	0.00	0.00	0.00	0.00	0.00	0.00	0.00	0.00	0.00	0.00	0.00	0.00
H16.10.23 18:00	0.00	0.00	0.00	0.00	0.00	0.00	0.00	0.00	0.00	0.00	0.00	0.00	0.00	0.00	0.00	0.00	0.00	0.00	0.00	0.00
H16.10.23 19:00	0.00	0.00	0.00	0.00	0.00	0.00	0.00	0.00	0.00	0.00	0.00	0.00	0.00	0.00	0.00	0.00	0.00	0.00	0.00	0.00
H16.10.23 20:00	0.00	0.00	0.00	0.00	0.00	0.00	0.00	0.00	0.00	0.00	0.00	0.00	0.00	0.00	0.00	0.00	0.00	0.00	0.00	0.00
H16.10.23 21:00	0.00	0.00	0.00	0.00	0.00	0.00	0.00	0.00	0.00	0.00	0.00	0.00	0.00	0.00	0.00	0.00	0.00	0.00	0.00	0.00
H16.10.23 22:00	0.00	0.00	0.00	0.00	0.00	0.00	0.00	0.00	0.00	0.00	0.00	0.00	0.00	0.00	0.00	0.00	0.00	0.00	0.00	0.00
H16.10.23 23:00	0.00	0.00	0.00	0.00	0.00	0.00	0.00	0.00	0.00	0.00	0.00	0.00	0.00	0.00	0.00	0.00	0.00	0.00	0.00	0.00
H16.10.24 0:00	0.00	0.00	0.00	0.00	0.00	0.00	0.00	0.00	0.00	0.00	0.00	0.00	0.00	0.00	0.00	0.00	0.00	0.00	0.00	0.00
H16.10.24 1:00	0.00	0.00	0.00	0.00	0.00	0.00	0.00	0.00	0.00	0.00	0.00	0.00	0.00	0.00	0.00	0.00	0.00	0.00	0.00	0.00
H16.10.24 2:00	0.00	0.00	0.00	0.00	0.00	0.00	0.00	0.00	0.00	0.00	0.00	0.00	0.00	0.00	0.00	0.00	0.00	0.00	0.00	0.00
H16.10.24 3:00	0.00	0.00	0.00	0.00	0.00	0.00	0.00	0.00	0.00	0.00	0.00	0.00	0.00	0.00	0.00	0.00	0.00	0.00	0.00	0.00
H16.10.24 4:00	0.00	0.00	0.00	0.00	0.00	0.00	0.00	0.00	0.00	0.00	0.00	0.00	0.00	0.00	0.00	0.00	0.00	0.00	0.00	0.00
H16.10.24 5:00	0.00	0.00	0.00	0.00	0.00	0.00	0.00	0.00	0.00	0.00	0.00	0.00	0.00	0.00	0.00	0.00	0.00	0.00	0.00	0.00
H16.10.24 6:00	0.00	0.00	0.00	0.00	0.00	0.00	0.00	0.00	0.00	0.00	0.00	0.00	0.00	0.00	0.00	0.00	0.00	0.00	0.00	0.00
H16.10.24 7:00	0.00	0.00	0.00	0.00	0.00	0.00	0.00	0.00	0.00	0.00	0.00	0.00	0.00	0.00	0.00	0.00	0.00	0.00	0.00	0.00
H16.10.24 8:00	0.00	0.00	0.00	0.00	0.00	0.00	0.00	0.00	0.00	0.00	0.00	0.00	0.00	0.00	0.00	0.00	0.00	0.00	0.00	0.00
H16.10.24 9:00	0.00	0.00	0.00	0.00	0.00	0.00	0.00	0.00	0.00	0.00	0.00	0.00	0.00	0.00	0.00	0.00	0.00	0.00	0.00	0.00
H16.10.24 10:00	0.00	0.00	0.00	0.00	0.00	0.00	0.00	0.00	0.00	0.00	0.00	0.00	0.00	0.00	0.00	0.00	0.00	0.00	0.00	0.00
H16.10.24 11:00	0.00	0.00	0.00	0.00	0.00	0.00	0.00	0.00	0.00	0.00	0.00	0.00	0.00	0.00	0.00	0.00	0.00	0.00	0.00	0.00
H16.10.24 12:00	0.00	0.00	0.00	0.00	0.00	0.00	0.00	0.00	0.00	0.00	0.00	0.00	0.00	0.00	0.00	0.00	0.00	0.00	0.00	0.00
H16.10.24 13:00	0.00	0.00	0.00	0.00	0.00	0.00	0.00	0.00	0.00	0.00	0.00	0.00	0.00	0.00	0.00	0.00	0.00	0.00	0.00	0.00
H16.10.24 14:00	0.00	0.00	0.00	0.00	0.00	0.00	0.00	0.00	0.00	0.00	0.00	0.00	0.00	0.00	0.00	0.00	0.00	0.00	0.00	0.00
H16.10.24 15:00	0.00	0.00	0.00	0.00	0.00	0.00	0.00	0.00	0.00	0.00	0.00	0.00	0.00	0.00	0.00	0.00	0.00	0.00	0.00	0.00
H16.10.24 16:00	0.00	0.00	0.00	0.00	0.00	0.00	0.00	0.00	0.00	0.00	0.00	0.00	0.00	0.00	0.00	0.00	0.00	0.00	0.00	0.00
H16.10.24 17:00	0.00	0.00	0.00	0.00	0.00	0.00	0.00	0.00	0.00	0.00	0.00	0.00	0.00	0.00	0.00	0.00	0.00	0.00	0.00	0.00
H16.10.24 18:00	0.00	0.00	0.00	0.00	0.00	0.00	0.00	0.00	0.00	0.00	0.00	0.00	0.00	0.00	0.00	0.00	0.00	0.00	0.00	0.00
H16.10.24 19:00	0.00	0.00	0.00	0.00	0.00	0.00	0.00	0.00	0.00	0.00	0.00	0.00	0.00	0.00	0.00	0.00	0.00	0.00	0.00	0.00
H16.10.24 20:00	0.00	0.00	0.00	0.00	0.00	0.00	0.00	0.00	0.00	0.00	0.00	0.00	0.00	0.00	0.00	0.00	0.00	0.00	0.00	0.00
H16.10.24 21:00	0.00	0.00	0.00	0.00	0.00	0.00	0.00	0.00	0.00	0.00	0.00	0.00	0.00	0.00	0.00	0.00	0.00	0.00	0.00	0.00
H16.10.24 22:00	0.00	0.00	0.00	0.00	0.00	0.00	0.00	0.00	0.00	0.00	0.00	0.00	0.00	0.00	0.00	0.00	0.00	0.00	0.00	0.00
H16.10.24 23:00	0.00	0.00	0.00	0.00	0.00	0.00	0.00	0.00	0.00	0.00	0.00	0.00	0.00	0.00	0.00	0.00	0.00	0.00	0.00	0.00
H16.10.25 0:00	0.00	0.00	0.00	0.00	0.00	0.00	0.00	0.00	0.00	0.00	0.00	0.00	0.00	0.00	0.00	0.00	0.00	0.00	0.00	0.00
合計	121.39	101.25	109.38	139.10	112.21	121.65	125.51	88.11	95.64	92.90	90.78	91.90	101.31	141.84	151.22	150.43	137.55	131.34	141.22	122.62

(単位:mm)

流域 No.	21	22	23	24	25	26	27	28	29	30	31	32	33	34	35	36	37	38	39
	流域平均雨量	流域平均雨量	流域平均雨量	流域平均雨量	流域平均雨量	流域平均雨量	流域平均雨量	流域平均雨量	流域平均雨量	流域平均雨量	流域平均雨量	流域平均雨量	流域平均雨量	流域平均雨量	流域平均雨量	流域平均雨量	流域平均雨量	流域平均雨量	流域平均雨量
年月日																			
H16.10.19 0:00	0.00	0.00	0.00	0.00	0.00	0.00	0.00	0.00	0.00	0.00	0.00	0.00	0.00	0.00	0.00	0.00	0.00	0.00	0.00
H16.10.19 1:00	0.00	0.00	0.00	0.00	0.00	0.00	0.00	0.00	0.00	0.00	0.00	0.00	0.00	0.00	0.00	0.00	0.00	0.00	0.00
H16.10.19 2:00	0.00	0.00	0.00	0.00	0.00	0.00	0.00	0.00	0.00	0.00	0.00	0.00	0.00	0.00	0.00	0.00	0.00	0.00	0.00
H16.10.19 3:00	0.00	0.00	0.00	0.00	0.00	0.00	0.00	0.00	0.00	0.00	0.00	0.00	0.00	0.00	0.00	0.00	0.00	0.00	0.00
H16.10.19 4:00	0.00	0.00	0.00	0.00	0.00	0.00	0.00	0.00	0.00	0.00	0.00	0.00	0.00	0.00	0.00	0.00	0.00	0.00	0.00
H16.10.19 5:00	0.00	0.00	0.00	0.00	0.00	0.00	0.00	0.00	0.00	0.00	0.00	0.00	0.00	0.00	0.00	0.00	0.00	0.00	0.00
H16.10.19 6:00	0.00	0.00	0.00	0.00	0.00	0.00	0.00	0.00	0.00	0.00	0.00	0.00	0.00	0.00	0.00	0.00	0.00	0.00	0.00
H16.10.19 7:00	0.00	0.00	0.00	0.00	0.00	0.00	0.00	0.00	0.00	0.00	0.00	0.00	0.00	0.00	0.00	0.00	0.00	0.00	0.00
H16.10.19 8:00	0.00	0.00	0.00	0.00	0.00	0.00	0.00	0.00	0.00	0.00	0.00	0.00	0.00	0.00	0.00	0.00	0.00	0.00	0.00
H16.10.19 9:00	0.00	0.00	0.00	0.00	0.00	0.00	0.00	0.00	0.00	0.00	0.00	0.00	0.00	0.00	0.00	0.00	0.00	0.00	0.00
H16.10.19 10:00	0.00	0.00	0.00	0.00	0.00	0.00	0.00	0.00	0.00	0.00	0.00	0.00	0.00	0.00	0.00	0.00	0.00	0.00	0.00
H16.10.19 11:00	0.00	0.00	0.00	0.00	0.00	0.00	0.06	0.00	0.00	0.38	0.21	0.12	0.29	0.00	0.00	0.87	0.89	0.69	0.16
H16.10.19 12:00	0.00	0.00	0.00	0.00	0.00	0.00	0.00	0.00	0.00	0.00	0.69	0.07	0.51	0.00	0.00	0.98	0.50	0.55	0.19
H16.10.19 13:00	0.00	0.00	0.00	0.00	0.00	0.00	0.27	0.03	0.00	0.57	0.33	0.21	0.29	0.00	0.00	0.32	0.51	0.45	0.16
H16.10.19 14:00	0.41	0.15	0.00	0.00	0.31	0.14	0.56	0.49	0.00	0.43	0.67	0.23	0.04	0.00	0.00	0.68	0.09	0.00	0.00
H16.10.19 15:00	0.12	0.11	0.07	0.00	0.72	0.72	0.88	0.34	0.00	0.34	0.09	0.25	0.76	0.00	0.05	0.21	0.40	0.55	0.19
H16.10.19 16:00	0.56	0.55	0.15	0.73	0.38	0.33	0.06	0.24	0.06	0.55	0.91	0.66	0.24	0.37	0.44	0.79	0.60	0.45	0.77
H16.10.19 17:00	0.44	0.90	0.93	1.00	0.89	0.81	1.00	0.76	0.94	0.89	0.93	0.38	0.77	0.84	0.71	0.57	0.92	1.00	0.39
H16.10.19 18:00	1.00	0.45	0.07	0.00	0.55	0.40	0.39	0.52	0.06	0.17	0.08	0.72	0.51	0.00	0.29	0.65	0.06	0.00	0.61
H16.10.19 19:00	0.00	0.00	0.39	0.05	0.36	0.42	0.61	0.42	0.00	0.83	0.92	0.13	0.01	0.48	0.12	0.34	0.88	0.24	0.00
H16.10.19 20:00	0.98	0.80	0.21	0.93	1.04	0.81	0.76	0.67	0.59	0.76	0.74	0.84	0.80	0.38	0.29	0.90	0.12	0.75	0.35
H16.10.19 21:00	1.00	0.45	0.85	0.07	0.72	0.42	0.71	0.22	0.41	0.52	0.35	0.16	0.19	0.62	0.75	0.29	0.38	0.24	0.65
H16.10.19 22:00	1.12	0.93	0.07	0.20	1.48	0.96	1.68	0.92	0.59	1.65	1.90	1.13	1.62	0.38	0.23	2.39	2.13	1.31	0.54
H16.10.19 23:00	0.98	0.80	1.08	1.73	0.73	0.83	0.86	1.00	1.06	1.36	2.57	1.71	2.32	1.00	1.26	2.43	2.47	2.24	1.97
H16.10.20 0:00	0.86	0.35	0.40	0.22	0.53	0.44	0.48	0.43	0.35	1.00	1.00	0.52	0.80	0.30	0.40	0.77	0.62	0.76	0.39
H16.10.20 1:00	1.09	0.73	0.15	0.73	0.96	0.52	0.50	0.24	0.06	0.00	0.54	0.05	0.23	0.21	0.44	0.45	1.35	0.94	0.77
H16.10.20 2:00	1.98	0.62	0.93	1.20	2.47	1.09	1.65	0.94	1.00	1.06	1.70	1.17	1.80	0.79	0.87	2.01	2.02	2.00	1.35
H16.10.20 3:00	1.98	1.80	2.00	1.96	1.26	1.68	1.82	1.88	3.00	2.65	2.83	2.88	2.98	1.83	2.47	3.06	2.03	2.76	3.00
H16.10.20 4:00	0.58	1.93	2.46	2.06	1.51	2.04	2.34	1.98	2.59	1.13	1.15	1.92	1.52	2.50	2.16	1.01	2.38	1.49	1.65
H16.10.20 5:00	1.23	0.94	0.15	0.93	1.33	1.43	1.59	1.11	0.00	1.80	1.23	0.78	0.53	0.37	0.25	1.35	1.00	1.45	0.51
H16.10.20 6:00	2.30	1.60	1.85	1.48	2.75	1.94	2.89	2.06	2.06	1.88	2.38	2.01	2.90	1.79	2.10	1.53	1.04	1.17	2.48
H16.10.20 7:00	1.70	2.95	2.21	2.73	1.89	2.29	1.15	1.53	1.94	1.11	0.84	1.30	0.99	2.42	2.13	0.42	0.48	1.00	1.03
H16.10.20 8:00	0.44	0.45	0.93	1.20	0.70	0.14	0.92	0.27	0.47	0.89	0.60	1.09	1.20	0.46	1.11	1.33	1.02	1.00	1.61
H16.10.20 9:00	2.95	2.06	3.81	4.18	3.39	2.73	4.20	3.70	4.41	4.73	6.80	4.63	6.28	3.24	4.11	6.24	6.91	7.00	5.70
H16.10.20 10:00	3.23	4.49	2.67	2.78	4.40	5.05	4.87	4.91	2.65	4.95	4.43	4.14	2.85	3.65	3.06	4.14	3.07	2.69	2.77
H16.10.20 11:00	3.39	3.51	3.07	3.20	4.04	3.96	3.65	3.03	3.53	2.94	2.40	2.92	2.50	3.38	2.99	2.10	3.30	2.79	2.23
H16.10.20 12:00	1.87	4.18	3.73	3.99	3.36	3.85	3.94	3.80	3.06	4.13	3.97	4.21	3.75	4.22	3.88	3.23	2.12	2.76	3.61
H16.10.20 13:00	4.55	3.80	2.59	2.06	4.52	3.98	5.18	4.55	3.19	4.54	4.13	3.89	3.39	3.24	2.53	4.35	4.60	3.55	2.54
H16.10.20 14:00	4.70	4.31	4.46	4.06	4.66	4.64	4.54	4.37	4.59	4.40	3.72	4.43	4.36	4.50	4.16	3.87	5.58	4.24	4.00
H16.10.20 15:00	2.86	2.70	2.46	1.81	3.14	2.27	3.24	2.51	3.06	3.25	3.11	2.95	4.22	2.52	2.97	3.71	4.59	4.31	4.15
H16.10.20 16:00	2.55	3.83	4.53	4.22	3.87	4.22	3.99	4.36	5.06	5.11	5.85	5.25	6.27	4.47	4.97	6.70	5.64	5.31	5.80
H16.10.20 17:00	7.51	8.17	8.93	9.00	10.36	9.25	10.31	10.37	10.19	10.19	9.56	10.42	10.72	9.35	8.96	10.59	11.00	11.59	9.83
H16.10.20 18:00	10.50	10.99	10.13	10.20	11.61	11.67	9.22	11.57	9.41	8.74	8.31	10.55	11.65	10.40	10.42	10.05	12.48	12.24	10.71
H16.10.20 19:00	6.79	7.87	9.00	9.20	9.89	8.85	7.61	9.07	7.75	6.40	6.51	7.62	9.47	7.97	8.87	7.39	8.24	10.00	8.74
H16.10.20 20:00	5.80	5.83	4.38	3.28	12.84	10.04	10.65	12.39	5.65	10.40	10.05	9.21	10.02	5.58	5.28	10.63	10.03	11.65	8.05
H16.10.20 21:00	13.72	15.14	9.65	5.59	18.86	15.40	15.16	15.96	10.13	14.10	16.75	11.77	11.97	11.93	9.89	14.71	10.26	10.23	9.15
H16.10.20 22:00	8.86	9.04	11.15	9.44	14.11	10.31	9.83	10.21	10.75	6.49	7.66	7.16	9.42	9.54	11.05	7.13	10.62	12.36	11.36
H16.10.20 23:00	2.81	4.18	3.32	3.09	6.69	2.83	4.59	2.62	2.19	1.30	0.54	3.25	2.52	3.37	2.28	2.33	3.37	0.86	1.03
H16.10.21 0:00	1.27	1.31	1.57	0.12	3.86	0.98	2.21	1.24	3.32	0.44	0.09	1.88	0.94	2.02	0.99	0.90	2.29	0.55	0.22
H16.10.21 1:00	0.14	0.58	1.04	0.11	3.48	0.41	2.28	0.76	1.19	0.34	0.09	0.98	0.38	1.15	0.42	0.38	1.17	0.00	0.00
H16.10.21 2:00	4.44	3.81	1.79	0.82	3.66	3.57	4.58	3.62	2.35	1.59	0.89	1.41	1.90	2.39	2.30	0.36	2.12	1.62	2.06
H16.10.21 3:00	1.02	1.29	1.15	1.68	0.78	1.49	1.28	1.39	2.77	1.83	1.28	2.08	3.05	1.32	2.26	1.37	1.73	1.62	3.87
H16.10.21 4:00	0.41	0.16	0.08	0.93	0.14	0.23	0.48	0.03	0.06	0.57	1.89	0.25	0.96	0.00	0.31	0.74	0.90	0.55	0.61
H16.10.21 5:00	0.12	0.02	0.00	0.00	0.01	0.18	0.08	0.05	0.59	0.59	0.77	0.44	0.02	0.17	0.00	0.20	0.00	0.00	0.00
H16.10.21 6:00	1.00	0.36	0.00	0.00	0.46	0.42	0.03	0.35	0.00	0.00	0.32	0.01	0.01	0.16	0.00	0.71	0.00	0.00	0.00
H16.10.21 7:00	0.00	0.00	0.00	0.00	0.00	0.00	0.00	0.00	0.00	0.00	0.00	0.00	0.00	0.00	0.00	0.00	0.00	0.45	0.16
H16.10.21 8:00	0.00	0.00	0.00	0.00	0.00	0.00	0.00	0.00	0.00	0.00	0.00	0.00	0.00	0.00	0.00	0.00	0.00	0.00	0.00
H16.10.21 9:00	0.00	0.00	0.00	0.00	0.00	0.00	0.00	0.00	0.00	0.00	0.00	0.07	0.51	0.00	0.00	0.02	0.10	0.31	0.19
H16.10.21 10:00	0.00	0.00	0.00	0.00	0.00	0.00	0.24	0.03	0.00	0.24	0.26	0.11	0.00	0.00	0.00	0.33	0.00	0.00	0.00
H16.10.21 11:00	0.00	0.00	0.00	0.00	0.00	0.00	0.00	0.00	0.00	0.06	0.00	0.11	0.28	0.00	0.00	0.02	0.00	0.00	0.00
H16.10.21 12:00	0.00	0.00	0.00	0.00	0.00	0.00	0.00	0.00	0.00	0.00	0.00	0.00	0.00	0.00	0.00	0.00	0.00	0.00	0.00
H16.10.21 13:00	0.00	0.00	0.00	0.00	0.00	0.00	0.00	0.00	0.00	0.00	0.07	0.00	0.00	0.00	0.00	0.09	0.00	0.00	0.00
H16.10.21 14:00	0.00	0.00	0.00	0.00	0.00	0.00	0.00	0.00	0.00	0.00	0.00	0.00	0.00	0.00	0.00	0.00	0.00	0.00	0.00
H16.10.21 15:00	0.00	0.00	0.00	0.00	0.00	0.00	0.00	0.00	0.00	0.00	0.00	0.00	0.00	0.00	0.00	0.00	0.00	0.00	0.00
H16.10.21 16:00	0.00	0.00	0.00	0.00	0.00	0.00	0.00	0.00	0.00	0.00	0.00	0.00	0.00	0.00	0.00	0.00	0.00	0.00	0.00
H16.10.21 17:00	0.00	0.00	0.00	0.00	0.00	0.00	0.00	0.00	0.00	0.00	0.00	0.00	0.00	0.00	0.00	0.00	0.00	0.00	0.00
H16.10.21 18:00	0.00	0.00	0.00	0.00	0.00	0.00	0.00	0.00	0.00	0.00	0.00	0.00	0.00	0.00	0.00	0.00	0.00	0.00	0.00
H16.10.21 19:00	0.00	0.00	0.00	0.00	0.00	0.00	0.00	0.00	0.00	0.00	0.00	0.00	0.00	0.00	0.00	0.00	0.00	0.00	0.00
H16.10.21 20:00	0.00	0.00	0.00	0.00	0.00	0.00	0.00	0.00	0.00	0.00	0.00	0.00	0.00	0.00	0.00	0.00	0.00	0.00	0.00
H16.10.21 21:00	0.00	0.00	0.00	0.00	0.00	0.00	0.00	0.00	0.00	0.00	0.00	0.00	0.00	0.00	0.00	0.00	0.00	0.00	0.00
H16.10.21 22:00	0.00	0.00	0.00	0.00	0.00	0.00	0.00	0.00	0.00	0.00	0.00	0.00	0.00	0.00	0.00	0.00	0.00	0.00	0.00
H16.10.21 23:00	0.00	0.00	0.00	0.00	0.00	0.00	0.00	0.00	0.00	0.00	0.00	0.00	0.00	0.00	0.00	0.00	0.00	0.00	0.00
H16.10.22 0:00	0.00	0.00	0.00	0.00	0.00	0.00	0.00	0.00	0.00	0.00	0.00	0.00	0.00	0.00	0.00	0.00	0.00	0.00	0.00
H16.10.22 1:00	0.00	0.00	0.00	0.00	0.00	0.00	0.00	0.00	0.00	0.00	0.00	0.00	0.00	0.00	0.00	0.00	0.00	0.00	0.00
H16.10.22 2:00	0.00	0.00	0.00	0.00	0.00	0.00	0.00	0.00	0.00	0.00	0.00	0.00	0.00	0.00	0.00	0.00	0.00	0.00	0.00
H16.10.22 3:00	0.00	0.00	0.00	0.00	0.00	0.00	0.00	0.00	0.00	0.00	0.00	0.00	0.00	0.00	0.00	0.00	0.00	0.00	0.00
H16.10.22 4:00	0.00	0.00	0.00	0.00	0.00	0.00	0.00	0.00	0.00	0.00	0.00	0.00	0.00	0.00	0.00	0.00	0.00	0.00	0.00
H16.10.22 5:00	0.00	0.00	0.00	0.00	0.00	0.00	0.00	0.00	0.00	0.00	0.00	0.00	0.00	0.00	0.00	0.00	0.00	0.00	0.00
H16.10.22 6:00	0.00	0.00	0.00	0.00	0.00	0.00	0.00	0.00	0.00	0.00	0.00	0.00	0.00	0.00	0.00	0.00	0.00	0.00	0.00
H16.10.22 7:00	0.00	0.00	0.00	0.00	0.00	0.00	0.00	0.00	0.00	0.00	0.00	0.00	0.00	0.00	0.00	0.00	0.00	0.00	0.00
H16.10.22 8:00	0.00	0.00	0.00	0.00	0.00	0.00	0.00	0.00	0.00	0.00	0.00	0.00	0.00	0.00	0.00	0.00	0.00	0.00	0.00
H16.10.22 9:00	0.00	0.00	0.00	0.00	0.00	0.00	0.00	0.00	0.00	0.00	0.00	0.00	0.00	0.00	0.00	0.00	0.00	0.00	0.00
H16.10.22 10:00	0.00	0.00	0.00	0.00	0.00	0.00	0.00	0.00	0.00	0.00	0.00	0.00	0.00	0.00	0.00	0.00	0.00	0.00	0.00
H16.10.22 11:00	0.00	0.00	0.00	0.00	0.00	0.00	0.00	0.00	0.00	0.00	0.00	0.00	0.00	0.00	0.00	0.00	0.00	0.00	0.00
H16.10.22 12:00	0.00	0.00	0.00	0.00	0.00	0.00	0.00	0.00	0.00	0.00	0.00	0.00	0.00	0.00	0.00	0.00	0.00	0.00	0.00
H16.10.22 13:00	0.00	0.00	0.00	0.00	0.00	0.00	0.00	0.00	0.00	0.00	0.00	0.00	0.00	0.00	0.00	0.00	0.00	0.00	0.00
H16.10.22 14:00	0.00	0.00	0.00	0.00	0.00	0.00	0.00	0.00	0.00	0.00	0.00	0.00	0.00	0.00	0.00	0.00	0.00	0.00	0.00
H16.10.22 15:00	0.00	0.00	0.00	0.00	0.00	0.00	0.00	0.00	0.00	0.00	0.00	0.00	0.00	0.00	0.00	0.00	0.00	0.00	0.00
H16.10.22 16:00	0.00	0.00	0.00	0.00	0.00	0.00	0.00	0.00	0.00	0.00	0.00	0.00	0.00	0.00	0.00	0.00	0.00	0.00	0.00
H16.10.22 17:00	0.00	0.00	0.00	0.00	0.00	0.00	0.00	0.00	0.00	0.00	0.00	0.00	0.00	0.00	0.00	0.00	0.00	0.00	0.00
H16.10.22 18:00	0.00	0.00	0.00	0.00	0.00	0.00	0.00	0.00	0.00	0.00	0.00	0.00	0.00	0.00	0.00	0.00	0.00	0.00	0.00
H16.10.22 19:00	0.00	0.00	0.00	0.00	0.00	0.00	0.00	0.00	0.00	0.00	0.00	0.00	0.00	0.00	0.00	0.00	0.00	0.00	0.00
H16.10.22 20:00	0.00	0.00	0.00	0.00	0.00	0.00	0.00	0.00	0.00	0.00	0.00	0.00	0.00	0.00	0.00	0.00	0.00	0.00	0.00
H16.10.22 21:00	0.00	0.00	0.00	0.00	0.00	0.00	0.00	0.00	0.00	0.00	0.00	0.00	0.00	0.00	0.00	0.00	0.00	0.00	0.00
H16.10.22 22:00	0.00	0.00	0.00	0.00	0.00	0.00	0.00	0.00	0.00	0.00	0.00	0.00	0.00	0.00	0.00	0.00	0.00	0.00	0.00
H16.10.22 23:00	0.00	0.00	0.00	0.00	0.00	0.00	0.00	0.00	0.00	0.00	0.00	0.00	0.00	0.00	0.00	0.00	0.00	0.00	0.00
H16.10.23 0:00	0.00	0.00	0.00	0.00	0.00	0.00	0.00	0.00	0.00	0.00	0.00	0.00	0.00	0.00	0.00	0.00	0.00	0.00	0.00
H16.10.23 1:00	0.00	0.00	0.00	0.00	0.00	0.00	0.00	0.00	0.00	0.00	0.00	0.00	0.00	0.00	0.00	0.00	0.00	0.00	0.00
H16.10.23 2:00	0.00	0.00	0.00	0.00	0.00	0.00	0.00	0.00	0.00	0.00	0.00	0.00	0.00	0.00	0.00	0.00	0.00	0.00	0.00
H16.10.23 3:00	0.00	0.00	0.00	0.00	0.00	0.00	0.00	0.00	0.00	0.00	0.00	0.00	0.00	0.00	0.00	0.00	0.00	0.00	0.00
H16.10.23 4:00	0.00	0.00	0.00	0.00	0.00	0.00	0.00	0.00	0.00	0.00	0.00	0.00	0.00	0.00	0.00	0.00	0.00	0.00	0.00
H16.10.23 5:00	0.00	0.00	0.00	0.00	0.00	0.00	0.00	0.00	0.00	0.00	0.00	0.00	0.00	0.00	0.00	0.00	0.00	0.00	0.00
H16.10.23 6:00	0.00	0.00	0.00	0.00	0.00	0.00	0.00	0.00	0.00	0.00	0.00	0.00	0.00	0.00	0.00	0.00	0.00	0.00	0.00
H16.10.23 7:00	0.00	0.00	0.00	0.00	0.00	0.00	0.00	0.00	0.00	0.00	0.00	0.00	0.00	0.00	0.00	0.00	0.00	0.00	0.00
H16.10.23 8:00	0.00	0.00	0.00	0.00	0.00	0.00	0.00	0.00	0.00	0.00	0.00	0.00	0.00	0.00	0.00	0.00	0.00	0.00	0.00
H16.10.23 9:00	0.00	0.00	0.00	0.00	0.00	0.00	0.00	0.00	0.00	0.00	0.00	0.00	0.00	0.00	0.00	0.00	0.00	0.00	0.00
H16.10.23 10:00	0.00	0.00	0.00	0.00	0.00	0.00	0.00	0.00	0.00	0.00	0.00	0.00	0.00	0.00	0.00	0.00	0.00	0.00	0.00
H16.10.23 11:00	0.00	0.00	0.00	0.00	0.00	0.00	0.00	0.00	0.00	0.00	0.00	0.00	0.00	0.00	0.00	0.00	0.00	0.00	0.00
H16.10.23 12:00	0.00	0.00	0.00	0.00	0.00	0.00	0.00	0.00	0.00	0.00	0.00	0.00	0.00	0.00	0.00	0.00	0.00	0.00	0.00
H16.10.23 13:00	0.00	0.00	0.00	0.00	0.00	0.00	0.00	0.00	0.00	0.00	0.00	0.00	0.00	0.00	0.00	0.00	0.00	0.00	0.00
H16.10.23 14:00	0.00	0.00	0.00	0.00	0.00	0.00	0.00	0.00	0.00	0.00	0.00	0.00	0.00	0.00	0.00	0.00	0.00	0.00	0.00
H16.10.23 15:00	0.00	0.00	0.00	0.00	0.00	0.00	0.00	0.00	0.00	0.00	0.00	0.00	0.00	0.00	0.00	0.00	0.00	0.00	0.00
H16.10.23 16:00	0.00	0.00	0.00	0.00	0.00	0.00	0.00	0.00	0.00	0.00	0.00	0.00	0.00	0.00	0.00	0.00	0.00	0.00	0.00
H16.10.23 17:00	0.00	0.00	0.00	0.00	0.00	0.00	0.00	0.00	0.00	0.00	0.00	0.00	0.00	0.00	0.00	0.00	0.00	0.00	0.00
H16.10.23 18:00	0.00	0.00	0.00	0.00	0.00	0.00	0.00	0.00	0.00	0.00	0.00	0.00	0.00	0.00	0.00	0.00	0.00	0.00	0.00
H16.10.23 19:00	0.00	0.00	0.00	0.00	0.00	0.00	0.00	0.00	0.00	0.00	0.00	0.00	0.00	0.00	0.00	0.00	0.00	0.00	0.00
H16.10.23 20:00	0.00	0.00	0.00	0.00	0.00	0.00	0.00	0.00	0.00	0.00	0.00	0.00	0.00	0.00	0.00	0.00	0.00	0.00	0.00
H16.10.23 21:00	0.00	0.00	0.00	0.00	0.00	0.00	0.00	0.00	0.00	0.00	0.00	0.00	0.00	0.00	0.00	0.00	0.00	0.00	0.00
H16.10.23 22:00	0.00	0.00	0.00	0.00	0.00	0.00	0.00	0.00	0.00	0.00	0.00	0.00	0.00	0.00	0.00	0.00	0.00	0.00	0.00
H16.10.23 23:00	0.00	0.00	0.00	0.00	0.00	0.00	0.00	0.00	0.00	0.00	0.00	0.00	0.00	0.00	0.00	0.00	0.00	0.00	0.00
H16.10.24 0:00	0.00	0.00	0.00	0.00	0.00	0.00	0.00	0.00	0.00	0.00	0.00	0.00	0.00	0.00	0.00	0.00	0.00	0.00	0.00
H16.10.24 1:00	0.00	0.00	0.00	0.00	0.00	0.00	0.00	0.00	0.00	0.00	0.00	0.00	0.00	0.00	0.00	0.00	0.00	0.00	0.00
H16.10.24 2:00	0.00	0.00	0.00	0.00	0.00	0.00	0.00	0.00	0.00	0.00	0.00	0.00	0.00	0.00	0.00	0.00	0.00	0.00	0.00
H16.10.24 3:00	0.00	0.00	0.00	0.00	0.00	0.00	0.00	0.00	0.00	0.00	0.00	0.00	0.00	0.00	0.00	0.00	0.00	0.00	0.00
H16.10.24 4:00	0.00	0.00	0.00	0.00	0.00	0.00	0.00	0.00	0.00	0.00	0.00	0.00	0.00	0.00	0.00	0.00	0.00	0.00	0.00
H16.10.24 5:00	0.00	0.00	0.00	0.00	0.00	0.00	0.00	0.00	0.00	0.00	0.00	0.00	0.00	0.00	0.00	0.00	0.00	0.00	0.00
H16.10.24 6:00	0.00	0.00	0.00	0.00	0.00	0.00	0.00	0.00	0.00	0.00	0.00	0.00	0.00	0.00	0.00	0.00	0.00	0.00	0.00
H16.10.24 7:00	0.00	0.00	0.00	0.00	0.00	0.00	0.00	0.00	0.00	0.00	0.00	0.00	0.00	0.00	0.00	0.00	0.00	0.00	0.00
H16.10.24 8:00	0.00	0.00	0.00	0.00	0.00	0.00	0.00	0.00	0.00	0.00	0.00	0.00	0.00	0.00	0.00	0.00	0.00	0.00	0.00
H16.10.24 9:00	0.00	0.00	0.00	0.00	0.00	0.00	0.00	0.00	0.00	0.00	0.00	0.00	0.00	0.00	0.00	0.00	0.00	0.00	0.00
H16.10.24 10:00	0.00	0.00	0.00	0.00	0.00	0.00	0.00	0.00	0.00	0.00	0.00	0.00	0.00	0.00	0.00	0.00	0.00	0.00	0.00
H16.10.24 11:00	0.00	0.00	0.00	0.00	0.00	0.00	0.00	0.00	0.00	0.00	0.00	0.00	0.00	0.00	0.00	0.00	0.00	0.00	0.00
H16.10.24 12:00	0.00	0.00	0.00	0.00	0.00	0.00	0.00	0.00	0.00	0.00	0.00	0.00	0.00	0.00	0.00	0.00	0.00	0.00	0.00
H16.10.24 13:00	0.00	0.00	0.00	0.00	0.00	0.00	0.00	0.00	0.00	0.00	0.00	0.00	0.00	0.00	0.00	0.00	0.00	0.00	0.00
H16.10.24 14:00	0.00	0.00	0.00	0.00	0.00	0.00	0.00	0.00	0.00	0.00	0.00	0.00	0.00	0.00	0.00	0.00	0.00	0.00	0.00
H16.10.24 15:00	0.00	0.00	0.00	0.00	0.00	0.00	0.00	0.00	0.00	0.00	0.00	0.00	0.00	0.00	0.00	0.00	0.00	0.00	0.00
H16.10.24 16:00	0.00	0.00	0.00	0.00	0.00	0.00	0.00	0.00	0.00	0.00	0.00	0.00	0.00	0.00	0.00	0.00	0.00	0.00	0.00
H16.10.24 17:00	0.00	0.00	0.00	0.00	0.00	0.00	0.00	0.00	0.00	0.00	0.00	0.00	0.00	0.00	0.00	0.00	0.00	0.00	0.00
H16.10.24 18:00	0.00	0.00	0.00	0.00	0.00	0.00	0.00	0.00	0.00	0.00	0.00	0.00	0.00	0.00	0.00	0.00	0.00	0.00	0.00
H16.10.24 19:00	0.00	0.00	0.00	0.00	0.00	0.00	0.00	0.00	0.00	0.00	0.00	0.00	0.00	0.00	0.00	0.00	0.00	0.00	0.00
H16.10.24 20:00	0.00	0.00	0.00	0.00	0.00	0.00	0.00	0.00	0.00	0.00	0.00	0.00	0.00	0.00	0.00	0.00	0.00	0.00	0.00
H16.10.24 21:00	0.00	0.00	0.00	0.00	0.00	0.00	0.00	0.00	0.00	0.00	0.00	0.00	0.00	0.00	0.00	0.00	0.00	0.00	0.00
H16.10.24 22:00	0.00	0.00	0.00	0.00	0.00	0.00	0.00	0.00	0.00	0.00	0.00	0.00	0.00	0.00	0.00	0.00	0.00	0.00	0.00
H16.10.24 23:00	0.00	0.00	0.00	0.00	0.00	0.00	0.00	0.00	0.00	0.00	0.00	0.00	0.00	0.00	0.00	0.00	0.00	0.00	0.00
H16.10.25 0:00	0.00	0.00	0.00	0.00	0.00	0.00	0.00	0.00	0.00	0.00	0.00	0.00	0.00	0.00	0.00	0.00	0.00	0.00	0.00
合計	109.29	114.15	104.41	96.97	143.73	123.74	133.34	127.14	111.08	117.21	122.31	117.93	128.72	109.31	107.57	125.64	132.03	127.75	115.75

平成18年7月洪水の小流域ごとの流域平均雨量について

(単位:mm)

流域No	1	2	3	4	5	6	7	8	9	10	11	12	13	14	15	16	17	18	19	20
	流域平均雨量	流域平均雨量	流域平均雨量	流域平均雨量	流域平均雨量	流域平均雨量	流域平均雨量	流域平均雨量	流域平均雨量	流域平均雨量	流域平均雨量	流域平均雨量	流域平均雨量	流域平均雨量	流域平均雨量	流域平均雨量	流域平均雨量	流域平均雨量	流域平均雨量	流域平均雨量
年月日																				
H18.7.17 0:00	0.00	0.00	0.00	0.00	0.00	0.00	0.00	0.00	0.00	0.00	0.00	0.00	0.00	0.00	0.00	0.00	0.00	0.00	0.00	0.00
H18.7.17 1:00	0.49	0.37	0.84	1.02	0.12	0.49	0.43	0.12	0.01	0.00	0.00	0.00	0.00	0.53	2.34	0.00	0.00	0.12	0.00	0.00
H18.7.17 2:00	0.35	0.37	1.58	1.50	2.81	3.22	0.02	1.25	2.43	1.61	0.06	0.00	0.00	0.10	0.39	0.06	0.00	0.61	0.00	0.00
H18.7.17 3:00	1.58	1.55	1.47	1.01	0.17	0.32	0.44	0.38	3.65	0.79	0.53	0.19	0.02	0.53	0.41	0.77	0.01	0.00	0.26	0.00
H18.7.17 4:00	1.49	0.79	0.79	0.27	0.84	0.35	0.19	0.81	1.34	1.37	1.51	0.97	0.98	1.47	0.52	1.70	1.28	1.01	1.67	1.28
H18.7.17 5:00	1.84	1.41	1.06	1.00	1.00	1.00	1.00	1.00	1.08	1.15	1.37	1.13	1.00	3.77	2.66	2.80	2.33	1.29	2.03	1.17
H18.7.17 6:00	2.35	1.79	2.17	2.17	3.25	3.02	3.98	4.36	2.33	3.45	3.68	4.31	5.19	5.18	5.25	6.18	6.09	4.61	7.08	5.82
H18.7.17 7:00	3.09	2.03	2.28	2.81	2.52	4.00	4.34	2.55	2.25	1.68	2.29	2.21	2.93	7.40	6.21	8.05	5.81	5.10	6.21	4.59
H18.7.17 8:00	1.84	1.33	1.83	1.53	2.96	2.95	3.74	3.46	2.27	3.67	3.85	4.67	4.91	6.74	5.75	7.45	6.70	4.38	6.96	4.98
H18.7.17 9:00	1.10	1.17	1.47	1.75	2.46	2.51	4.26	3.98	2.31	2.96	3.74	4.66	5.79	4.39	4.50	4.75	4.69	3.91	5.23	5.99
H18.7.17 10:00	2.60	3.67	5.23	5.92	6.08	7.04	8.41	7.91	4.76	5.85	6.14	7.03	8.47	6.81	9.44	8.33	11.95	10.11	8.12	10.38
H18.7.17 11:00	1.06	2.52	3.08	3.11	5.86	5.65	6.80	8.61	5.10	7.64	12.27	11.77	9.91	4.28	7.56	4.94	5.84	8.37	5.49	8.55
H18.7.17 12:00	2.35	2.06	2.81	3.30	3.40	3.32	3.04	4.51	3.28	4.59	5.77	6.05	5.42	3.16	2.87	3.70	3.69	2.69	4.67	3.91
H18.7.17 13:00	2.49	2.10	1.29	1.08	1.63	1.06	1.56	1.45	1.77	1.93	2.16	2.12	2.02	1.31	1.27	1.09	1.39	1.12	1.06	1.46
H18.7.17 14:00	2.43	1.43	1.18	1.08	0.84	0.84	1.11	2.14	1.37	2.55	1.93	1.57	1.61	1.47	1.13	1.84	2.50	1.34	1.46	2.68
H18.7.17 15:00	3.73	1.68	1.48	2.38	1.56	1.68	0.85	0.88	1.73	1.51	1.75	1.11	0.40	1.43	0.95	1.59	1.99	0.65	1.87	1.06
H18.7.17 16:00	4.33	3.31	3.66	4.95	2.13	2.71	1.97	1.63	2.60	1.68	1.00	0.97	1.00	1.46	1.38	1.51	1.01	1.08	1.40	1.42
H18.7.17 17:00	0.51	0.97	0.74	0.91	0.85	0.17	0.78	0.96	1.29	1.50	2.09	1.57	1.00	0.79	1.07	0.98	1.00	0.98	1.18	0.78
H18.7.17 18:00	0.56	0.95	0.55	0.25	0.02	0.11	0.53	0.21	0.22	0.60	0.06	0.34	0.07	1.63	0.99	1.80	0.40	0.12	0.78	0.59
H18.7.17 19:00	2.37	2.94	1.28	1.58	0.82	1.06	0.84	0.64	1.66	0.49	0.65	0.61	0.88	2.01	1.42	1.16	1.00	1.00	0.93	0.47
H18.7.17 20:00	2.44	2.66	2.94	1.54	1.93	1.30	1.01	1.68	2.37	2.28	1.61	1.25	1.05	1.66	1.23	1.75	0.99	1.00	0.91	1.00
H18.7.17 21:00	1.49	1.51	1.70	2.60	0.78	0.38	0.95	0.81	1.48	1.17	1.00	0.93	0.86	0.95	0.24	1.16	0.20	0.40	0.81	0.67
H18.7.17 22:00	0.79	0.04	0.35	0.00	0.27	0.25	0.39	0.30	0.17	0.60	0.16	0.14	0.14	0.30	0.05	0.06	0.00	0.40	0.01	0.24
H18.7.17 23:00	0.69	0.00	0.24	0.74	0.03	0.11	0.00	0.00	0.11	0.01	0.00	0.00	0.58	0.11	0.10	0.00	0.19	0.02	0.18	0.00
H18.7.18 0:00	0.00	0.00	0.00	0.16	0.02	0.35	0.00	0.00	0.00	0.00	0.00	0.00	0.00	0.15	0.02	0.00	0.00	0.05	0.00	0.00
H18.7.18 1:00	0.84	0.00	0.02	0.00	0.00	0.00	0.00	0.00	0.00	0.00	0.00	0.00	0.00	0.00	0.00	0.01	0.00	0.00	0.00	0.00
H18.7.18 2:00	0.35	0.00	0.02	0.16	0.02	0.06	0.00	0.00	0.00	0.00	0.00	0.00	0.00	0.36	0.00	0.29	0.00	0.00	0.06	0.00
H18.7.18 3:00	0.00	0.19	0.00	0.00	0.00	0.00	0.00	0.00	0.01	0.00	0.00	0.00	0.00	1.12	0.47	0.93	0.62	0.09	0.51	0.17
H18.7.18 4:00	0.00	0.00	0.00	0.16	0.02	0.06	0.24	0.42	0.00	0.03	0.60	1.08	1.19	1.62	1.77	1.28	1.31	1.16	1.49	1.40
H18.7.18 5:00	0.00	0.00	0.36	0.97	1.00	1.32	1.16	1.02	0.34	0.81	1.00	0.97	1.67	1.54	1.29	1.45	1.19	1.34	1.29	1.57
H18.7.18 6:00	0.16	0.81	0.87	0.75	0.99	0.68	1.00	1.00	0.86	0.99	1.00	1.00	1.00	1.02	0.91	0.75	0.62	0.93	0.79	1.00
H18.7.18 7:00	1.00	1.00	0.95	0.92	0.37	1.00	1.00	0.52	1.00	1.00	0.71	0.93	1.12	1.00	0.94	0.66	1.00	1.00	0.96	1.00
H18.7.18 8:00	1.84	1.21	1.16	1.16	1.02	1.06	1.00	1.19	1.29	1.09	1.29	1.06	0.93	0.87	1.02	0.97	1.60	1.07	1.16	0.96
H18.7.18 9:00	1.56	1.64	1.16	1.08	1.71	1.75	1.80	1.28	1.21	1.01	1.10	1.13	0.42	0.89	1.21	0.89	0.40	1.34	0.56	0.75
H18.7.18 10:00	1.35	1.00	1.04	1.18	0.45	1.19	0.84	1.03	1.48	1.73	1.65	1.42	2.16	2.27	1.62	1.47	1.11	1.12	0.94	0.68
H18.7.18 11:00	1.00	1.45	1.39	1.17	1.91	1.75	2.32	2.37	1.85	2.64	2.67	2.73	3.51	4.22	2.65	3.63	3.14	2.24	3.00	2.85
H18.7.18 12:00	3.00	3.00	3.27	3.72	4.25	3.82	4.01	4.33	3.06	3.45	4.14	3.79	3.93	6.10	4.51	5.39	4.47	4.02	4.79	4.23
H18.7.18 13:00	4.00	3.84	3.06	2.92	4.16	4.22	4.22	4.03	3.19	3.70	2.77	3.80	4.72	7.58	6.31	6.47	7.22	5.33	7.77	5.31
H18.7.18 14:00	2.84	2.41	2.51	3.30	3.22	4.78	4.28	3.37	2.38	2.34	2.60	3.55	5.05	7.46	6.84	7.05	6.23	6.36	6.75	5.30
H18.7.18 15:00	3.72	2.42	3.89	3.92	5.04	5.95	6.04	4.67	3.09	3.71	4.62	4.97	6.07	6.63	6.45	6.47	6.82	7.17	8.02	6.18
H18.7.18 16:00	2.94	2.48	2.50	2.42	3.13	4.21	3.96	3.18	2.44	2.45	2.07	3.14	3.72	5.92	4.71	6.48	4.53	4.43	5.26	4.19
H18.7.18 17:00	1.59	1.55	2.49	3.68	3.73	6.08	2.81	2.98	1.99	3.08	2.32	2.80	3.21	6.19	3.34	7.90	4.38	2.45	5.27	3.20
H18.7.18 18:00	2.00	2.42	2.53	3.00	2.70	3.74	2.22	2.50	3.17	2.81	1.71	2.24	4.42	4.54	3.17	6.33	5.66	3.26	6.38	4.64
H18.7.18 19:00	1.49	1.00	1.39	2.10	2.07	2.68	2.83	1.95	1.26	1.72	1.21	2.58	5.10	5.88	3.68	7.57	4.59	3.51	6.31	3.72
H18.7.18 20:00	1.10	1.03	1.50	1.56	2.33	3.21	2.97	2.33	1.08	1.40	2.05	2.95	4.30	4.22	3.26	5.19	2.81	2.95	4.74	3.48
H18.7.18 21:00	2.68	1.05	1.43	1.65	1.97	2.21	2.19	2.28	1.49	2.09	2.00	2.66	4.51	5.16	2.85	6.33	3.21	2.58	5.92	3.55
H18.7.18 22:00	1.10	1.24	1.80	2.52	2.73	3.86	2.22	1.95	0.87	1.08	1.15	2.61	3.79	7.53	3.82	5.86	5.69	3.36	5.17	3.76
H18.7.18 23:00	3.16	3.89	4.78	5.34	7.52	9.37	10.09	7.30	3.39	6.68	5.52	4.75	3.70	9.26	11.94	8.10	7.91	8.91	6.41	6.55
H18.7.19 0:00	4.51	5.63	6.75	5.59	8.25	9.56	6.88	8.64	7.60	11.28	8.74	5.75	3.72	3.96	6.14	3.22	5.19	8.78	2.81	4.82
H18.7.19 1:00	5.78	4.50	7.53	9.91	10.87	13.17	7.91	6.41	6.89	5.51	2.46	2.92	4.31	10.41	9.60	7.45	5.99	7.39	5.37	4.22
H18.7.19 2:00	7.59	8.14	9.82	10.85	9.71	13.79	9.79	8.35	11.72	9.59	7.22	6.50	5.26	15.76	14.50	12.78	11.14	12.45	10.05	8.61
H18.7.19 3:00	9.00	9.70	11.51	11.29	13.47	13.27	12.93	14.53	15.32	12.69	10.48	10.67	10.90	13.15	11.92	13.98	13.46	12.87	12.86	12.63
H18.7.19 4:00	3.94	3.76	4.57	4.79	4.87	6.42	5.06	4.77	5.53	5.63	5.37	5.71	5.96	9.31	6.88	8.22	7.14	6.52	6.99	5.70
H18.7.19 5:00	5.84	5.33	6.19	6.75	7.91	8.05	7.77	8.15	6.08	8.30	7.31	7.49	7.33	8.74	6.64	7.86	8.77	7.10	9.31	7.76
H18.7.19 6:00	2.57	3.37	2.90	3.00	3.35	4.91	4.03	3.63	3.78	4.00	3.37	3.69	4.00	6.30	5.66	6.02	4.93	5.10	4.48	4.29
H18.7.19 7:00	2.65	3.07	3.44	3.69	3.19	4.69	4.26	4.11	2.60	3.66	4.29	4.54	6.33	4.42	4.87	4.98	5.19	4.81	5.64	5.07
H18.7.19 8:00	2.59	2.55	2.83	2.66	3.91	3.74	3.94	4.22	3.43	4.48	5.26	5.25	4.16	3.74	3.37	4.64	4.77	3.54	4.58	4.39
H18.7.19 9:00	1.35	1.21	1.65	2.00	2.27	3.16	2.50	2.97	1.69	3.03	3.40	3.71	4.12	4.05	3.55	4.98	4.41	3.64	4.71	4.55
H18.7.19 10:00	1.06	2.00	1.92	2.00	2.48	2.42	3.14	3.38	2.94	3.20	4.15	4.92	5.58	2.50	2.25	3.75	3.17	2.47	4.34	3.85
H18.7.19 11:00	2.94	2.22	2.30	2.16	2.42	2.04	2.31	3.56	3.30	4.02	3.96	3.99	4.02	1.58	1.28	1.96	2.00	1.20	2.26	3.35
H18.7.19 12:00	0.00	0.51	0.79	0.81	0.98	0.63	1.03	1.64	1.81	1.84	1.76	2.40	2.00	0.22	0.60	0.24	0.88	0.91	0.69	1.00
H18.7.19 13:00	0.06	0.45	0.00	0.16	0.02	0.06	0.00	0.00	0.23	0.03	0.35	0.19	0.14	0.06	0.12	0.07	0.01	0.00	0.18	0.00
H18.7.19 14:00	0.59	0.06	0.37	0.35	0.10	0.95	0.06	0.28	0.39	0.02	0.00	0.03	0.14	0.09	0.39	0.05	0.00	0.44	0.07	0.03
H18.7.19 15:00	0.00	0.00	0.05	0.00	0.00	0.00	0.05	0.28	0.21	0.08	0.00	0.07	0.14	0.00	0.05	0.34	0.00	0.39	0.13	0.01
H18.7.19 16:00	0.06	0.64	0.11	0.00	0.07	0.52	0.01	0.00	0.30	0.13	0.35	0.14	0.02	0.00	0.14	0.00	0.00	0.09	0.00	0.00
H18.7.19 17:00	0.00	0.00	0.16	0.31	1.42	1.31	0.75	0.53	0.31	0.04	0.35	0.18	0.12	0.00	0.27	0.00	0.00	0.00	0.00	0.03
H18.7.19 18:00	0.00	0.00	0.24	0.35	0.30	0.95	0.02	0.74	0.35	0.10	0.00	0.44	0.09	0.00	0.05	0.00	0.00	0.38	0.00	0.02
H18.7.19 19:00	0.00	0.30	0.38	0.39	0.00	0.00	0.00	0.24	0.28	0.10	0.15	0.48	0.14	0.00	0.10	0.00	0.00	0.00	0.00	0.00
H18.7.19 20:00	0.00	0.60	0.23	0.03	0.00	0.00	0.00	0.46	0.70	0.03	0.00	0.22	0.07	0.00	0.07	0.00	0.00	0.00	0.00	0.00
H18.7.19 21:00	0.00	0.02	0.12	0.00	0.20	0.00	0.05	0.55	0.41	0.47	0.29	0.12	0.00	0.00	0.05	0.01	0.00	0.39	0.00	0.01
H18.7.19 22:00	0.00	0.00	0.05	0.16	0.22	0.37	0.01	0.84	0.25	0.16	0.35	0.38	0.09	0.00	0.00	0.00	0.00	0.00	0.00	0.00
H18.7.19 23:00	0.00	0.19	0.05	0.00	0.00	0.00	0.00	0.44	0.21	0.10	0.00	0.19	0.07	0.09	0.07	0.00	0.00	0.32	0.00	0.02
H18.7.20 0:00	0.00	0.00	0.03	0.25	0.21	0.00	0.01	0.40	0.32	0.10	0.06	0.17	0.00	0.26	0.35	0.00	0.11	0.12	0.00	0.00
H18.7.20 1:00	0.00	0.00	0.00	0.00	0.00	0.00	0.00	0.00	0.00	0.00	0.00	0.00	0.00	0.00	0.00	0.00	0.00	0.00	0.00	0.00
H18.7.20 2:00	0.00	0.00	0.00	0.00	0.00	0.00	0.00	0.00	0.00	0.00	0.00	0.00	0.00	0.00	0.00	0.00	0.00	0.00	0.00	0.00
H18.7.20 3:00	0.00	0.00	0.00	0.00	0.00	0.00	0.00	0.00	0.00	0.00	0.00	0.00	0.00	0.00	0.00	0.00	0.00	0.00	0.00	0.00
H18.7.20 4:00	0.00	0.00	0.00	0.00	0.00	0.00	0.00	0.00	0.00	0.00	0.00	0.00	0.00	0.00	0.00	0.00	0.00	0.00	0.00	0.00
H18.7.20 5:00	0.00	0.00	0.00	0.00	0.00	0.00	0.00	0.00	0.00	0.00	0.00	0.00	0.00	0.00	0.00	0.00	0.00	0.00	0.00	0.00
H18.7.20 6:00	0.00	0.00	0.00	0.00	0.00	0.00	0.00	0.00	0.00	0.00	0.00	0.00	0.00	0.00	0.00	0.00	0.00	0.00	0.00	0.00
H18.7.20 7:00	0.00	0.00	0.00	0.00	0.00	0.00	0.00	0.00	0.00	0.00	0.00	0.00	0.00	0.00	0.00	0.00	0.00	0.00	0.00	0.00
H18.7.20 8:00	0.00	0.00	0.00	0.00	0.00	0.00	0.00	0.00	0.00	0.00	0.00	0.00	0.00	0.00	0.00	0.00	0.00	0.00	0.00	0.00
H18.7.20 9:00	0.00	0.00	0.00	0.00	0.00	0.00	0.00	0.00	0.00	0.00	0.00	0.00	0.00	0.00	0.00	0.00	0.00	0.00	0.00	0.00
H18.7.20 10:00	0.00	0.00	0.00	0.00	0.00	0.00	0.00	0.00	0.00	0.00	0.00	0.00	0.00	0.00	0.00	0.00	0.00	0.00	0.00	0.00
H18.7.20 11:00	0.00	0.00	0.00	0.00	0.00	0.00	0.00	0.00	0.00	0.00	0.00	0.00	0.00	0.00	0.00	0.00	0.00	0.00	0.00	0.00
H18.7.20 12:00	0.00	0.00	0.00	0.00	0.00	0.00	0.00	0.00	0.00	0.00	0.00	0.00	0.00	0.00	0.00	0.00	0.00	0.00	0.00	0.00
H18.7.20 13:00	0.00	0.00	0.00	0.00	0.00	0.00	0.00	0.00	0.00	0.00	0.00	0.00	0.00	0.00	0.00	0.00	0.00	0.00	0.00	0.00
H18.7.20 14:00	0.00	0.00	0.00	0.00	0.00	0.00	0.00	0.00	0.00	0.00	0.00	0.00	0.00	0.00	0.00	0.00	0.00	0.00	0.00	0.00
H18.7.20 15:00	0.00	0.00	0.00	0.00	0.00	0.00	0.00	0.00	0.00	0.00	0.00	0.00	0.00	0.00	0.00	0.00	0.00	0.00	0.00	0.00
H18.7.20 16:00	0.00	0.00	0.00	0.00	0.00	0.00	0.00	0.00	0.00	0.00	0.00	0.00	0.00	0.00	0.00	0.00	0.00	0.00	0.00	0.00
H18.7.20 17:00	0.00	0.00	0.00	0.00	0.00	0.00	0.00	0.00	0.00	0.00	0.00	0.00	0.00	0.00	0.00	0.00	0.00	0.00	0.00	0.00
H18.7.20 18:00	0.00	0.00	0.00	0.00	0.00	0.00	0.00	0.00	0.00	0.00	0.00	0.00	0.00	0.00	0.00	0.00	0.00	0.00	0.00	0.00
H18.7.20 19:00	0.00	0.00	0.00	0.00	0.00	0.00	0.00	0.00	0.00	0.00	0.00	0.00	0.00	0.00	0.00	0.00	0.00	0.00	0.00	0.00
H18.7.20 20:00	0.00	0.00	0.00	0.00	0.00	0.00	0.00	0.00	0.00	0.00	0.00	0.00	0.00	0.00	0.00	0.00	0.00	0.00	0.00	0.00
H18.7.20 21:00	0.00	0.00	0.00	0.00	0.00	0.00	0.00	0.00	0.00	0.00	0.00	0.00	0.00	0.00	0.00	0.00	0.00	0.00	0.00	0.00
H18.7.20 22:00	0.00	0.00	0.00	0.00	0.00	0.00	0.00	0.00	0.00	0.00	0.00	0.00	0.00	0.00	0.00	0.00	0.00	0.00	0.00	0.00
H18.7.20 23:00	0.00	0.00	0.00	0.00	0.00	0.00	0.00	0.00	0.00	0.00	0.00	0.00	0.00	0.00	0.00	0.00	0.00	0.00	0.00	0.00
H18.7.21 0:00	0.00	0.00	0.00	0.00	0.00	0.00	0.00	0.00	0.00	0.00	0.00	0.00	0.00	0.00	0.00	0.00	0.00	0.00	0.00	0.00
H18.7.21 1:00	0.00	0.00	0.00	0.00	0.00	0.00	0.00	0.00	0.00	0.00	0.00	0.00	0.00	0.00	0.00	0.00	0.00	0.00	0.00	0.00
H18.7.21 2:00	0.00	0.00	0.00	0.00	0.00	0.00	0.00	0.00	0.00	0.00	0.00	0.00	0.00	0.00	0.00	0.00	0.00	0.00	0.00	0.00
H18.7.21 3:00	0.00	0.00	0.00	0.00	0.00	0.00	0.00	0.00	0.00	0.00	0.00	0.00	0.00	0.00	0.00	0.00	0.00	0.00	0.00	0.00
H18.7.21 4:00	0.00	0.00	0.00	0.00	0.00	0.00	0.00	0.00	0.00	0.00	0.00	0.00	0.00	0.00	0.00	0.00	0.00	0.00	0.00	0.00
H18.7.21 5:00	0.00	0.00	0.00	0.00	0.00	0.00	0.00	0.00	0.00	0.00	0.00	0.00	0.00	0.00	0.00	0.00	0.00	0.00	0.00	0.00
H18.7.21 6:00	0.00	0.00	0.00	0.00	0.00	0.00	0.00	0.00	0.00	0.00	0.00	0.00	0.00	0.00	0.00	0.00	0.00	0.00	0.00	0.00
H18.7.21 7:00	0.00	0.00	0.00	0.00	0.00	0.00	0.00	0.00	0.00	0.00	0.00	0.00	0.00	0.00	0.00	0.00	0.00	0.00	0.00	0.00
H18.7.21 8:00	0.00	0.00	0.00	0.00	0.00	0.00	0.00	0.00	0.00	0.00	0.00	0.00	0.00	0.00	0.00	0.00	0.00	0.00	0.00	0.00
H18.7.21 9:00	0.00	0.00	0.00	0.00	0.00	0.00	0.00	0.00	0.00	0.00	0.00	0.00	0.00	0.00	0.00	0.00	0.00	0.00	0.00	0.00
H18.7.21 10:00	0.00	0.00	0.00	0.00	0.00	0.00	0.00	0.00	0.00	0.00	0.00	0.00	0.00	0.00	0.00	0.00	0.00	0.00	0.00	0.00
H18.7.21 11:00	0.00	0.00	0.00	0.00	0.00	0.00	0.00	0.00	0.00	0.00	0.00	0.00	0.00	0.00	0.00	0.00	0.00	0.00	0.00	0.00
H18.7.21 12:00	0.00	0.00	0.00	0.00	0.00	0.00	0.00	0.00	0.00	0.00	0.00	0.00	0.00	0.00	0.00	0.00	0.00	0.00	0.00	0.00
H18.7.21 13:00	0.00	0.00	0.00	0.00	0.00	0.00	0.00	0.00	0.00	0.00	0.00	0.00	0.00	0.00	0.00	0.00	0.00	0.00	0.00	0.00
H18.7.21 14:00	0.00	0.00	0.00	0.00	0.00	0.00	0.00	0.00	0.00	0.00	0.00	0.00	0.00	0.00	0.00	0.00	0.00	0.00	0.00	0.00
H18.7.21 15:00	0.00	0.00	0.00	0.00	0.00	0.00	0.00	0.00	0.00	0.00	0.00	0.00	0.00	0.00	0.00	0.00	0.00	0.00	0.00	0.00
H18.7.21 16:00	0.00	0.00	0.00	0.00	0.00	0.00	0.00	0.00	0.00	0.00	0.00	0.00	0.00	0.00	0.00	0.00	0.00	0.00	0.00	0.00
H18.7.21 17:00	0.00	0.00	0.00	0.00	0.00	0.00	0.00	0.00	0.00	0.00	0.00	0.00	0.00	0.00	0.00	0.00	0.00	0.00	0.00	0.00
H18.7.21 18:00	0.00	0.00	0.00	0.00	0.00	0.00	0.00	0.00	0.00	0.00	0.00	0.00	0.00	0.00	0.00	0.00	0.00	0.00	0.00	0.00
H18.7.21 19:00	0.00	0.00	0.00	0.00	0.00	0.00	0.00	0.00	0.00	0.00	0.00	0.00	0.00	0.00	0.00	0.00	0.00	0.00	0.00	0.00
H18.7.21 20:00	0.00	0.00	0.00	0.00	0.00	0.00	0.00	0.00	0.00	0.00	0.00	0.00	0.00	0.00	0.00	0.00	0.00	0.00	0.00	0.00
H18.7.21 21:00	0.00	0.00	0.00	0.00	0.00	0.00	0.00	0.00	0.00	0.00	0.00	0.00	0.00	0.00	0.00	0.00	0.00	0.00	0.00	0.00
H18.7.21 22:00	0.00	0.00	0.00	0.00	0.00	0.00	0.00	0.00	0.00	0.00	0.00	0.00	0.00	0.00	0.00	0.00	0.00	0.00	0.00	0.00
H18.7.21 23:00	0.00	0.00	0.00	0.00	0.00	0.00	0.00	0.00	0.00	0.00	0.00	0.00	0.00	0.00	0.00	0.00	0.00	0.00	0.00	0.00
H18.7.22 0:00	0.00	0.00	0.00	0.00	0.00	0.00	0.00	0.00	0.00	0.00	0.00	0.00	0.00	0.00	0.00	0.00	0.00	0.00	0.00	0.00
H18.7.22 1:00	0.00	0.00	0.00	0.00	0.00	0.00	0.00	0.00	0.00	0.00	0.00	0.00	0.00	0.00	0.00	0.00	0.00	0.00	0.00	0.00
H18.7.22 2:00	0.00	0.00	0.00	0.00	0.00	0.00	0.00	0.00	0.00	0.00	0.00	0.00	0.00	0.00	0.00	0.00	0.00	0.00	0.00	0.00
H18.7.22 3:00	0.00	0.00	0.00	0.00	0.00	0.00	0.00	0.00	0.00	0.00	0.00	0.00	0.00	0.00	0.00	0.00	0.00	0.00	0.00	0.00
H18.7.22 4:00	0.00	0.00	0.00	0.00	0.00	0.00	0.00	0.00	0.00	0.00	0.00	0.00	0.00	0.00	0.00	0.00	0.00	0.00	0.00	0.00
H18.7.22 5:00	0.00	0.00	0.00	0.00	0.00	0.00	0.00	0.00	0.00	0.00	0.00	0.00	0.00	0.00	0.00	0.00	0.00	0.00	0.00	0.00
H18.7.22 6:00	0.00	0.00	0.00	0.00	0.00	0.00	0.00	0.00	0.00	0.00	0.00	0.00	0.00	0.00	0.00	0.00	0.00	0.00	0.00	0.00
H18.7.22 7:00	0.00	0.00	0.00	0.00	0.00	0.00	0.00	0.00	0.00	0.00	0.00	0.00	0.00	0.00	0.00	0.00	0.00	0.00	0.00	0.00
H18.7.22 8:00	0.00	0.00	0.00	0.00	0.00	0.00	0.00	0.00	0.00	0.00	0.00	0.00	0.00	0.00	0.00	0.00	0.00	0.00	0.00	0.00
H18.7.22 9:00	0.00	0.00	0.00	0.00	0.00	0.00	0.00	0.00	0.00	0.00	0.00	0.00	0.00	0.00	0.00	0.00	0.00	0.00	0.00	0.00
H18.7.22 10:00	0.00	0.00	0.00	0.00	0.00	0.00	0.00	0.00	0.00	0.00	0.00	0.00	0.00	0.00	0.00	0.00	0.00	0.00	0.00	0.00
H18.7.22 11:00	0.00	0.00	0.00	0.00	0.00	0.00	0.00	0.00	0.00	0.00	0.00	0.00	0.00	0.00	0.00	0.00	0.00	0.00	0.00	0.00
H18.7.22 12:00	0.00	0.00	0.00	0.00	0.00	0.00	0.00	0.00	0.00	0.00	0.00	0.00	0.00	0.00	0.00	0.00	0.00	0.00	0.00	0.00
H18.7.22 13:00	0.00	0.00	0.00	0.00	0.00	0.00	0.00	0.00	0.00	0.00	0.00	0.00	0.00	0.00	0.00	0.00	0.00	0.00	0.00	0.00
H18.7.22 14:00	0.00	0.00	0.00	0.00	0.00	0.00	0.00	0.00	0.00	0.00	0.00	0.00	0.00	0.00	0.00	0.00	0.00	0.00	0.00	0.00
H18.7.22 15:00	0.00	0.00	0.00	0.00	0.00	0.00	0.00	0.00	0.00	0.00	0.00	0.00	0.00	0.00	0.00	0.00	0.00	0.00	0.00	0.00
H18.7.22 16:00	0.00	0.00	0.00	0.00	0.00	0.00	0.00	0.00	0.00	0.00	0.00	0.00	0.00	0.00	0.00	0.00	0.00	0.00	0.00	0.00
H18.7.22 17:00	0.00	0.00	0.00	0.00	0.00	0.00	0.00	0.00	0.00	0.00	0.00	0.00	0.00	0.00	0.00	0.00	0.00	0.00	0.00	0.00
H18.7.22 18:00	0.00	0.00	0.00	0.00	0.00	0.00	0.00	0.00	0.00	0.00	0.00	0.00	0.00	0.00	0.00	0.00	0.00	0.00	0.00	0.00
H18.7.22 19:00	0.00	0.00	0.00	0.00	0.00	0.00	0.00	0.00	0.00	0.00	0.00	0.00	0.00	0.00	0.00	0.00	0.00	0.00	0.00	0.00
H18.7.22 20:00	0.00	0.00	0.00	0.00	0.00	0.00	0.00	0.00	0.00	0.00	0.00	0.00	0.00	0.00	0.00	0.00	0.00	0.00	0.00	0.00
H18.7.22 21:00	0.00	0.00	0.00	0.00	0.00	0.00	0.00	0.00	0.00	0.00	0.00	0.00	0.00	0.00	0.00	0.00	0.00	0.00	0.00	0.00
H18.7.22 22:00	0.00	0.00	0.00	0.00	0.00	0.00	0.00	0.00	0.00	0.00	0.00	0.00	0.00	0.00	0.00	0.00	0.00	0.00	0.00	0.00
H18.7.22 23:00	0.00	0.00	0.00	0.00	0.00	0.00	0.00	0.00	0.00	0.00	0.00	0.00	0.00	0.00	0.00	0.00	0.00	0.00	0.00	0.00
H18.7.23 0:00	0.00	0.00	0.00	0.00	0.00	0.00	0.00	0.00	0.00	0.00	0.00	0.00	0.00	0.00	0.00	0.00	0.00	0.00	0.00	0.00
合計	130.20	124.49	142.13	153.84	168.91	195.68	176.36	178.44	157.69	171.48	165.47	173.91	187.46	231.63	209.42	257.70	210.73	191.69	218.35	192.09

（単位:mm）

流域 No	21	22	23	24	25	26	27	28	29	30	31	32	33	34	35	36	37	38	39
	流域平均雨量	流域平均雨量	流域平均雨量	流域平均雨量	流域平均雨量	流域平均雨量	流域平均雨量	流域平均雨量	流域平均雨量	流域平均雨量	流域平均雨量	流域平均雨量	流域平均雨量	流域平均雨量	流域平均雨量	流域平均雨量	流域平均雨量	流域平均雨量	流域平均雨量
年月日																			
H18.7.17 0:00	0.00	0.00	0.00	0.00	0.00	0.00	0.00	0.00	0.00	0.00	0.00	0.00	0.00	0.00	0.00	0.00	0.00	0.00	0.00
H18.7.17 1:00	0.00	0.00	0.00	0.00	0.00	0.00	0.00	0.00	0.00	0.00	0.00	0.00	0.00	0.00	0.00	0.00	0.00	0.00	0.00
H18.7.17 2:00	0.00	0.00	0.00	0.00	0.00	0.00	0.00	0.00	0.00	0.00	0.00	0.00	0.00	0.00	0.00	0.00	0.00	0.00	0.00
H18.7.17 3:00	0.00	0.00	0.00	0.00	0.35	0.00	0.75	0.21	0.00	0.32	0.12	0.09	0.00	0.00	0.00	0.28	0.00	0.00	0.00
H18.7.17 4:00	1.12	1.56	1.54	1.74	2.41	2.00	3.60	2.16	1.94	3.98	4.44	3.96	4.99	1.88	1.54	6.24	8.28	7.46	2.89
H18.7.17 5:00	1.41	1.62	2.27	2.01	2.13	2.21	3.21	2.80	2.94	4.36	4.04	3.72	2.91	2.31	2.28	6.11	4.60	3.69	2.55
H18.7.17 6:00	4.55	4.92	4.07	3.80	5.75	5.24	5.94	5.13	4.08	5.26	9.07	5.54	6.19	4.21	4.38	11.55	7.56	8.24	5.32
H18.7.17 7:00	5.07	4.17	7.14	7.58	7.05	6.02	9.94	7.56	8.35	8.00	10.68	10.51	10.97	6.66	7.38	10.79	8.24	8.23	8.45
H18.7.17 8:00	4.55	5.56	5.94	6.36	8.82	6.22	9.61	7.52	6.47	7.52	8.62	6.87	7.60	5.66	6.77	8.56	6.83	5.78	7.51
H18.7.17 9:00	7.42	7.25	6.84	4.52	7.15	7.61	10.18	8.20	6.94	8.31	9.17	7.94	6.41	7.37	6.62	8.26	5.04	5.00	5.66
H18.7.17 10:00	9.36	7.95	6.03	4.18	9.70	9.29	9.79	9.36	6.13	6.62	5.79	6.11	5.07	8.89	5.43	5.88	4.03	4.31	4.22
H18.7.17 11:00	5.56	6.05	6.42	10.57	3.19	3.39	2.56	3.02	6.59	4.16	3.54	4.13	4.53	5.81	5.94	3.09	2.65	2.92	5.17
H18.7.17 12:00	5.30	3.87	2.13	1.84	3.97	3.15	3.25	2.30	1.59	2.30	0.86	1.44	0.49	2.39	1.71	0.98	0.40	0.69	0.81
H18.7.17 13:00	1.59	1.75	1.07	1.00	1.15	1.15	1.33	1.15	1.00	1.00	2.14	1.00	1.00	1.21	1.18	1.26	0.61	0.76	1.00
H18.7.17 14:00	1.14	0.76	0.92	0.27	1.24	1.05	1.17	1.01	0.41	1.95	1.46	1.30	1.28	0.62	0.85	1.11	0.99	0.55	0.84
H18.7.17 15:00	1.09	1.18	0.15	0.93	2.12	0.96	1.00	1.01	0.59	1.00	1.17	0.95	0.82	0.59	0.38	3.21	1.39	1.69	0.51
H18.7.17 16:00	1.00	0.91	0.46	0.06	1.34	0.79	0.12	0.29	0.00	0.06	0.36	0.18	0.86	0.69	0.30	4.01	2.68	1.69	0.51
H18.7.17 17:00	1.00	0.91	0.46	0.01	0.82	0.96	0.96	0.67	0.41	0.60	0.70	0.14	0.20	0.50	0.77	0.47	0.40	0.69	0.81
H18.7.17 18:00	0.41	0.25	0.07	0.00	0.64	0.32	0.40	0.42	0.00	0.68	0.25	0.79	0.80	0.00	0.05	0.13	0.60	0.31	0.19
H18.7.17 19:00	0.02	0.65	0.87	1.00	0.94	0.30	2.06	1.07	1.59	1.40	0.49	1.07	0.21	1.01	0.91	1.42	0.40	0.69	0.81
H18.7.17 20:00	1.00	1.09	0.98	0.07	1.14	1.28	2.04	1.24	0.35	2.25	1.96	1.17	1.65	0.83	0.74	2.01	2.59	2.00	0.74
H18.7.17 21:00	1.12	1.11	1.07	1.00	1.17	1.33	2.37	1.65	1.00	2.42	1.89	0.82	1.00	1.16	1.05	1.05	1.01	0.55	0.84
H18.7.17 22:00	0.30	0.69	0.93	1.00	0.30	0.58	1.08	0.79	1.00	0.89	0.44	0.81	0.99	0.84	0.95	1.00	0.99	1.00	1.00
H18.7.17 23:00	0.02	0.20	0.00	0.00	0.19	0.00	0.14	0.00	0.00	0.06	0.47	0.11	0.28	0.00	0.00	0.03	0.01	0.00	0.00
H18.7.18 0:00	0.00	0.00	0.00	0.00	0.00	0.00	0.00	0.00	0.00	0.00	0.10	0.00	0.01	0.00	0.00	0.13	0.01	0.00	0.00
H18.7.18 1:00	0.00	0.00	0.00	0.00	0.04	0.00	0.12	0.15	0.00	0.00	0.00	0.00	0.00	0.00	0.00	0.23	0.00	0.00	0.00
H18.7.18 2:00	0.00	0.00	0.00	0.00	0.00	0.19	0.04	0.28	0.00	0.11	0.13	0.59	0.52	0.16	0.00	0.84	0.98	1.00	0.35
H18.7.18 3:00	0.41	0.25	0.07	0.20	1.11	0.76	1.19	0.97	0.65	1.00	1.10	0.67	0.96	0.17	0.34	1.10	0.04	0.31	0.81
H18.7.18 4:00	1.12	0.93	0.93	0.80	1.33	1.14	1.66	1.04	0.94	1.66	1.14	1.08	0.65	1.00	0.66	1.22	1.56	0.69	0.19
H18.7.18 5:00	2.00	1.36	0.60	0.99	1.12	1.19	0.92	0.92	0.06	0.24	0.86	0.62	0.68	0.69	0.65	0.78	0.42	1.00	0.97
H18.7.18 6:00	1.00	1.00	0.53	0.22	0.68	0.32	0.62	0.89	0.94	0.65	0.27	0.26	0.32	0.52	0.62	0.65	0.59	0.00	0.03
H18.7.18 7:00	1.00	0.91	0.93	0.80	0.78	1.00	1.00	1.00	1.00	1.00	1.00	1.00	1.00	1.00	0.91	0.77	1.00	1.00	1.00
H18.7.18 8:00	0.44	0.90	0.54	0.99	1.00	1.00	0.81	0.75	0.65	1.00	1.14	0.94	1.00	0.86	0.61	1.97	1.01	0.55	0.81
H18.7.18 9:00	0.56	0.19	1.00	0.96	0.51	0.71	1.48	0.96	1.35	1.00	1.69	1.07	1.51	0.61	1.09	2.35	2.01	2.45	1.55
H18.7.18 10:00	1.16	2.05	2.39	2.26	1.63	1.60	1.91	1.98	2.12	2.83	3.74	2.34	3.02	2.32	2.66	4.09	3.57	2.24	3.23
H18.7.18 11:00	2.46	3.37	4.00	4.00	3.53	3.63	5.07	4.12	4.08	4.38	3.72	4.71	5.44	3.79	4.11	4.19	4.43	5.31	5.16
H18.7.18 12:00	5.09	4.73	4.54	4.94	5.34	5.59	5.76	5.56	5.00	4.03	3.97	4.86	4.16	4.84	4.84	2.94	2.53	2.62	4.33
H18.7.18 13:00	5.83	6.14	5.65	4.69	7.61	8.90	8.22	7.28	5.66	5.35	5.61	4.61	3.16	6.22	4.38	3.75	1.60	1.31	1.91
H18.7.18 14:00	6.06	4.16	3.15	3.52	8.44	4.32	5.76	4.22	2.94	3.93	3.68	3.01	2.07	3.21	2.90	2.35	1.00	1.00	1.68
H18.7.18 15:00	8.07	6.81	4.65	3.85	7.00	7.19	7.80	6.50	4.53	5.18	5.14	3.75	3.01	5.44	4.42	3.15	1.02	0.86	2.36
H18.7.18 16:00	4.41	3.98	3.79	3.02	5.26	4.23	5.27	4.50	4.41	5.88	3.71	4.87	2.93	3.81	4.32	2.92	2.19	1.76	3.94
H18.7.18 17:00	4.33	3.04	2.00	2.20	5.03	3.51	4.65	3.40	2.59	2.95	3.21	2.92	2.05	2.54	2.19	3.34	2.97	2.24	2.00
H18.7.18 18:00	6.01	4.63	2.92	2.07	4.81	4.07	5.59	4.73	3.00	2.89	3.12	3.80	2.98	3.21	3.08	3.77	2.43	3.00	3.00
H18.7.18 19:00	5.06	4.20	2.52	1.85	5.41	3.86	5.54	3.83	2.65	4.07	5.52	3.74	4.57	2.86	2.54	5.11	4.00	3.86	3.35
H18.7.18 20:00	5.09	6.19	5.47	5.36	6.57	5.78	7.99	5.48	6.41	9.05	8.35	8.26	7.69	5.54	6.48	5.32	4.46	5.92	6.87
H18.7.18 21:00	5.68	6.21	6.14	6.82	7.82	7.97	8.20	7.86	5.31	4.42	5.01	5.33	4.74	6.90	5.74	4.19	5.54	4.69	5.39
H18.7.18 22:00	5.04	3.09	1.67	1.78	2.98	1.69	1.07	0.85	1.00	0.83	0.30	0.57	0.20	1.53	1.40	0.37	0.01	0.45	0.81
H18.7.18 23:00	4.09	3.64	3.71	2.34	5.44	4.04	6.31	5.06	4.00	7.35	6.37	4.94	4.77	3.84	3.84	4.78	3.63	3.17	3.87
H18.7.19 0:00	3.86	3.79	4.08	4.93	2.60	4.10	3.16	3.92	4.59	3.17	2.32	3.44	2.36	4.17	4.05	1.15	1.42	2.00	3.30
H18.7.19 1:00	3.58	5.12	5.19	4.43	6.36	5.97	7.16	6.55	4.53	3.52	1.84	3.62	2.19	5.66	4.27	1.08	1.60	1.31	2.52
H18.7.19 2:00	6.39	5.05	2.51	1.12	9.14	5.27	7.79	4.90	2.59	2.40	2.48	2.90	1.94	3.28	2.61	1.21	0.44	1.31	1.84
H18.7.19 3:00	11.12	9.56	7.44	5.71	12.64	9.22	11.85	9.15	6.88	7.43	5.57	6.04	4.17	6.08	6.84	3.57	2.62	2.62	4.39
H18.7.19 4:00	5.97	5.90	3.98	3.27	7.92	6.41	9.94	7.02	3.94	5.89	6.93	5.10	4.09	4.42	4.07	5.80	3.40	4.00	3.39
H18.7.19 5:00	7.83	8.69	9.15	8.66	8.77	8.70	10.30	9.30	9.76	9.77	9.09	8.81	7.05	8.99	8.30	8.06	5.04	5.61	6.16
H18.7.19 6:00	3.70	3.59	6.51	8.60	3.91	4.14	4.85	5.00	7.00	4.35	4.24	5.24	5.56	5.52	6.23	3.85	5.79	6.69	6.81
H18.7.19 7:00	6.14	7.30	6.44	4.92	5.96	6.80	7.61	6.51	6.59	6.04	5.59	6.19	6.45	7.07	6.37	5.70	5.43	5.86	6.03
H18.7.19 8:00	4.00	3.27	2.62	3.88	3.92	3.23	2.64	2.93	3.06	3.94	5.70	3.87	3.79	2.68	3.14	6.00	2.62	2.31	3.45
H18.7.19 9:00	4.83	4.78	4.48	4.74	5.43	4.81	5.72	4.94	4.88	6.35	5.67	5.26	4.64	4.52	4.25	6.00	4.62	4.31	3.61
H18.7.19 10:00	5.02	6.92	7.48	7.53	5.99	6.97	6.99	7.14	8.00	6.18	5.92	7.16	7.14	7.52	7.69	5.72	6.42	6.55	7.48
H18.7.19 11:00	4.00	4.18	5.48	5.94	2.96	4.18	3.86	4.25	5.41	5.41	5.99	5.71	6.68	4.77	5.52	8.16	8.13	6.25	6.00
H18.7.19 12:00	1.02	1.65	3.93	4.00	0.73	1.45	0.52	1.45	3.41	1.00	1.71	2.95	3.42	3.04	3.54	2.06	4.39	4.69	4.16
H18.7.19 13:00	0.00	0.09	0.15	0.93	0.03	0.04	0.17	0.09	0.59	0.78	0.44	0.65	1.56	0.17	0.11	1.08	1.40	1.55	0.54
H18.7.19 14:00	0.12	0.02	0.00	0.00	0.01	0.14	0.24	0.03	0.06	0.07	0.53	0.23	0.47	0.00	0.24	0.45	0.39	0.24	0.61
H18.7.19 15:00	0.00	0.00	0.00	0.00	0.00	0.00	0.14	0.00	0.00	0.00	0.00	0.00	0.00	0.00	0.00	0.00	0.00	0.00	0.00
H18.7.19 16:00	0.00	0.00	0.00	0.00	0.00	0.00	0.00	0.00	0.00	0.06	0.10	0.11	0.32	0.00	0.00	0.13	0.58	0.00	0.00
H18.7.19 17:00	0.00	0.00	0.00	0.00	0.00	0.00	0.00	0.00	0.00	0.00	0.00	0.00	0.00	0.00	0.00	0.00	0.00	0.00	0.00
H18.7.19 18:00	0.00	0.00	0.00	0.00	0.00	0.00	0.00	0.00	0.00	0.00	0.06	0.00	0.00	0.00	0.00	0.09	0.00	0.00	0.00
H18.7.19 19:00	0.00	0.00	0.00	0.00	0.01	0.00	0.00	0.13	0.00	0.00	0.00	0.00	0.00	0.00	0.00	0.00	0.00	0.00	0.00
H18.7.19 20:00	0.00	0.00	0.00	0.00	0.00	0.00	0.00	0.00	0.00	0.00	0.54	0.00	0.00	0.00	0.00	0.29	0.00	0.45	0.15
H18.7.19 21:00	0.00	0.00	0.00	0.00	0.03	0.00	0.14	0.02	0.00	0.27	0.08	0.00	0.00	0.00	0.00	0.00	0.00	0.00	0.00
H18.7.19 22:00	0.00	0.00	0.00	0.00	0.00	0.00	0.00	0.00	0.00	0.00	0.63	0.00	0.00	0.00	0.00	0.20	0.00	0.00	0.00
H18.7.19 23:00	0.00	0.45	0.00	0.00	0.00	0.14	0.14	0.00	0.00	0.00	0.00	0.00	0.00	0.21	0.14	0.19	0.00	0.00	0.00
H18.7.20 0:00	0.00	0.00	0.00	0.00	0.00	0.00	0.06	0.00	0.00	0.55	0.69	0.04	0.00	0.00	0.00	0.24	0.00	0.00	0.00
H18.7.20 1:00	0.00	0.00	0.00	0.00	0.00	0.00	0.00	0.00	0.00	0.00	0.00	0.00	0.00	0.00	0.00	0.00	0.00	0.00	0.00
H18.7.20 2:00	0.00	0.00	0.00	0.00	0.00	0.00	0.00	0.00	0.00	0.00	0.00	0.00	0.00	0.00	0.00	0.00	0.00	0.00	0.00
H18.7.20 3:00	0.00	0.00	0.00	0.00	0.00	0.00	0.00	0.00	0.00	0.00	0.00	0.00	0.00	0.00	0.00	0.00	0.00	0.00	0.00
H18.7.20 4:00	0.00	0.00	0.00	0.00	0.00	0.00	0.00	0.00	0.00	0.00	0.00	0.00	0.00	0.00	0.00	0.00	0.00	0.00	0.00
H18.7.20 5:00	0.00	0.00	0.00	0.00	0.00	0.00	0.00	0.00	0.00	0.00	0.00	0.00	0.00	0.00	0.00	0.00	0.00	0.00	0.00
H18.7.20 6:00	0.00	0.00	0.00	0.00	0.00	0.00	0.00	0.00	0.00	0.00	0.00	0.00	0.00	0.00	0.00	0.00	0.00	0.00	0.00
H18.7.20 7:00	0.00	0.00	0.00	0.00	0.00	0.00	0.00	0.00	0.00	0.00	0.00	0.00	0.00	0.00	0.00	0.00	0.00	0.00	0.00
H18.7.20 8:00	0.00	0.00	0.00	0.00	0.00	0.00	0.00	0.00	0.00	0.00	0.00	0.00	0.00	0.00	0.00	0.00	0.00	0.00	0.00
H18.7.20 9:00	0.00	0.00	0.00	0.00	0.00	0.00	0.00	0.00	0.00	0.00	0.00	0.00	0.00	0.00	0.00	0.00	0.00	0.00	0.00
H18.7.20 10:00	0.00	0.00	0.00	0.00	0.00	0.00	0.00	0.00	0.00	0.00	0.00	0.00	0.00	0.00	0.00	0.00	0.00	0.00	0.00
H18.7.20 11:00	0.00	0.00	0.00	0.00	0.00	0.00	0.00	0.00	0.00	0.00	0.00	0.00	0.00	0.00	0.00	0.00	0.00	0.00	0.00
H18.7.20 12:00	0.00	0.00	0.00	0.00	0.00	0.00	0.00	0.00	0.00	0.00	0.00	0.00	0.00	0.00	0.00	0.00	0.00	0.00	0.00
H18.7.20 13:00	0.00	0.00	0.00	0.00	0.00	0.00	0.00	0.00	0.00	0.00	0.00	0.00	0.00	0.00	0.00	0.00	0.00	0.00	0.00
H18.7.20 14:00	0.00	0.00	0.00	0.00	0.00	0.00	0.00	0.00	0.00	0.00	0.00	0.00	0.00	0.00	0.00	0.00	0.00	0.00	0.00
H18.7.20 15:00	0.00	0.00	0.00	0.00	0.00	0.00	0.00	0.00	0.00	0.00	0.00	0.00	0.00	0.00	0.00	0.00	0.00	0.00	0.00
H18.7.20 16:00	0.00	0.00	0.00	0.00	0.00	0.00	0.00	0.00	0.00	0.00	0.00	0.00	0.00	0.00	0.00	0.00	0.00	0.00	0.00
H18.7.20 17:00	0.00	0.00	0.00	0.00	0.00	0.00	0.00	0.00	0.00	0.00	0.00	0.00	0.00	0.00	0.00	0.00	0.00	0.00	0.00
H18.7.20 18:00	0.00	0.00	0.00	0.00	0.00	0.00	0.00	0.00	0.00	0.00	0.00	0.00	0.00	0.00	0.00	0.00	0.00	0.00	0.00
H18.7.20 19:00	0.00	0.00	0.00	0.00	0.00	0.00	0.00	0.00	0.00	0.00	0.00	0.00	0.00	0.00	0.00	0.00	0.00	0.00	0.00
H18.7.20 20:00	0.00	0.00	0.00	0.00	0.00	0.00	0.00	0.00	0.00	0.00	0.00	0.00	0.00	0.00	0.00	0.00	0.00	0.00	0.00
H18.7.20 21:00	0.00	0.00	0.00	0.00	0.00	0.00	0.00	0.00	0.00	0.00	0.00	0.00	0.00	0.00	0.00	0.00	0.00	0.00	0.00
H18.7.20 22:00	0.00	0.00	0.00	0.00	0.00	0.00	0.00	0.00	0.00	0.00	0.00	0.00	0.00	0.00	0.00	0.00	0.00	0.00	0.00
H18.7.20 23:00	0.00	0.00	0.00	0.00	0.00	0.00	0.00	0.00	0.00	0.00	0.00	0.00	0.00	0.00	0.00	0.00	0.00	0.00	0.00
H18.7.21 0:00	0.00	0.00	0.00	0.00	0.00	0.00	0.00	0.00	0.00	0.00	0.00	0.00	0.00	0.00	0.00	0.00	0.00	0.00	0.00
H18.7.21 1:00	0.00	0.00	0.00	0.00	0.00	0.00	0.00	0.00	0.00	0.00	0.00	0.00	0.00	0.00	0.00	0.00	0.00	0.00	0.00
H18.7.21 2:00	0.00	0.00	0.00	0.00	0.00	0.00	0.00	0.00	0.00	0.00	0.00	0.00	0.00	0.00	0.00	0.00	0.00	0.00	0.00
H18.7.21 3:00	0.00	0.00	0.00	0.00	0.00	0.00	0.00	0.00	0.00	0.00	0.00	0.00	0.00	0.00	0.00	0.00	0.00	0.00	0.00
H18.7.21 4:00	0.00	0.00	0.00	0.00	0.00	0.00	0.00	0.00	0.00	0.00	0.00	0.00	0.00	0.00	0.00	0.00	0.00	0.00	0.00
H18.7.21 5:00	0.00	0.00	0.00	0.00	0.00	0.00	0.00	0.00	0.00	0.00	0.00	0.00	0.00	0.00	0.00	0.00	0.00	0.00	0.00
H18.7.21 6:00	0.00	0.00	0.00	0.00	0.00	0.00	0.00	0.00	0.00	0.00	0.00	0.00	0.00	0.00	0.00	0.00	0.00	0.00	0.00
H18.7.21 7:00	0.00	0.00	0.00	0.00	0.00	0.00	0.00	0.00	0.00	0.00	0.00	0.00	0.00	0.00	0.00	0.00	0.00	0.00	0.00
H18.7.21 8:00	0.00	0.00	0.00	0.00	0.00	0.00	0.00	0.00	0.00	0.00	0.00	0.00	0.00	0.00	0.00	0.00	0.00	0.00	0.00
H18.7.21 9:00	0.00	0.00	0.00	0.00	0.00	0.00	0.00	0.00	0.00	0.00	0.00	0.00	0.00	0.00	0.00	0.00	0.00	0.00	0.00
H18.7.21 10:00	0.00	0.00	0.00	0.00	0.00	0.00	0.00	0.00	0.00	0.00	0.00	0.00	0.00	0.00	0.00	0.00	0.00	0.00	0.00
H18.7.21 11:00	0.00	0.00	0.00	0.00	0.00	0.00	0.00	0.00	0.00	0.00	0.00	0.00	0.00	0.00	0.00	0.00	0.00	0.00	0.00
H18.7.21 12:00	0.00	0.00	0.00	0.00	0.00	0.00	0.00	0.00	0.00	0.00	0.00	0.00	0.00	0.00	0.00	0.00	0.00	0.00	0.00
H18.7.21 13:00	0.00	0.00	0.00	0.00	0.00	0.00	0.00	0.00	0.00	0.00	0.00	0.00	0.00	0.00	0.00	0.00	0.00	0.00	0.00
H18.7.21 14:00	0.00	0.00	0.00	0.00	0.00	0.00	0.00	0.00	0.00	0.00	0.00	0.00	0.00	0.00	0.00	0.00	0.00	0.00	0.00
H18.7.21 15:00	0.00	0.00	0.00	0.00	0.00	0.00	0.00	0.00	0.00	0.00	0.00	0.00	0.00	0.00	0.00	0.00	0.00	0.00	0.00
H18.7.21 16:00	0.00	0.00	0.00	0.00	0.00	0.00	0.00	0.00	0.00	0.00	0.00	0.00	0.00	0.00	0.00	0.00	0.00	0.00	0.00
H18.7.21 17:00	0.00	0.00	0.00	0.00	0.00	0.00	0.00	0.00	0.00	0.00	0.00	0.00	0.00	0.00	0.00	0.00	0.00	0.00	0.00
H18.7.21 18:00	0.00	0.00	0.00	0.00	0.00	0.00	0.00	0.00	0.00	0.00	0.00	0.00	0.00	0.00	0.00	0.00	0.00	0.00	0.00
H18.7.21 19:00	0.00	0.00	0.00	0.00	0.00	0.00	0.00	0.00	0.00	0.00	0.00	0.00	0.00	0.00	0.00	0.00	0.00	0.00	0.00
H18.7.21 20:00	0.00	0.00	0.00	0.00	0.00	0.00	0.00	0.00	0.00	0.00	0.00	0.00	0.00	0.00	0.00	0.00	0.00	0.00	0.00
H18.7.21 21:00	0.00	0.00	0.00	0.00	0.00	0.00	0.00	0.00	0.00	0.00	0.00	0.00	0.00	0.00	0.00	0.00	0.00	0.00	0.00
H18.7.21 22:00	0.00	0.00	0.00	0.00	0.00	0.00	0.00	0.00	0.00	0.00	0.00	0.00	0.00	0.00	0.00	0.00	0.00	0.00	0.00
H18.7.21 23:00	0.00	0.00	0.00	0.00	0.00	0.00	0.00	0.00	0.00	0.00	0.00	0.00	0.00	0.00	0.00	0.00	0.00	0.00	0.00
H18.7.22 0:00	0.00	0.00	0.00	0.00	0.00	0.00	0.00	0.00	0.00	0.00	0.00	0.00	0.00	0.00	0.00	0.00	0.00	0.00	0.00
H18.7.22 1:00	0.00	0.00	0.00	0.00	0.00	0.00	0.00	0.00	0.00	0.00	0.00	0.00	0.00	0.00	0.00	0.00	0.00	0.00	0.00
H18.7.22 2:00	0.00	0.00	0.00	0.00	0.00	0.00	0.00	0.00	0.00	0.00	0.00	0.00	0.00	0.00	0.00	0.00	0.00	0.00	0.00
H18.7.22 3:00	0.00	0.00	0.00	0.00	0.00	0.00	0.00	0.00	0.00	0.00	0.00	0.00	0.00	0.00	0.00	0.00	0.00	0.00	0.00
H18.7.22 4:00	0.00	0.00	0.00	0.00	0.00	0.00	0.00	0.00	0.00	0.00	0.00	0.00	0.00	0.00	0.00	0.00	0.00	0.00	0.00
H18.7.22 5:00	0.00	0.00	0.00	0.00	0.00	0.00	0.00	0.00	0.00	0.00	0.00	0.00	0.00	0.00	0.00	0.00	0.00	0.00	0.00
H18.7.22 6:00	0.00	0.00	0.00	0.00	0.00	0.00	0.00	0.00	0.00	0.00	0.00	0.00	0.00	0.00	0.00	0.00	0.00	0.00	0.00
H18.7.22 7:00	0.00	0.00	0.00	0.00	0.00	0.00	0.00	0.00	0.00	0.00	0.00	0.00	0.00	0.00	0.00	0.00	0.00	0.00	0.00
H18.7.22 8:00	0.00	0.00	0.00	0.00	0.00	0.00	0.00	0.00	0.00	0.00	0.00	0.00	0.00	0.00	0.00	0.00	0.00	0.00	0.00
H18.7.22 9:00	0.00	0.00	0.00	0.00	0.00	0.00	0.00	0.00	0.00	0.00	0.00	0.00	0.00	0.00	0.00	0.00	0.00	0.00	0.00
H18.7.22 10:00	0.00	0.00	0.00	0.00	0.00	0.00	0.00	0.00	0.00	0.00	0.00	0.00	0.00	0.00	0.00	0.00	0.00	0.00	0.00
H18.7.22 11:00	0.00	0.00	0.00	0.00	0.00	0.00	0.00	0.00	0.00	0.00	0.00	0.00	0.00	0.00	0.00	0.00	0.00	0.00	0.00
H18.7.22 12:00	0.00	0.00	0.00	0.00	0.00	0.00	0.00	0.00	0.00	0.00	0.00	0.00	0.00	0.00	0.00	0.00	0.00	0.00	0.00
H18.7.22 13:00	0.00	0.00	0.00	0.00	0.00	0.00	0.00	0.00	0.00	0.00	0.00	0.00	0.00	0.00	0.00	0.00	0.00	0.00	0.00
H18.7.22 14:00	0.00	0.00	0.00	0.00	0.00	0.00	0.00	0.00	0.00	0.00	0.00	0.00	0.00	0.00	0.00	0.00	0.00	0.00	0.00
H18.7.22 15:00	0.00	0.00	0.00	0.00	0.00	0.00	0.00	0.00	0.00	0.00	0.00	0.00	0.00	0.00	0.00	0.00	0.00	0.00	0.00
H18.7.22 16:00	0.00	0.00	0.00	0.00	0.00	0.00	0.00	0.00	0.00	0.00	0.00	0.00	0.00	0.00	0.00	0.00	0.00	0.00	0.00
H18.7.22 17:00	0.00	0.00	0.00	0.00	0.00	0.00	0.00	0.00	0.00	0.00	0.00	0.00	0.00	0.00	0.00	0.00	0.00	0.00	0.00
H18.7.22 18:00	0.00	0.00	0.00	0.00	0.00	0.00	0.00	0.00	0.00	0.00	0.00	0.00	0.00	0.00	0.00	0.00	0.00	0.00	0.00
H18.7.22 19:00	0.00	0.00	0.00	0.00	0.00	0.00	0.00	0.00	0.00	0.00	0.00	0.00	0.00	0.00	0.00	0.00	0.00	0.00	0.00
H18.7.22 20:00	0.00	0.00	0.00	0.00	0.00	0.00	0.00	0.00	0.00	0.00	0.00	0.00	0.00	0.00	0.00	0.00	0.00	0.00	0.00
H18.7.22 21:00	0.00	0.00	0.00	0.00	0.00	0.00	0.00	0.00	0.00	0.00	0.00	0.00	0.00	0.00	0.00	0.00	0.00	0.00	0.00
H18.7.22 22:00	0.00	0.00	0.00	0.00	0.00	0.00	0.00	0.00	0.00	0.00	0.00	0.00	0.00	0.00	0.00	0.00	0.00	0.00	0.00
H18.7.22 23:00	0.00	0.00	0.00	0.00	0.00	0.00	0.00	0.00	0.00	0.00	0.00	0.00	0.00	0.00	0.00	0.00	0.00	0.00	0.00
H18.7.23 0:00	0.00	0.00	0.00	0.00	0.00	0.00	0.00	0.00	0.00	0.00	0.00	0.00	0.00	0.00	0.00	0.00	0.00	0.00	0.00
合計	195.52	190.62	176.00	170.28	217.42	196.21	241.78	203.01	181.92	199.93	202.62	189.91	177.52	181.57	174.37	198.80	160.69	155.43	163.81

平成19年9月洪水の小流域ごとの流域平均雨量について

(単位：mm)

流域 No	1	2	3	4	5	6	7	8	9	10	11	12	13	14	15	16	17	18	19	20
	流域平均雨量	流域平均雨量	流域平均雨量	流域平均雨量	流域平均雨量	流域平均雨量	流域平均雨量	流域平均雨量	流域平均雨量	流域平均雨量	流域平均雨量	流域平均雨量	流域平均雨量	流域平均雨量	流域平均雨量	流域平均雨量	流域平均雨量	流域平均雨量	流域平均雨量	流域平均雨量
年月日																				
H19.9.5 0:00	0.00	0.00	0.00	0.00	0.00	0.00	0.00	0.00	0.00	0.00	0.00	0.00	0.00	0.00	0.00	0.00	0.00	0.00	0.00	0.00
H19.9.5 1:00	0.00	0.00	0.00	0.10	0.64	0.00	0.00	0.00	0.00	0.00	0.00	0.21	0.11	0.27	0.95	0.94	6.30	1.14	9.24	0.78
H19.9.5 2:00	0.00	0.00	0.00	0.19	1.27	0.00	0.00	0.00	0.03	0.00	0.00	0.00	0.22	0.09	8.12	3.06	15.88	6.43	9.40	0.10
H19.9.5 3:00	0.00	0.00	0.00	0.19	1.27	0.00	0.00	0.01	0.06	0.00	0.00	0.00	0.38	0.96	6.20	1.19	11.79	3.25	5.17	0.98
H19.9.5 4:00	0.00	0.00	0.00	0.19	1.27	0.08	0.39	0.00	0.08	0.00	0.00	0.01	0.28	1.25	3.12	0.94	1.43	1.08	1.81	0.79
H19.9.5 5:00	0.00	0.00	0.00	0.08	0.08	0.87	0.01	0.00	0.05	0.00	0.00	0.00	0.00	0.62	1.30	0.28	0.36	0.63	0.80	0.02
H19.9.5 6:00	0.00	0.00	0.00	0.00	0.00	0.00	0.10	0.17	0.00	0.00	0.00	0.02	0.20	1.36	0.89	0.27	0.00	0.00	0.03	0.08
H19.9.5 7:00	0.00	0.00	0.00	0.00	0.00	0.00	0.00	0.00	0.00	0.00	0.00	0.00	0.00	0.33	0.07	0.62	0.00	0.00	0.12	0.00
H19.9.5 8:00	0.00	0.00	0.00	0.00	0.00	0.00	0.00	0.00	0.00	0.00	0.00	0.00	0.00	0.93	0.25	1.24	0.00	0.00	0.56	0.00
H19.9.5 9:00	0.00	0.00	0.00	0.00	0.00	0.00	0.00	0.00	0.00	0.00	0.00	0.00	0.00	2.03	0.55	2.21	0.00	0.00	0.70	0.00
H19.9.5 10:00	0.00	0.00	0.00	0.00	0.00	0.00	0.00	0.00	0.00	0.00	0.00	0.00	0.00	0.82	0.28	0.83	0.00	0.00	0.29	0.00
H19.9.5 11:00	0.00	0.00	0.00	0.00	0.00	0.00	0.00	0.00	0.00	0.35	0.26	0.21	0.11	0.04	0.12	0.01	0.00	0.00	0.27	0.07
H19.9.5 12:00	0.00	0.00	0.02	1.38	0.65	0.00	0.00	0.53	0.03	0.06	0.61	0.58	0.09	0.86	1.10	0.77	1.85	0.43	1.29	0.00
H19.9.5 13:00	0.00	0.00	0.00	0.10	0.64	0.00	0.00	0.00	0.18	0.06	0.61	0.13	0.00	4.77	1.21	5.05	1.66	0.21	3.08	0.00
H19.9.5 14:00	0.00	0.00	0.00	0.19	1.27	0.00	0.00	0.02	0.08	0.06	0.51	0.68	2.33	1.01	0.39	3.18	0.36	0.00	1.82	0.48
H19.9.5 15:00	0.00	0.00	0.00	0.00	0.08	0.25	1.66	0.00	0.00	0.06	0.51	0.01	0.28	0.33	1.45	0.65	1.84	2.89	1.49	3.99
H19.9.5 16:00	0.05	1.22	1.35	1.17	1.91	0.00	0.00	0.42	0.24	0.06	0.51	0.02	0.54	1.44	3.83	2.13	3.70	2.48	2.94	2.49
H19.9.5 17:00	0.00	0.02	1.06	1.09	3.81	0.00	0.00	1.68	2.37	2.38	1.57	0.83	1.09	2.71	6.07	3.59	13.88	8.52	4.27	1.59
H19.9.5 18:00	0.49	0.39	0.00	0.00	0.00	0.00	0.00	0.00	0.55	0.21	0.08	0.00	0.00	2.83	1.51	1.52	0.00	0.01	0.98	0.05
H19.9.5 19:00	0.00	0.00	0.00	0.19	1.27	0.00	0.00	0.00	0.19	0.37	0.80	0.98	2.06	4.09	4.95	11.36	4.00	1.20	5.01	0.70
H19.9.5 20:00	0.00	0.09	1.05	2.01	2.04	3.43	3.98	1.98	0.82	4.61	6.25	2.67	5.48	9.57	5.92	7.89	6.23	6.18	6.85	4.18
H19.9.5 21:00	0.16	1.02	1.14	1.98	1.90	3.92	1.90	0.77	0.91	0.75	0.67	0.17	0.37	8.04	7.84	9.53	7.93	5.46	6.04	1.37
H19.9.5 22:00	0.00	0.00	0.01	0.71	0.17	1.00	1.19	0.78	0.03	1.07	1.28	1.21	4.02	9.63	10.38	20.02	5.68	4.30	6.11	4.39
H19.9.5 23:00	0.00	0.00	0.00	0.16	0.84	0.43	0.39	0.25	0.94	1.26	1.53	0.79	1.17	14.04	10.95	22.56	7.97	5.85	7.72	2.82
H19.9.6 0:00	0.00	0.19	0.00	0.29	1.91	0.00	0.00	0.04	0.77	0.66	1.03	0.21	0.32	5.35	7.57	21.82	6.00	1.74	10.17	0.00
H19.9.6 1:00	0.00	0.00	0.00	0.10	0.71	0.08	0.50	0.00	0.03	0.26	1.34	0.00	0.00	8.48	4.84	16.40	4.90	2.88	4.83	0.08
H19.9.6 2:00	0.00	0.00	0.00	0.10	0.64	0.00	0.00	0.00	0.25	1.07	0.26	0.00	0.00	4.68	2.68	13.47	2.43	0.64	3.28	0.00
H19.9.6 3:00	0.00	0.00	0.00	0.10	0.64	0.00	0.00	0.01	0.34	0.54	2.07	0.18	0.82	11.77	6.12	19.93	5.07	1.51	6.08	0.27
H19.9.6 4:00	0.00	0.00	0.00	0.10	0.64	0.00	0.00	0.13	0.34	1.35	1.11	0.54	0.14	9.16	6.78	17.40	11.09	2.31	15.44	0.25
H19.9.6 5:00	0.00	0.00	0.00	0.29	1.91	0.00	0.00	0.01	0.81	0.71	0.70	0.02	0.00	8.60	6.47	19.91	1.50	0.43	4.99	0.02
H19.9.6 6:00	0.00	0.00	0.00	0.10	0.64	0.00	0.00	0.00	0.39	0.67	0.64	0.68	0.30	16.11	1.53	6.54	0.57	0.22	0.47	0.00
H19.9.6 7:00	0.00	0.00	0.00	0.00	0.00	0.00	0.00	0.01	0.35	1.24	1.91	0.56	0.02	7.74	3.51	6.69	2.59	0.43	3.03	0.00
H19.9.6 8:00	0.51	1.09	0.98	0.32	1.91	0.00	0.00	0.37	1.66	4.11	4.65	0.66	0.31	3.27	2.66	7.35	1.14	0.43	0.53	0.02
H19.9.6 9:00	0.49	0.00	0.00	0.10	0.64	0.00	0.00	0.25	0.93	1.11	2.83	0.17	0.00	4.20	1.36	5.55	0.73	0.00	1.65	0.00
H19.9.6 10:00	0.00	0.03	0.03	0.10	0.64	0.00	0.00	0.00	0.42	0.58	1.53	0.27	0.00	5.75	0.70	5.11	1.50	0.43	1.35	0.00
H19.9.6 11:00	0.00	0.00	0.00	0.29	1.91	0.00	0.00	0.01	0.45	0.72	0.89	0.42	0.00	2.87	1.33	2.30	2.07	0.64	0.84	0.00
H19.9.6 12:00	0.00	0.02	0.15	0.67	4.45	0.00	0.00	0.02	0.72	0.96	0.41	0.13	0.00	1.11	0.42	3.38	0.36	0.00	0.91	0.00
H19.9.6 13:00	0.00	0.00	0.00	0.19	1.27	0.00	0.00	0.00	1.68	2.62	0.67	0.35	0.34	4.79	1.77	5.87	4.61	0.64	6.63	0.51
H19.9.6 14:00	0.00	0.09	0.62	0.27	1.27	0.00	0.00	0.38	1.29	4.81	5.25	2.10	1.57	2.29	5.66	3.21	4.50	1.45	4.77	2.47
H19.9.6 15:00	0.00	0.00	0.16	0.95	5.72	0.00	0.10	1.01	2.22	3.20	4.24	1.91	0.64	4.95	4.26	9.42	3.93	1.25	5.41	2.48
H19.9.6 16:00	0.00	0.07	0.17	0.29	1.91	0.00	0.00	0.01	0.75	0.89	1.65	0.70	0.28	2.01	1.01	3.35	0.00	0.00	0.18	0.00
H19.9.6 17:00	0.00	0.19	0.00	0.86	5.72	0.00	0.00	0.06	3.08	2.23	1.26	0.75	0.02	3.94	0.79	1.61	0.00	0.00	0.13	0.00
H19.9.6 18:00	0.00	0.00	0.00	0.67	4.45	0.00	0.00	0.17	1.36	1.23	1.99	1.31	0.51	3.99	0.52	3.41	0.93	0.21	1.03	0.00
H19.9.6 19:00	0.06	0.85	0.16	1.21	7.70	0.87	0.11	1.06	4.10	3.42	5.31	4.17	1.62	5.03	2.28	3.29	1.36	0.97	1.71	0.22
H19.9.6 20:00	0.00	0.21	0.30	1.71	10.80	0.00	0.00	0.91	5.04	5.98	10.48	4.29	1.76	6.95	1.22	6.01	2.02	0.21	3.44	0.27
H19.9.6 21:00	0.49	0.56	1.11	3.86	12.07	2.22	2.89	3.87	6.64	7.67	13.19	8.58	3.01	5.94	2.81	6.66	3.02	2.00	4.63	1.72
H19.9.6 22:00	1.06	2.20	1.85	3.96	16.18	4.09	4.79	5.99	10.60	12.56	17.38	13.03	10.10	11.49	8.17	18.39	13.55	7.49	15.69	6.86
H19.9.6 23:00	0.73	4.08	3.44	6.73	23.23	7.28	8.55	6.38	12.67	14.16	21.59	16.04	13.20	21.10	14.64	29.37	23.52	16.38	19.66	9.66
H19.9.7 0:00	3.62	4.87	4.28	6.15	22.24	8.27	8.73	6.15	15.79	15.89	19.10	14.31	9.58	20.51	22.47	22.79	24.69	19.57	15.40	6.39
H19.9.7 1:00	2.18	5.09	5.20	9.79	27.21	6.58	7.45	6.54	19.22	20.11	30.47	14.43	7.87	12.60	13.08	12.64	10.70	11.87	8.83	6.50
H19.9.7 2:00	7.78	8.74	7.01	8.96	25.32	4.28	3.78	4.52	18.42	19.48	15.45	8.51	6.04	11.07	10.96	15.09	10.29	8.76	9.68	5.03
H19.9.7 3:00	2.22	4.20	3.78	4.77	18.72	2.36	2.49	3.67	11.91	13.59	16.47	8.43	6.07	10.17	9.45	16.66	12.61	9.58	11.72	7.54
H19.9.7 4:00	1.06	2.18	1.84	3.88	15.27	2.11	2.19	2.41	10.06	10.08	14.23	8.76	11.63	8.48	3.85	11.65	8.52	5.01	11.27	7.58
H19.9.7 5:00	1.06	2.54	2.47	4.07	16.73	1.97	3.22	5.70	10.56	9.97	14.85	13.77	19.09	4.21	2.28	4.92	5.59	2.86	8.40	8.04
H19.9.7 6:00	1.06	2.56	3.85	4.14	10.11	3.51	4.81	5.98	7.05	11.14	13.53	15.35	12.81	8.28	4.99	6.81	5.73	5.50	6.09	5.96
H19.9.7 7:00	3.40	4.13	3.98	5.09	8.12	2.37	2.43	5.18	7.03	7.10	9.32	7.92	4.66	2.28	3.61	3.04	4.39	1.79	6.10	4.31
H19.9.7 8:00	2.90	2.97	2.85	2.36	3.12	1.32	0.72	2.92	4.90	4.94	5.12	3.00	2.87	1.36	1.03	0.16	0.80	0.76	1.79	1.74
H19.9.7 9:00	5.20	2.06	2.83	3.65	5.08	5.00	4.95	5.65	3.73	5.52	6.52	8.60	5.32	4.50	7.59	1.05	3.61	3.26	0.83	3.13
H19.9.7 10:00	6.25	9.11	7.38	2.64	9.20	1.50	2.52	3.99	10.67	4.74	8.41	9.28	9.90	1.74	8.28	0.55	4.18	8.77	2.79	7.86
H19.9.7 11:00	4.57	7.57	5.62	2.65	8.55	1.11	1.19	2.03	14.41	2.61	1.54	3.70	3.78	0.25	0.60	0.00	0.57	0.34	0.00	0.40
H19.9.7 12:00	0.06	1.85	2.74	2.83	1.38	1.24	0.01	1.17	3.16	2.68	1.36	0.17	0.00	0.00	0.00	0.00	0.00	0.05	0.00	0.00
H19.9.7 13:00	0.56	0.45	0.00	0.10	0.64	0.00	0.00	0.00	0.96	0.33	0.00	0.00	0.00	0.00	0.00	0.00	0.00	0.00	0.00	0.00
H19.9.7 14:00	0.00	0.00	0.00	0.00	0.00	0.00	0.00	0.00	0.00	0.00	0.00	0.00	0.00	0.00	0.00	0.00	0.00	0.00	0.00	0.00
H19.9.7 15:00	0.00	0.00	0.00	0.00	0.00	0.00	0.00	0.00	0.00	0.00	0.00	0.00	0.00	0.00	0.00	0.00	0.00	0.00	0.00	0.00
H19.9.7 16:00	0.00	0.00	0.00	0.00	0.00	0.00	0.00	0.00	0.00	0.00	0.00	0.00	0.00	0.00	0.00	0.00	0.00	0.00	0.00	0.00
H19.9.7 17:00	0.00	0.00	0.00	0.00	0.00	0.00	0.00	0.00	0.00	0.00	0.00	0.00	0.00	0.00	0.00	0.00	0.00	0.00	0.00	0.00
H19.9.7 18:00	0.00	0.00	0.00	0.00	0.00	0.00	0.00	0.00	0.00	0.00	0.00	0.00	0.00	0.00	0.00	0.00	0.00	0.00	0.00	0.00
H19.9.7 19:00	0.00	0.00	0.00	0.00	0.00	0.00	0.00	0.00	0.00	0.00	0.00	0.00	0.00	0.00	0.00	0.00	0.00	0.00	0.00	0.00
H19.9.7 20:00	0.00	0.00	0.00	0.00	0.00	0.00	0.00	0.00	0.00	0.00	0.00	0.00	0.00	0.00	0.00	0.00	0.00	0.00	0.00	0.00
H19.9.7 21:00	0.10	0.33	0.52	0.03	0.00	0.00	0.00	0.00	0.00	0.00	0.00	0.00	0.00	0.00	0.00	0.00	0.00	0.00	0.00	0.00
H19.9.7 22:00	0.00	0.55	0.35	0.00	0.00	0.00	0.00	0.00	0.45	0.00	0.00	0.00	0.00	0.00	0.00	0.00	0.00	0.00	0.00	0.00
H19.9.7 23:00	0.00	0.00	0.00	0.00	0.00	0.00	0.00	0.00	0.00	0.00	0.00	0.00	0.00	0.00	0.00	0.00	0.00	0.00	0.00	0.00
H19.9.8 0:00	0.00	0.00	0.00	0.00	0.00	0.00	0.00	0.00	0.00	0.00	0.00	0.00	0.00	0.00	0.00	0.00	0.00	0.00	0.00	0.00
H19.9.8 1:00	0.00	0.00	0.00	0.00	0.00	0.00	0.00	0.00	0.00	0.00	0.00	0.00	0.00	0.00	0.00	0.00	0.00	0.00	0.00	0.00
H19.9.8 2:00	0.00	0.00	0.00	0.00	0.00	0.00	0.00	0.00	0.00	0.00	0.00	0.00	0.00	0.00	0.00	0.00	0.00	0.00	0.00	0.00
H19.9.8 3:00	0.00	0.00	0.00	0.00	0.00	0.00	0.00	0.00	0.00	0.00	0.00	0.00	0.00	0.00	0.00	0.00	0.00	0.00	0.00	0.00
H19.9.8 4:00	0.00	0.00	0.00	0.00	0.00	0.00	0.00	0.00	0.00	0.00	0.00	0.00	0.00	0.00	0.00	0.00	0.00	0.00	0.00	0.00
H19.9.8 5:00	0.00	0.00	0.00	0.00	0.00	0.00	0.00	0.00	0.00	0.00	0.00	0.00	0.00	0.00	0.00	0.00	0.00	0.00	0.00	0.00
H19.9.8 6:00	0.00	0.00	0.00	0.00	0.00	0.00	0.00	0.00	0.00	0.00	0.00	0.00	0.00	0.00	0.00	0.00	0.00	0.00	0.00	0.00
H19.9.8 7:00	0.00	0.00	0.00	0.00	0.00	0.00	0.00	0.00	0.00	0.00	0.00	0.00	0.00	0.00	0.00	0.00	0.00	0.00	0.00	0.00
H19.9.8 8:00	0.00	0.00	0.00	0.00	0.00	0.00	0.00	0.00	0.00	0.00	0.00	0.00	0.00	0.00	0.00	0.00	0.00	0.00	0.00	0.00
H19.9.8 9:00	0.00	0.00	0.00	0.00	0.00	0.00	0.00	0.00	0.00	0.00	0.00	0.00	0.00	0.00	0.00	0.00	0.00	0.00	0.00	0.00
H19.9.8 10:00	0.00	0.00	0.00	0.00	0.00	0.00	0.00	0.00	0.00	0.00	0.00	0.00	0.00	0.00	0.00	0.00	0.00	0.00	0.00	0.00
H19.9.8 11:00	0.00	0.00	0.00	0.00	0.00	0.00	0.00	0.00	0.00	0.00	0.00	0.00	0.00	0.00	0.00	0.00	0.00	0.00	0.00	0.00
H19.9.8 12:00	0.00	0.00	0.00	0.00	0.00	0.00	0.00	0.00	0.00	0.00	0.00	0.00	0.00	0.00	0.00	0.00	0.00	0.00	0.00	0.00
H19.9.8 13:00	0.00	0.00	0.00	0.00	0.00	0.00	0.00	0.00	0.00	0.00	0.00	0.00	0.00	0.00	0.00	0.00	0.00	0.00	0.00	0.00
H19.9.8 14:00	0.00	0.00	0.00	0.00	0.00	0.00	0.00	0.00	0.00	0.00	0.00	0.00	0.00	0.00	0.00	0.00	0.00	0.00	0.00	0.00
H19.9.8 15:00	0.00	0.00	0.00	0.00	0.00	0.00	0.00	0.00	0.00	0.00	0.00	0.00	0.00	0.00	0.00	0.00	0.00	0.00	0.00	0.00
H19.9.8 16:00	0.00	0.00	0.00	0.00	0.00	0.00	0.00	0.00	0.00	0.00	0.00	0.00	0.00	0.00	0.00	0.00	0.00	0.00	0.00	0.00
H19.9.8 17:00	0.00	0.00	0.00	0.00	0.00	0.00	0.00	0.00	0.00	0.00	0.00	0.00	0.00	0.00	0.00	0.00	0.00	0.00	0.00	0.00
H19.9.8 18:00	0.00	0.00	0.00	0.00	0.00	0.00	0.00	0.00	0.00	0.00	0.00	0.00	0.00	0.00	0.00	0.00	0.00	0.00	0.00	0.00
H19.9.8 19:00	0.00	0.00	0.00	0.00	0.00	0.00	0.00	0.00	0.00	0.00	0.00	0.00	0.00	0.00	0.00	0.00	0.00	0.00	0.00	0.00
H19.9.8 20:00	0.00	0.00	0.00	0.00	0.00	0.00	0.00	0.00	0.00	0.00	0.00	0.00	0.00	0.00	0.00	0.00	0.00	0.00	0.00	0.00
H19.9.8 21:00	0.00	0.00	0.00	0.00	0.00	0.00	0.00	0.00	0.00	0.00	0.00	0.00	0.00	0.00	0.00	0.00	0.00	0.00	0.00	0.00
H19.9.8 22:00	0.00	0.00	0.00	0.00	0.00	0.00	0.00	0.00	0.00	0.00	0.00	0.00	0.00	0.00	0.00	0.00	0.00	0.00	0.00	0.00
H19.9.8 23:00	0.00	0.00	0.00	0.00	0.00	0.00	0.00	0.00	0.00	0.00	0.00	0.00	0.00	0.00	0.00	0.00	0.00	0.00	0.00	0.00
H19.9.9 0:00	0.00	0.00	0.00	0.00	0.00	0.00	0.00	0.00	0.00	0.00	0.00	0.00	0.00	0.00	0.00	0.00	0.00	0.00	0.00	0.00
H19.9.9 1:00	0.00	0.00	0.00	0.00	0.00	0.00	0.00	0.00	0.00	0.00	0.00	0.00	0.00	0.00	0.00	0.00	0.00	0.00	0.00	0.00
H19.9.9 2:00	0.00	0.00	0.00	0.00	0.00	0.00	0.00	0.00	0.00	0.00	0.00	0.00	0.00	0.00	0.00	0.00	0.00	0.00	0.00	0.00
H19.9.9 3:00	0.00	0.00	0.00	0.00	0.00	0.00	0.00	0.00	0.00	0.00	0.00	0.00	0.00	0.00	0.00	0.00	0.00	0.00	0.00	0.00
H19.9.9 4:00	0.00	0.00	0.00	0.00	0.00	0.00	0.00	0.00	0.00	0.00	0.00	0.00	0.00	0.00	0.00	0.00	0.00	0.00	0.00	0.00
H19.9.9 5:00	0.00	0.00	0.00	0.00	0.00	0.00	0.00	0.00	0.00	0.00	0.00	0.00	0.00	0.00	0.00	0.00	0.00	0.00	0.00	0.00
H19.9.9 6:00	0.00	0.00	0.00	0.00	0.00	0.00	0.00	0.00	0.00	0.00	0.00	0.00	0.00	0.00	0.00	0.00	0.00	0.00	0.00	0.00
H19.9.9 7:00	0.00	0.00	0.00	0.00	0.00	0.00	0.00	0.00	0.00	0.00	0.00	0.00	0.00	0.00	0.00	0.00	0.00	0.00	0.00	0.00
H19.9.9 8:00	0.00	0.00	0.00	0.00	0.00	0.00	0.00	0.00	0.00	0.00	0.00	0.00	0.00	0.00	0.00	0.00	0.00	0.00	0.00	0.00
H19.9.9 9:00	0.00	0.00	0.00	0.00	0.00	0.00	0.00	0.00	0.00	0.00	0.00	0.00	0.00	0.00	0.00	0.00	0.00	0.00	0.00	0.00
H19.9.9 10:00	0.00	0.00	0.00	0.00	0.00	0.00	0.00	0.00	0.00	0.00	0.00	0.00	0.00	0.00	0.00	0.00	0.00	0.00	0.00	0.00
H19.9.9 11:00	0.00	0.00	0.00	0.00	0.00	0.00	0.00	0.00	0.00	0.00	0.00	0.00	0.00	0.00	0.00	0.00	0.00	0.00	0.00	0.00
H19.9.9 12:00	0.00	0.00	0.00	0.00	0.00	0.00	0.00	0.00	0.00	0.00	0.00	0.00	0.00	0.00	0.00	0.00	0.00	0.00	0.00	0.00
H19.9.9 13:00	0.00	0.00	0.00	0.00	0.00	0.00	0.00	0.00	0.00	0.00	0.00	0.00	0.00	0.00	0.00	0.00	0.00	0.00	0.00	0.00
H19.9.9 14:00	0.00	0.00	0.00	0.00	0.00	0.00	0.00	0.00	0.00	0.00	0.00	0.00	0.00	0.00	0.00	0.00	0.00	0.00	0.00	0.00
H19.9.9 15:00	0.00	0.00	0.00	0.00	0.00	0.00	0.00	0.00	0.00	0.00	0.00	0.00	0.00	0.00	0.00	0.00	0.00	0.00	0.00	0.00
H19.9.9 16:00	0.00	0.00	0.00	0.00	0.00	0.00	0.00	0.00	0.00	0.00	0.00	0.00	0.00	0.00	0.00	0.00	0.00	0.00	0.00	0.00
H19.9.9 17:00	0.00	0.00	0.00	0.00	0.00	0.00	0.00	0.00	0.00	0.00	0.00	0.00	0.00	0.00	0.00	0.00	0.00	0.00	0.00	0.00
H19.9.9 18:00	0.00	0.00	0.00	0.00	0.00	0.00	0.00	0.00	0.00	0.00	0.00	0.00	0.00	0.00	0.00	0.00	0.00	0.00	0.00	0.00
H19.9.9 19:00	0.00	0.00	0.00	0.00	0.00	0.00	0.00	0.00	0.00	0.00	0.00	0.00	0.00	0.00	0.00	0.00	0.00	0.00	0.00	0.00
H19.9.9 20:00	0.00	0.00	0.00	0.00	0.00	0.00	0.00	0.00	0.00	0.00	0.00	0.00	0.00	0.00	0.00	0.00	0.00	0.00	0.00	0.00
H19.9.9 21:00	0.00	0.00	0.00	0.00	0.00	0.00	0.00	0.00	0.00	0.00	0.00	0.00	0.00	0.00	0.00	0.00	0.00	0.00	0.00	0.00
H19.9.9 22:00	0.00	0.00	0.00	0.00	0.00	0.00	0.00	0.00	0.00	0.00	0.00	0.00	0.00	0.00	0.00	0.00	0.00	0.00	0.00	0.00
H19.9.9 23:00	0.00	0.00	0.00	0.00	0.00	0.00	0.00	0.00	0.00	0.00	0.00	0.00	0.00	0.00	0.00	0.00	0.00	0.00	0.00	0.00
H19.9.10 0:00	0.00	0.00	0.00	0.00	0.00	0.00	0.00	0.00	0.00	0.00	0.00	0.00	0.00	0.00	0.00	0.00	0.00	0.00	0.00	0.00
H19.9.10 1:00	0.00	0.00	0.00	0.00	0.00	0.00	0.00	0.00	0.00	0.00	0.00	0.00	0.00	0.00	0.00	0.00	0.00	0.00	0.00	0.00
H19.9.10 2:00	0.00	0.00	0.00	0.00	0.00	0.00	0.00	0.00	0.00	0.00	0.00	0.00	0.00	0.00	0.00	0.00	0.00	0.00	0.00	0.00
H19.9.10 3:00	0.00	0.00	0.00	0.00	0.00	0.00	0.00	0.00	0.00	0.00	0.00	0.00	0.00	0.00	0.00	0.00	0.00	0.00	0.00	0.00
H19.9.10 4:00	0.00	0.00	0.00	0.00	0.00	0.00	0.00	0.00	0.00	0.00	0.00	0.00	0.00	0.00	0.00	0.00	0.00	0.00	0.00	0.00
H19.9.10 5:00	0.00	0.00	0.00	0.00	0.00	0.00	0.00	0.00	0.00	0.00	0.00	0.00	0.00	0.00	0.00	0.00	0.00	0.00	0.00	0.00
H19.9.10 6:00	0.00	0.00	0.00	0.00	0.00	0.00	0.00	0.00	0.00	0.00	0.00	0.00	0.00	0.00	0.00	0.00	0.00	0.00	0.00	0.00
H19.9.10 7:00	0.00	0.00	0.00	0.00	0.00	0.00	0.00	0.00	0.00	0.00	0.00	0.00	0.00	0.00	0.00	0.00	0.00	0.00	0.00	0.00
H19.9.10 8:00	0.00	0.00	0.00	0.00	0.00	0.00	0.00	0.00	0.00	0.00	0.00	0.00	0.00	0.00	0.00	0.00	0.00	0.00	0.00	0.00
H19.9.10 9:00	0.00	0.00	0.00	0.00	0.00	0.00	0.00	0.00	0.00	0.00	0.00	0.00	0.00	0.00	0.00	0.00	0.00	0.00	0.00	0.00
H19.9.10 10:00	0.00	0.00	0.00	0.00	0.00	0.00	0.00	0.00	0.00	0.00	0.00	0.00	0.00	0.00	0.00	0.00	0.00	0.00	0.00	0.00
H19.9.10 11:00	0.00	0.00	0.00	0.00	0.00	0.00	0.00	0.00	0.00	0.00	0.00	0.00	0.00	0.00	0.00	0.00	0.00	0.00	0.00	0.00
H19.9.10 12:00	0.00	0.00	0.00	0.00	0.00	0.00	0.00	0.00	0.00	0.00	0.00	0.00	0.00	0.00	0.00	0.00	0.00	0.00	0.00	0.00
H19.9.10 13:00	0.00	0.00	0.00	0.00	0.00	0.00	0.00	0.00	0.00	0.00	0.00	0.00	0.00	0.00	0.00	0.00	0.00	0.00	0.00	0.00
H19.9.10 14:00	0.00	0.00	0.00	0.00	0.00	0.00	0.00	0.00	0.00	0.00	0.00	0.00	0.00	0.00	0.00	0.00	0.00	0.00	0.00	0.00
H19.9.10 15:00	0.00	0.00	0.00	0.00	0.00	0.00	0.00	0.00	0.00	0.00	0.00	0.00	0.00	0.00	0.00	0.00	0.00	0.00	0.00	0.00
H19.9.10 16:00	0.00	0.00	0.00	0.00	0.00	0.00	0.00	0.00	0.00	0.00	0.00	0.00	0.00	0.00	0.00	0.00	0.00	0.00	0.00	0.00
H19.9.10 17:00	0.00	0.00	0.00	0.00	0.00	0.00	0.00	0.00	0.00	0.00	0.00	0.00	0.00	0.00	0.00	0.00	0.00	0.00	0.00	0.00
H19.9.10 18:00	0.00	0.00	0.00	0.00	0.00	0.00	0.00	0.00	0.00	0.00	0.00	0.00	0.00	0.00	0.00	0.00	0.00	0.00	0.00	0.00
H19.9.10 19:00	0.00	0.00	0.00	0.00	0.00	0.00	0.00	0.00	0.00	0.00	0.00	0.00	0.00	0.00	0.00	0.00	0.00	0.00	0.00	0.00
H19.9.10 20:00	0.00	0.00	0.00	0.00	0.00	0.00	0.00	0.00	0.00	0.00	0.00	0.00	0.00	0.00	0.00	0.00	0.00	0.00	0.00	0.00
H19.9.10 21:00	0.00	0.00	0.00	0.00	0.00	0.00	0.00	0.00	0.00	0.00	0.00	0.00	0.00	0.00	0.00	0.00	0.00	0.00	0.00	0.00
H19.9.10 22:00	0.00	0.00	0.00	0.00	0.00	0.00	0.00	0.00	0.00	0.00	0.00	0.00	0.00	0.00	0.00	0.00	0.00	0.00	0.00	0.00
H19.9.10 23:00	0.00	0.00	0.00	0.00	0.00	0.00	0.00	0.00	0.00	0.00	0.00	0.00	0.00	0.00	0.00	0.00	0.00	0.00	0.00	0.00
H19.9.11 0:00	0.00	0.00	0.00	0.00	0.00	0.00	0.00	0.00	0.00	0.00	0.00	0.00	0.00	0.00	0.00	0.00	0.00	0.00	0.00	0.00
合計	46.06	71.62	68.51	97.02	297.66	66.09	71.03	83.47	201.79	212.17	273.87	163.79	153.56	314.99	257.13	431.66	279.96	168.48	275.81	114.19

(単位:mm)

流域No	21	22	23	24	25	26	27	28	29	30	31	32	33	34	35	36	37	38	39
	流域平均雨量	流域平均雨量	流域平均雨量	流域平均雨量	流域平均雨量	流域平均雨量	流域平均雨量	流域平均雨量	流域平均雨量	流域平均雨量	流域平均雨量	流域平均雨量	流域平均雨量	流域平均雨量	流域平均雨量	流域平均雨量	流域平均雨量	流域平均雨量	流域平均雨量
年月日																			
H19.9.5 0:00	0.00	0.00	0.00	0.00	0.00	0.00	0.00	0.00	0.00	0.00	0.00	0.00	0.00	0.00	0.00	0.00	0.00	0.00	0.00
H19.9.5 1:00	1.20	0.21	0.00	0.82	12.57	5.18	1.91	3.29	4.97	0.29	0.08	2.20	4.41	0.74	4.04	0.20	7.77	18.38	10.48
H19.9.5 2:00	0.65	1.23	2.00	0.91	9.42	9.80	5.40	5.28	4.21	0.71	0.05	4.09	5.59	3.74	1.82	0.16	4.06	7.47	4.16
H19.9.5 3:00	1.76	1.53	0.00	0.00	2.90	2.08	1.78	3.20	0.38	2.48	0.46	1.99	0.49	0.83	0.41	0.00	0.02	0.31	0.19
H19.9.5 4:00	0.35	0.05	0.00	0.00	1.88	1.51	1.29	0.29	0.00	0.52	0.25	0.11	0.00	0.00	0.00	0.14	0.00	0.00	0.00
H19.9.5 5:00	0.12	0.08	0.07	0.00	1.54	0.14	0.26	0.40	0.00	0.00	0.00	0.00	0.00	0.00	0.05	0.00	0.00	0.00	0.00
H19.9.5 6:00	0.00	0.00	0.00	0.00	0.15	0.32	1.47	0.47	0.00	0.24	0.51	1.24	0.49	0.00	0.00	0.05	0.03	0.76	0.35
H19.9.5 7:00	0.00	0.00	0.00	0.00	0.35	0.01	5.70	0.74	0.58	0.02	0.00	0.52	0.67	0.07	0.47	0.10	0.40	0.55	0.83
H19.9.5 8:00	0.00	0.00	0.00	0.00	3.18	0.34	4.58	7.57	0.00	0.46	0.00	1.99	0.03	0.00	0.00	0.01	0.58	0.45	0.18
H19.9.5 9:00	0.00	0.00	0.00	0.00	2.22	0.00	1.55	1.00	0.00	0.00	0.00	0.00	0.00	0.00	0.00	0.00	0.00	0.45	0.16
H19.9.5 10:00	0.00	0.07	0.56	0.05	0.82	0.39	0.06	0.21	1.00	0.32	0.05	0.16	0.19	0.79	0.65	0.00	0.00	0.00	0.54
H19.9.5 11:00	0.35	0.30	0.00	0.00	0.19	0.58	0.84	0.03	0.58	1.38	0.80	1.55	3.46	0.28	0.61	1.18	2.38	3.45	1.86
H19.9.5 12:00	0.00	0.00	0.00	0.00	1.04	4.81	4.55	5.52	8.90	3.37	5.40	5.80	3.45	3.00	3.80	3.94	0.49	2.37	6.21
H19.9.5 13:00	0.00	0.00	0.00	0.00	7.84	4.00	6.32	8.01	4.75	0.11	0.00	2.06	3.25	0.88	3.32	0.23	2.37	5.83	8.37
H19.9.5 14:00	1.85	1.73	0.13	0.00	4.79	0.89	1.18	2.90	0.93	2.65	2.09	1.13	1.03	0.27	0.56	1.47	1.99	1.69	1.15
H19.9.5 15:00	2.50	0.87	0.74	4.35	0.13	0.37	0.59	0.47	1.15	0.78	1.03	1.48	2.49	0.35	2.11	1.83	1.28	1.37	2.12
H19.9.5 16:00	3.76	4.61	13.30	9.23	8.09	5.45	15.55	3.84	2.35	1.91	0.30	4.30	0.67	10.44	5.79	0.59	0.04	0.31	0.84
H19.9.5 17:00	2.17	1.50	0.00	0.20	2.77	1.50	4.53	1.15	0.00	0.11	1.10	0.75	0.29	0.62	0.47	1.34	0.00	0.00	0.01
H19.9.5 18:00	0.23	0.04	0.37	1.58	4.59	5.41	3.43	6.65	10.49	1.33	1.60	7.84	11.58	2.86	6.04	1.93	14.16	19.15	13.96
H19.9.5 19:00	1.21	3.32	15.07	17.83	11.32	10.72	19.86	26.64	9.91	26.38	14.41	46.66	30.88	9.74	9.90	8.25	8.65	23.79	15.96
H19.9.5 20:00	4.41	4.60	1.84	0.11	5.95	4.89	18.23	11.89	2.22	11.54	8.26	24.71	19.91	2.70	3.10	4.54	33.54	44.60	14.93
H19.9.5 21:00	0.67	0.10	0.44	1.15	11.87	3.08	39.80	25.47	1.43	16.72	7.74	41.72	29.80	0.82	0.27	7.54	21.32	35.11	14.16
H19.9.5 22:00	3.80	4.16	1.26	0.80	9.92	0.82	27.69	15.07	0.07	19.49	15.21	23.96	11.89	0.94	0.79	11.82	6.00	8.28	3.84
H19.9.5 23:00	2.36	1.68	0.00	0.00	16.07	1.41	40.25	30.58	0.93	8.11	5.98	14.17	2.01	0.48	0.61	3.30	1.45	1.41	1.21
H19.9.6 0:00	0.00	0.07	0.07	0.00	27.73	0.01	5.16	19.55	0.00	0.74	0.67	3.04	3.50	0.00	0.04	1.37	0.89	3.88	1.63
H19.9.6 1:00	0.35	0.30	0.00	0.00	8.63	0.66	27.29	10.30	0.00	1.89	0.61	11.94	8.80	0.21	0.14	2.67	3.29	15.07	6.34
H19.9.6 2:00	0.00	0.00	0.00	0.41	6.08	0.17	40.26	12.97	1.15	8.91	1.57	32.20	16.06	0.13	1.08	2.26	6.97	23.50	10.93
H19.9.6 3:00	1.03	1.14	1.93	2.82	15.69	11.55	34.87	25.47	22.63	1.24	1.63	8.79	6.30	7.29	13.45	3.89	2.15	0.55	16.88
H19.9.6 4:00	0.91	0.20	0.63	0.05	32.36	14.58	6.93	18.11	3.80	0.20	2.28	2.82	3.57	1.61	2.13	6.99	2.88	4.31	4.18
H19.9.6 5:00	0.12	0.02	0.00	0.00	13.46	0.15	30.21	16.92	0.00	8.40	8.94	11.65	6.75	0.00	0.00	8.89	11.29	7.76	2.82
H19.9.6 6:00	0.00	0.00	0.00	0.00	0.46	0.00	6.52	1.31	0.58	12.91	22.87	7.68	8.17	0.07	0.47	19.34	10.11	9.05	3.34
H19.9.6 7:00	0.00	0.00	0.00	0.00	1.23	0.09	3.31	0.61	0.00	17.70	9.10	2.87	3.22	0.00	0.00	6.61	9.51	2.25	0.70
H19.9.6 8:00	0.12	0.02	0.00	0.00	0.04	0.14	1.11	0.70	0.00	9.09	6.32	6.40	6.79	0.00	0.00	4.34	6.14	5.46	2.59
H19.9.6 9:00	0.00	0.00	0.50	0.06	1.05	0.00	4.16	1.56	0.07	3.62	1.82	2.87	1.96	0.52	0.13	6.27	3.54	2.49	0.70
H19.9.6 10:00	0.00	0.00	0.00	0.00	1.27	0.00	6.58	1.58	0.00	6.55	5.70	2.42	1.67	0.00	0.00	6.54	2.05	1.55	0.54
H19.9.6 11:00	0.00	0.00	0.00	0.00	0.24	0.00	2.77	1.43	0.00	5.16	2.85	9.25	8.78	0.00	0.00	2.35	6.27	9.54	3.87
H19.9.6 12:00	0.00	0.00	0.00	2.87	1.04	0.00	4.07	0.97	0.58	4.89	14.69	6.19	8.20	0.07	1.28	17.32	7.67	7.91	4.20
H19.9.6 13:00	2.19	3.27	12.33	11.49	6.12	9.04	8.87	6.92	8.74	9.86	8.62	6.31	6.52	11.41	7.14	13.50	8.55	2.15	3.89
H19.9.6 14:00	4.65	6.78	5.20	4.80	5.19	3.98	7.04	7.09	0.33	16.76	17.47	7.70	10.41	4.68	3.40	14.39	15.83	10.12	3.17
H19.9.6 15:00	1.56	0.62	0.87	0.80	7.51	4.50	3.21	2.92	2.21	16.22	8.65	6.59	6.48	1.96	0.38	8.47	9.15	1.25	0.35
H19.9.6 16:00	0.00	0.00	0.00	0.00	0.18	0.00	1.18	0.10	0.00	5.73	6.58	2.14	3.98	0.00	0.00	10.38	5.04	2.62	1.09
H19.9.6 17:00	0.00	0.00	0.00	0.00	0.08	0.22	1.46	0.30	0.38	11.23	10.50	2.50	3.44	0.21	0.00	7.05	3.98	1.62	0.74
H19.9.6 18:00	0.00	0.00	0.00	0.00	0.95	0.09	3.85	1.28	0.58	21.79	15.42	11.00	18.42	0.07	0.47	8.27	26.67	20.71	7.43
H19.9.6 19:00	0.12	0.03	0.00	0.00	1.18	0.23	3.12	1.15	0.00	21.84	14.69	6.81	12.87	0.00	0.00	13.01	28.41	14.10	4.71
H19.9.6 20:00	0.85	0.61	4.11	4.47	3.52	2.44	5.36	3.59	3.93	13.30	16.40	10.98	18.15	3.75	4.18	13.78	19.75	16.09	9.33
H19.9.6 21:00	1.35	1.34	3.74	5.30	5.39	2.99	10.20	7.77	6.82	19.29	23.04	17.48	26.17	3.19	6.02	18.85	30.47	29.69	16.19
H19.9.6 22:00	6.52	7.96	9.93	10.82	15.29	11.85	13.23	13.50	10.14	28.14	38.48	24.41	35.83	10.55	9.85	35.82	45.78	39.70	19.77
H19.9.6 23:00	7.20	8.77	14.18	18.50	16.80	11.70	15.88	13.59	8.53	33.44	33.09	22.61	34.10	11.88	10.23	24.26	41.39	38.16	17.57
H19.9.7 0:00	5.55	5.77	11.41	11.39	16.94	13.04	14.71	16.95	11.56	17.52	15.16	14.77	17.50	11.44	9.93	11.25	15.97	17.37	12.84
H19.9.7 1:00	6.78	7.52	4.95	3.65	7.32	6.29	7.62	5.24	2.34	8.13	11.99	7.14	9.90	5.15	3.46	12.57	13.10	9.62	4.21
H19.9.7 2:00	3.61	3.78	5.93	6.00	9.08	6.60	9.42	8.08	5.42	13.76	20.10	12.22	19.37	5.52	5.21	20.12	17.64	18.68	10.15
H19.9.7 3:00	6.05	5.92	8.00	8.41	12.02	9.64	13.79	11.27	7.42	19.58	17.21	16.41	20.50	7.93	7.65	17.65	18.36	20.82	12.15
H19.9.7 4:00	9.76	10.40	13.42	15.30	11.80	13.34	16.01	14.47	13.72	21.74	14.81	20.91	24.40	13.20	13.09	13.73	17.31	24.74	17.67
H19.9.7 5:00	14.83	20.88	20.00	16.72	10.22	19.25	12.43	18.07	18.25	14.65	14.89	20.20	24.32	22.10	17.98	10.85	16.09	20.79	18.67
H19.9.7 6:00	8.00	8.90	15.76	15.53	3.87	5.41	3.62	5.54	11.78	6.80	6.76	11.81	16.27	11.28	14.08	7.28	9.88	13.60	15.08
H19.9.7 7:00	4.06	3.68	5.43	4.85	4.70	4.74	2.19	3.47	6.56	4.18	3.57	5.00	5.55	5.23	5.57	3.50	3.67	3.47	5.98
H19.9.7 8:00	3.50	3.32	2.37	2.74	1.56	2.06	0.06	0.23	2.22	0.61	0.24	0.65	1.40	1.86	2.59	0.50	1.60	1.45	2.45
H19.9.7 9:00	2.68	3.27	1.74	3.09	0.35	0.74	0.20	0.32	2.51	0.59	0.13	0.39	0.56	1.34	2.34	0.00	0.00	0.00	1.95
H19.9.7 10:00	9.61	4.56	2.87	2.59	0.14	0.52	0.00	0.00	2.50	0.00	0.00	0.35	0.75	1.83	2.85	0.00	0.00	0.00	2.57
H19.9.7 11:00	0.18	0.56	0.50	0.06	0.00	0.00	0.00	0.00	0.07	0.00	0.00	0.00	0.00	0.52	0.13	0.00	0.00	0.00	0.00
H19.9.7 12:00	0.00	0.00	0.00	0.00	0.00	0.00	0.00	0.00	0.00	0.00	0.00	0.00	0.00	0.00	0.00	0.00	0.00	0.00	0.00
H19.9.7 13:00	0.00	0.00	0.00	0.00	0.00	0.00	0.00	0.00	0.00	0.00	0.00	0.00	0.00	0.00	0.00	0.00	0.00	0.00	0.00
H19.9.7 14:00	0.00	0.00	0.00	0.00	0.00	0.00	0.00	0.00	0.00	0.00	0.00	0.00	0.00	0.00	0.00	0.00	0.00	0.00	0.00
H19.9.7 15:00	0.00	0.00	0.00	0.00	0.00	0.00	0.00	0.00	0.00	0.00	0.00	0.00	0.00	0.00	0.00	0.00	0.00	0.00	0.00
H19.9.7 16:00	0.00	0.00	0.00	0.00	0.00	0.00	0.00	0.00	0.00	0.00	0.00	0.00	0.00	0.00	0.00	0.00	0.00	0.00	0.00
H19.9.7 17:00	0.00	0.00	0.00	0.00	0.00	0.00	0.00	0.00	0.00	0.00	0.00	0.00	0.00	0.00	0.00	0.00	0.00	0.00	0.00
H19.9.7 18:00	0.00	0.00	0.00	0.00	0.00	0.00	0.00	0.00	0.00	0.00	0.00	0.00	0.00	0.00	0.00	0.00	0.00	0.00	0.00
H19.9.7 19:00	0.00	0.00	0.00	0.00	0.00	0.00	0.00	0.00	0.00	0.00	0.00	0.00	0.00	0.00	0.00	0.00	0.00	0.00	0.00
H19.9.7 20:00	0.00	0.00	0.00	0.00	0.00	0.00	0.00	0.00	0.00	0.00	0.00	0.00	0.00	0.00	0.00	0.00	0.00	0.00	0.00
H19.9.7 21:00	0.00	0.00	0.00	0.00	0.00	0.00	0.00	0.00	0.00	0.00	0.00	0.00	0.00	0.00	0.00	0.00	0.00	0.00	0.00
H19.9.7 22:00	0.00	0.00	0.00	0.00	0.00	0.00	0.00	0.00	0.00	0.00	0.00	0.00	0.00	0.00	0.00	0.00	0.00	0.00	0.00
H19.9.7 23:00	0.00	0.00	0.00	0.00	0.00	0.00	0.00	0.00	0.00	0.00	0.00	0.00	0.00	0.00	0.00	0.00	0.00	0.00	0.00
H19.9.8 0:00	0.00	0.00	0.00	0.00	0.00	0.00	0.00	0.00	0.00	0.00	0.00	0.00	0.00	0.00	0.00	0.00	0.00	0.00	0.00
H19.9.8 1:00	0.00	0.00	0.00	0.00	0.00	0.00	0.00	0.00	0.00	0.00	0.00	0.00	0.00	0.00	0.00	0.00	0.00	0.00	0.00
H19.9.8 2:00	0.00	0.00	0.00	0.00	0.00	0.00	0.00	0.00	0.00	0.00	0.00	0.00	0.00	0.00	0.00	0.00	0.00	0.00	0.00
H19.9.8 3:00	0.00	0.00	0.00	0.00	0.00	0.00	0.00	0.00	0.00	0.00	0.00	0.00	0.00	0.00	0.00	0.00	0.00	0.00	0.00
H19.9.8 4:00	0.00	0.00	0.00	0.00	0.00	0.00	0.00	0.00	0.00	0.00	0.00	0.00	0.00	0.00	0.00	0.00	0.00	0.00	0.00
H19.9.8 5:00	0.00	0.00	0.00	0.00	0.00	0.00	0.00	0.00	0.00	0.00	0.00	0.00	0.00	0.00	0.00	0.00	0.00	0.00	0.00
H19.9.8 6:00	0.00	0.00	0.00	0.00	0.00	0.00	0.00	0.00	0.00	0.00	0.00	0.00	0.00	0.00	0.00	0.00	0.00	0.00	0.00
H19.9.8 7:00	0.00	0.00	0.00	0.00	0.00	0.00	0.00	0.00	0.00	0.00	0.00	0.00	0.00	0.00	0.00	0.00	0.00	0.00	0.00
H19.9.8 8:00	0.00	0.00	0.00	0.00	0.00	0.00	0.00	0.00	0.00	0.00	0.00	0.00	0.00	0.00	0.00	0.00	0.00	0.00	0.00
H19.9.8 9:00	0.00	0.00	0.00	0.00	0.00	0.00	0.00	0.00	0.00	0.00	0.00	0.00	0.00	0.00	0.00	0.00	0.00	0.00	0.00
H19.9.8 10:00	0.00	0.00	0.00	0.00	0.00	0.00	0.00	0.00	0.00	0.00	0.00	0.00	0.00	0.00	0.00	0.00	0.00	0.00	0.00
H19.9.8 11:00	0.00	0.00	0.00	0.00	0.00	0.00	0.00	0.00	0.00	0.00	0.00	0.00	0.00	0.00	0.00	0.00	0.00	0.00	0.00
H19.9.8 12:00	0.00	0.00	0.00	0.00	0.00	0.00	0.00	0.00	0.00	0.00	0.00	0.00	0.00	0.00	0.00	0.00	0.00	0.00	0.00
H19.9.8 13:00	0.00	0.00	0.00	0.00	0.00	0.00	0.00	0.00	0.00	0.00	0.00	0.00	0.00	0.00	0.00	0.00	0.00	0.00	0.00
H19.9.8 14:00	0.00	0.00	0.00	0.00	0.00	0.00	0.00	0.00	0.00	0.00	0.00	0.00	0.00	0.00	0.00	0.00	0.00	0.00	0.00
H19.9.8 15:00	0.00	0.00	0.00	0.00	0.00	0.00	0.00	0.00	0.00	0.00	0.00	0.00	0.00	0.00	0.00	0.00	0.00	0.00	0.00
H19.9.8 16:00	0.00	0.00	0.00	0.00	0.00	0.00	0.00	0.00	0.00	0.00	0.00	0.00	0.00	0.00	0.00	0.00	0.00	0.00	0.00
H19.9.8 17:00	0.00	0.00	0.00	0.00	0.00	0.00	0.00	0.00	0.00	0.00	0.00	0.00	0.00	0.00	0.00	0.00	0.00	0.00	0.00
H19.9.8 18:00	0.00	0.00	0.00	0.00	0.00	0.00	0.00	0.00	0.00	0.00	0.00	0.00	0.00	0.00	0.00	0.00	0.00	0.00	0.00
H19.9.8 19:00	0.00	0.00	0.00	0.00	0.00	0.00	0.00	0.00	0.00	0.00	0.00	0.00	0.00	0.00	0.00	0.00	0.00	0.00	0.00
H19.9.8 20:00	0.00	0.00	0.00	0.00	0.00	0.00	0.00	0.00	0.00	0.00	0.00	0.00	0.00	0.00	0.00	0.00	0.00	0.00	0.00
H19.9.8 21:00	0.00	0.00	0.00	0.00	0.00	0.00	0.00	0.00	0.00	0.00	0.00	0.00	0.00	0.00	0.00	0.00	0.00	0.00	0.00
H19.9.8 22:00	0.00	0.00	0.00	0.00	0.00	0.00	0.00	0.00	0.00	0.00	0.00	0.00	0.00	0.00	0.00	0.00	0.00	0.00	0.00
H19.9.8 23:00	0.00	0.00	0.00	0.00	0.00	0.00	0.00	0.00	0.00	0.00	0.00	0.00	0.00	0.00	0.00	0.00	0.00	0.00	0.00
H19.9.9 0:00	0.00	0.00	0.00	0.00	0.00	0.00	0.00	0.00	0.00	0.00	0.00	0.00	0.00	0.00	0.00	0.00	0.00	0.00	0.00
H19.9.9 1:00	0.00	0.00	0.00	0.00	0.00	0.00	0.00	0.00	0.00	0.00	0.00	0.00	0.00	0.00	0.00	0.00	0.00	0.00	0.00
H19.9.9 2:00	0.00	0.00	0.00	0.00	0.00	0.00	0.00	0.00	0.00	0.00	0.00	0.00	0.00	0.00	0.00	0.00	0.00	0.00	0.00
H19.9.9 3:00	0.00	0.00	0.00	0.00	0.00	0.00	0.00	0.00	0.00	0.00	0.00	0.00	0.00	0.00	0.00	0.00	0.00	0.00	0.00
H19.9.9 4:00	0.00	0.00	0.00	0.00	0.00	0.00	0.00	0.00	0.00	0.00	0.00	0.00	0.00	0.00	0.00	0.00	0.00	0.00	0.00
H19.9.9 5:00	0.00	0.00	0.00	0.00	0.00	0.00	0.00	0.00	0.00	0.00	0.00	0.00	0.00	0.00	0.00	0.00	0.00	0.00	0.00
H19.9.9 6:00	0.00	0.00	0.00	0.00	0.00	0.00	0.00	0.00	0.00	0.00	0.00	0.00	0.00	0.00	0.00	0.00	0.00	0.00	0.00
H19.9.9 7:00	0.00	0.00	0.00	0.00	0.00	0.00	0.00	0.00	0.00	0.00	0.00	0.00	0.00	0.00	0.00	0.00	0.00	0.00	0.00
H19.9.9 8:00	0.00	0.00	0.00	0.00	0.00	0.00	0.00	0.00	0.00	0.00	0.00	0.00	0.00	0.00	0.00	0.00	0.00	0.00	0.00
H19.9.9 9:00	0.00	0.00	0.00	0.00	0.00	0.00	0.00	0.00	0.00	0.00	0.00	0.00	0.00	0.00	0.00	0.00	0.00	0.00	0.00
H19.9.9 10:00	0.00	0.00	0.00	0.00	0.00	0.00	0.00	0.00	0.00	0.00	0.00	0.00	0.00	0.00	0.00	0.00	0.00	0.00	0.00
H19.9.9 11:00	0.00	0.00	0.00	0.00	0.00	0.00	0.00	0.00	0.00	0.00	0.00	0.00	0.00	0.00	0.00	0.00	0.00	0.00	0.00
H19.9.9 12:00	0.00	0.00	0.00	0.00	0.00	0.00	0.00	0.00	0.00	0.00	0.00	0.00	0.00	0.00	0.00	0.00	0.00	0.00	0.00
H19.9.9 13:00	0.00	0.00	0.00	0.00	0.00	0.00	0.00	0.00	0.00	0.00	0.00	0.00	0.00	0.00	0.00	0.00	0.00	0.00	0.00
H19.9.9 14:00	0.00	0.00	0.00	0.00	0.00	0.00	0.00	0.00	0.00	0.00	0.00	0.00	0.00	0.00	0.00	0.00	0.00	0.00	0.00
H19.9.9 15:00	0.00	0.00	0.00	0.00	0.00	0.00	0.00	0.00	0.00	0.00	0.00	0.00	0.00	0.00	0.00	0.00	0.00	0.00	0.00
H19.9.9 16:00	0.00	0.00	0.00	0.00	0.00	0.00	0.00	0.00	0.00	0.00	0.00	0.00	0.00	0.00	0.00	0.00	0.00	0.00	0.00
H19.9.9 17:00	0.00	0.00	0.00	0.00	0.00	0.00	0.00	0.00	0.00	0.00	0.00	0.00	0.00	0.00	0.00	0.00	0.00	0.00	0.00
H19.9.9 18:00	0.00	0.00	0.00	0.00	0.00	0.00	0.00	0.00	0.00	0.00	0.00	0.00	0.00	0.00	0.00	0.00	0.00	0.00	0.00
H19.9.9 19:00	0.00	0.00	0.00	0.00	0.00	0.00	0.00	0.00	0.00	0.00	0.00	0.00	0.00	0.00	0.00	0.00	0.00	0.00	0.00
H19.9.9 20:00	0.00	0.00	0.00	0.00	0.00	0.00	0.00	0.00	0.00	0.00	0.00	0.00	0.00	0.00	0.00	0.00	0.00	0.00	0.00
H19.9.9 21:00	0.00	0.00	0.00	0.00	0.00	0.00	0.00	0.00	0.00	0.00	0.00	0.00	0.00	0.00	0.00	0.00	0.00	0.00	0.00
H19.9.9 22:00	0.00	0.00	0.00	0.00	0.00	0.00	0.00	0.00	0.00	0.00	0.00	0.00	0.00	0.00	0.00	0.00	0.00	0.00	0.00
H19.9.9 23:00	0.00	0.00	0.00	0.00	0.00	0.00	0.00	0.00	0.00	0.00	0.00	0.00	0.00	0.00	0.00	0.00	0.00	0.00	0.00
H19.9.10 0:00	0.00	0.00	0.00	0.00	0.00	0.00	0.00	0.00	0.00	0.00	0.00	0.00	0.00	0.00	0.00	0.00	0.00	0.00	0.00
H19.9.10 1:00	0.00	0.00	0.00	0.00	0.00	0.00	0.00	0.00	0.00	0.00	0.00	0.00	0.00	0.00	0.00	0.00	0.00	0.00	0.00
H19.9.10 2:00	0.00	0.00	0.00	0.00	0.00	0.00	0.00	0.00	0.00	0.00	0.00	0.00	0.00	0.00	0.00	0.00	0.00	0.00	0.00
H19.9.10 3:00	0.00	0.00	0.00	0.00	0.00	0.00	0.00	0.00	0.00	0.00	0.00	0.00	0.00	0.00	0.00	0.00	0.00	0.00	0.00
H19.9.10 4:00	0.00	0.00	0.00	0.00	0.00	0.00	0.00	0.00	0.00	0.00	0.00	0.00	0.00	0.00	0.00	0.00	0.00	0.00	0.00
H19.9.10 5:00	0.00	0.00	0.00	0.00	0.00	0.00	0.00	0.00	0.00	0.00	0.00	0.00	0.00	0.00	0.00	0.00	0.00	0.00	0.00
H19.9.10 6:00	0.00	0.00	0.00	0.00	0.00	0.00	0.00	0.00	0.00	0.00	0.00	0.00	0.00	0.00	0.00	0.00	0.00	0.00	0.00
H19.9.10 7:00	0.00	0.00	0.00	0.00	0.00	0.00	0.00	0.00	0.00	0.00	0.00	0.00	0.00	0.00	0.00	0.00	0.00	0.00	0.00
H19.9.10 8:00	0.00	0.00	0.00	0.00	0.00	0.00	0.00	0.00	0.00	0.00	0.00	0.00	0.00	0.00	0.00	0.00	0.00	0.00	0.00
H19.9.10 9:00	0.00	0.00	0.00	0.00	0.00	0.00	0.00	0.00	0.00	0.00	0.00	0.00	0.00	0.00	0.00	0.00	0.00	0.00	0.00
H19.9.10 10:00	0.00	0.00	0.00	0.00	0.00	0.00	0.00	0.00	0.00	0.00	0.00	0.00	0.00	0.00	0.00	0.00	0.00	0.00	0.00
H19.9.10 11:00	0.00	0.00	0.00	0.00	0.00	0.00	0.00	0.00	0.00	0.00	0.00	0.00	0.00	0.00	0.00	0.00	0.00	0.00	0.00
H19.9.10 12:00	0.00	0.00	0.00	0.00	0.00	0.00	0.00	0.00	0.00	0.00	0.00	0.00	0.00	0.00	0.00	0.00	0.00	0.00	0.00
H19.9.10 13:00	0.00	0.00	0.00	0.00	0.00	0.00	0.00	0.00	0.00	0.00	0.00	0.00	0.00	0.00	0.00	0.00	0.00	0.00	0.00
H19.9.10 14:00	0.00	0.00	0.00	0.00	0.00	0.00	0.00	0.00	0.00	0.00	0.00	0.00	0.00	0.00	0.00	0.00	0.00	0.00	0.00
H19.9.10 15:00	0.00	0.00	0.00	0.00	0.00	0.00	0.00	0.00	0.00	0.00	0.00	0.00	0.00	0.00	0.00	0.00	0.00	0.00	0.00
H19.9.10 16:00	0.00	0.00	0.00	0.00	0.00	0.00	0.00	0.00	0.00	0.00	0.00	0.00	0.00	0.00	0.00	0.00	0.00	0.00	0.00
H19.9.10 17:00	0.00	0.00	0.00	0.00	0.00	0.00	0.00	0.00	0.00	0.00	0.00	0.00	0.00	0.00	0.00	0.00	0.00	0.00	0.00
H19.9.10 18:00	0.00	0.00	0.00	0.00	0.00	0.00	0.00	0.00	0.00	0.00	0.00	0.00	0.00	0.00	0.00	0.00	0.00	0.00	0.00
H19.9.10 19:00	0.00	0.00	0.00	0.00	0.00	0.00	0.00	0.00	0.00	0.00	0.00	0.00	0.00	0.00	0.00	0.00	0.00	0.00	0.00
H19.9.10 20:00	0.00	0.00	0.00	0.00	0.00	0.00	0.00	0.00	0.00	0.00	0.00	0.00	0.00	0.00	0.00	0.00	0.00	0.00	0.00
H19.9.10 21:00	0.00	0.00	0.00	0.00	0.00	0.00	0.00	0.00	0.00	0.00	0.00	0.00	0.00	0.00	0.00	0.00	0.00	0.00	0.00
H19.9.10 22:00	0.00	0.00	0.00	0.00	0.00	0.00	0.00	0.00	0.00	0.00	0.00	0.00	0.00	0.00	0.00	0.00	0.00	0.00	0.00
H19.9.10 23:00	0.00	0.00	0.00	0.00	0.00	0.00	0.00	0.00	0.00	0.00	0.00	0.00	0.00	0.00	0.00	0.00	0.00	0.00	0.00
H19.9.11 0:00	0.00	0.00	0.00	0.00	0.00	0.00	0.00	0.00	0.00	0.00	0.00	0.00	0.00	0.00	0.00	0.00	0.00	0.00	0.00
合計	128.95	135.66	181.64	187.71	367.07	219.74	533.33	413.68	209.65	483.38	440.20	524.70	533.21	184.54	160.10	402.64	528.91	576.59	346.28